Кровать "Легенда-14"

(габаритные размеры: 1842*900*600мм)

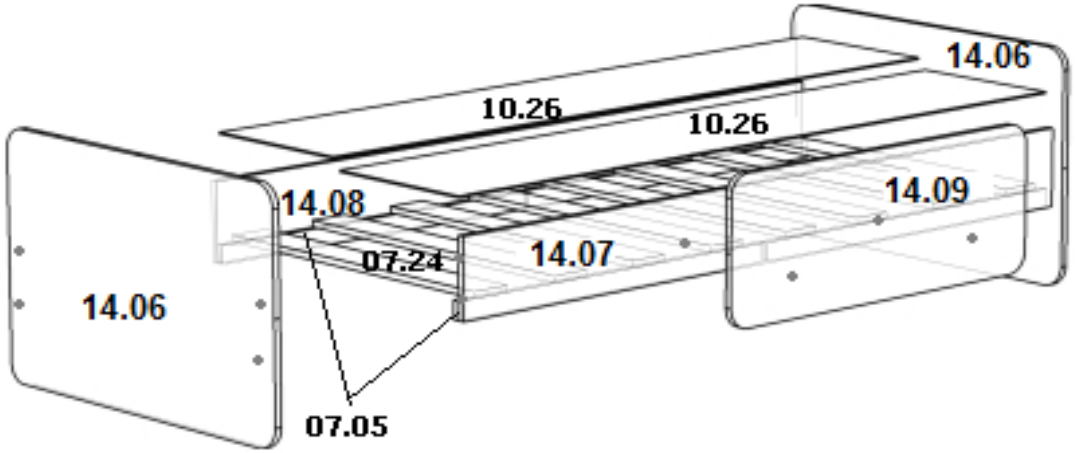

2. Детали

№детали	наименование детали	размер,мм	кол-во,шт	цвет
14.06	бок	896*596	2	цвет
14.07	царга передняя	1810*180	1	цвет
14.08	царга задняя	1810*180	1	цвет
14.09	панель	896*355	1	цвет
07.24	обрешетка	810*95	8	массив
07.05	рейка опорная	890*45	4	массив
10.26	настил на обрешетку	1800*390	2	двп

3. Фурнитура

№ п/п	наименов	кол-во, шт
1	Стяжка мебельная 7*50	8
2	Заглушка	8
3	стяжка межсекционная	3
4	ключ шестигранный	1
5	Саморез 4*30	28

4. Порядок сборки.

Для сборки необходимы следующие инструменты: рулетка, отвертка, ключ шестигранный (прилагается).
Сборку желательно производить вдвоем, на ровной поверхности. Для сборки требуется свободная площадь пола несколько превышающая габаритные размеры изделия.
Сборка осуществляется путём стягивания деталей через сквозные и торцевые отверстия мебельной стяжкой 7*50мм.

Соединить бока кровати (14.06) с царгой передней (14.07) и царгой задней (14.08) мебельными стяжками 7*50.
Саморезами 4*30мм прикрутить опорные рейки (07.05) к царгам (14.07 и 14.08) так, чтобы нижние кромки находились в
Положить на опорные рейки (07.05) обрешетку (07.24). Две центральные доски обрешетки закрепить к опорной рейке саморезами 4*30мм.
Поверх обрешетки положить настил на обрешетку ДВП (10.26).
Через сквозные отверстия в царге передней (14.07) и в панели (14.08) просунуть межсекционные стяжки и скрутить их между собой.
Установить на мебельные стяжки декоративные заглушки.

Мебель рекомендуется эксплуатировать в помещении с температурой воздуха не ниже +2с и относительной влажности воздуха от 40 до 70%.
Для ухода за мебелью не применять агрессивные и абразивные моющие средства.

Запрещается ставить изделие вблизи нагревательных приборов.
Сохранность и долговечность изделия зависит от правильной эксплуатации и ухода за ней.

Ящик "Л-03"

*(габаритные размеры: 1671*837*250мм)*

1. Схема

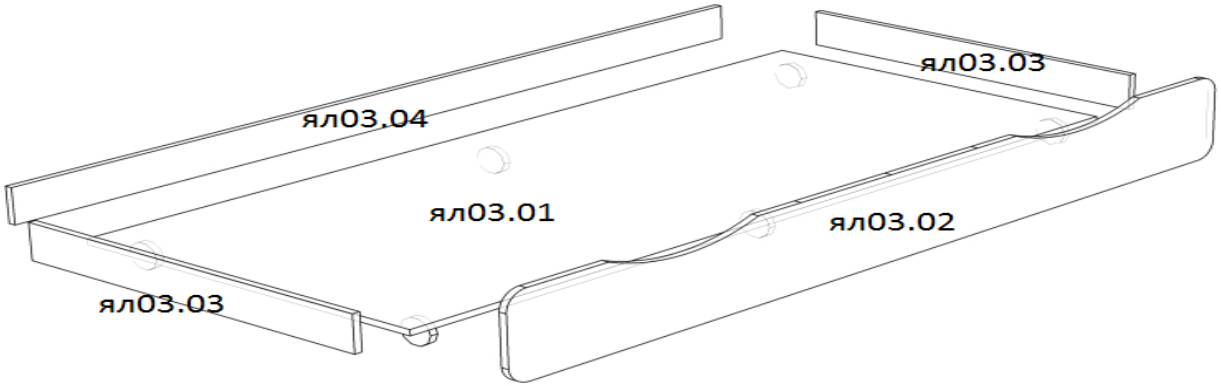

2. Детали

№детали	наименование детали	размер,мм	кол-во,шт	цвет
Ял03.01	дно спального места	1605*805	1	база
Ял03.02	фасад	1670*230	1	цвет
Ял03.03	бок	805*100	2	база
Ял03.04	задняя стенка	1637*100	1	база

3. Фурнитура

№ п/п	наименование	кол-во, шт
1	Стяжка мебельная 7*50	22
2	Заглушка	22
3	Колесо поворотное с тормоз	3
4	Саморез 4*16	24
5	Колесо неповоротное	3
6	Ключ шестигранный	1

4. Порядок сборки.

Для сборки необходимы следующие инструменты: рулетка, отвертка, молоток, ключ шестигранный (прилагается).

Сборку желательно производить вдвоем, на ровной поверхности. Для сборки требуется свободная площадь пола несколько превышающая габаритные размеры изделия.

Сборка осуществляется путём стягивания деталей через сквозные и торцевые отверстия мебельной стяжкой 7*50мм.

Соединить мебельными стяжками бока (ял03.03) и заднюю стенку(ял03.04) с дном спального места (ял03.01). Затем присоединить фасад (ял03.02).

Прикрепить к дну спального места (ял03.01) колеса поворотные и неповоротные саморезами 4*16мм (поворотные опоры у фасада кровати, а неповоротные в задней ее части).

Установить на видимые стяжки декоративные заглушки.

Мебель рекомендуется эксплуатировать в помещении с температурой воздуха не ниже +2с и относительной влажности воздуха от 40 до 70%.

Для ухода за мебелью не применять агрессивные и абразивные моющие средства.

Запрещается ставить изделие вблизи нагревательных приборов.

Сохранность и долговечность изделия зависит от правильной эксплуатации и ухода за ней.