Обувница О-3 " МАРТИН ".

Схема сборки :

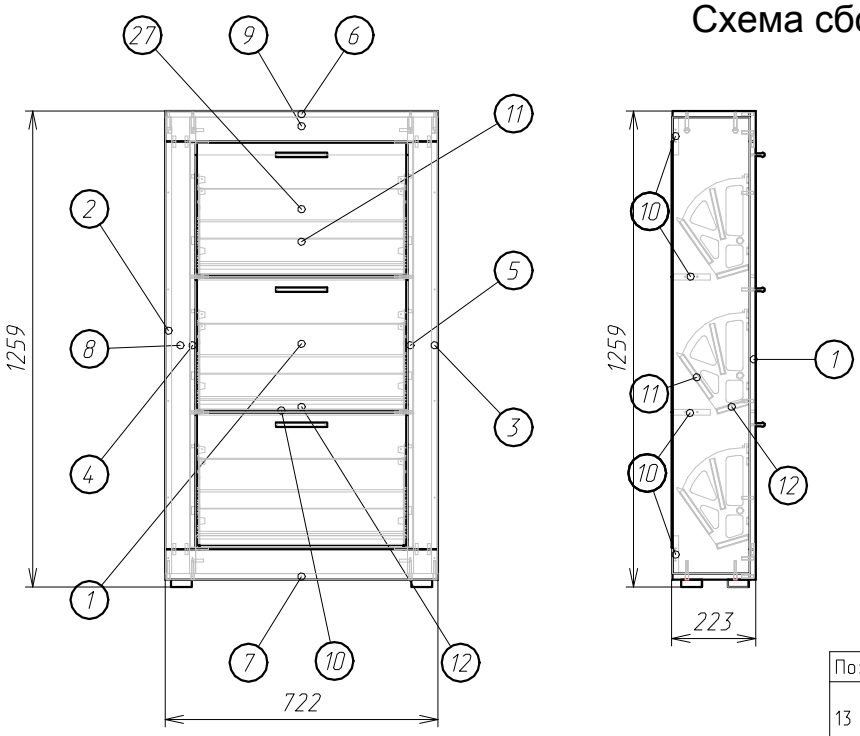

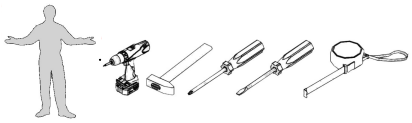

Деталировка :

Поз.	Наименование	Кол-во	Длина	Ширина
1	Фасад (дверь откидная)	3	350	554
2	Боковина левая	1	1207	204
3	Боковина правая	1	1207	204
4	Боковина левая 2	1	1207	204
5	Боковина правая 2	1	1207	204
6	Крышка	1	721	204
7	Дно	1	721	204
8	Планка вертикальная	2	1078	81
9	Планка горизонтальная	2	722	81
10	Планка горизонтальная	4	560	100
11	Вставка 10мм	6	544	135
12	Вставка 10мм	3	544	85
27	ДВП задняя стенка	3	358	588

Фурнитура :

Поз.	Вид	Наименование	Кол.
13		Втулка D8мм -стопор на боковину. Механизм Обувници Комплект Втулка D20мм установить в боковины.	3
14		Ключ шестигранный	1
15		Заглушка самоклейка	16
16		Шуруп 4х30	6
17		Ручка С-24 128мм	3
18		Опора квадратная	4
19		Стяжка Эксцентриковая	8
20		Евровинт 6,5х50	16
21		Шуруп 3,5х30 (к опоре)	16
22		Шкант 8х30	38
25		Внимание. Шуруп 3,5х16 во Вставке 10мм под шуруп сверлить D2мм.	18
26		Шуруп 3,5х16	18
28	ПВА	ПВА тюбик	1
29		Гвоздь 1,2х25	46

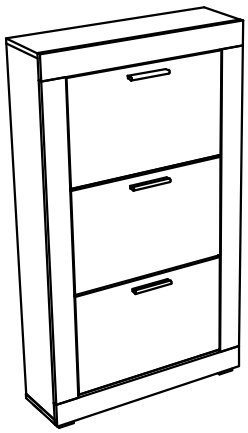

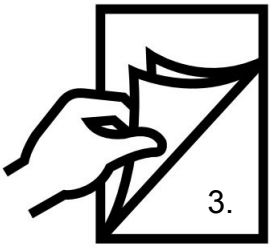

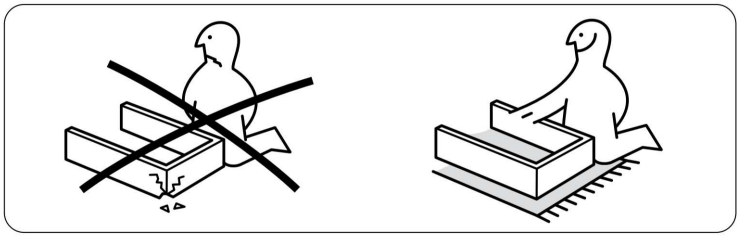

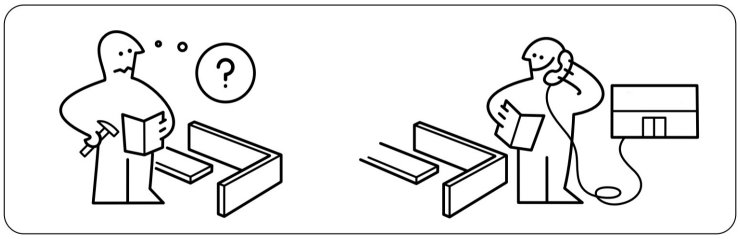

2.

Шаг.1

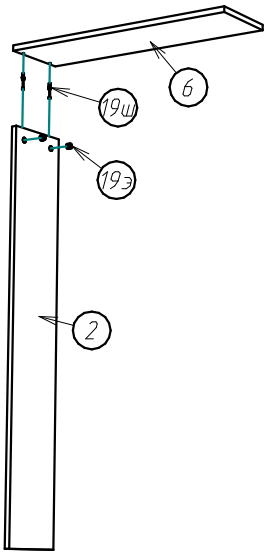

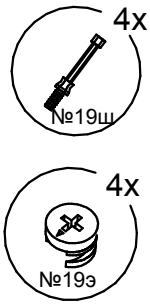

Шаг.2

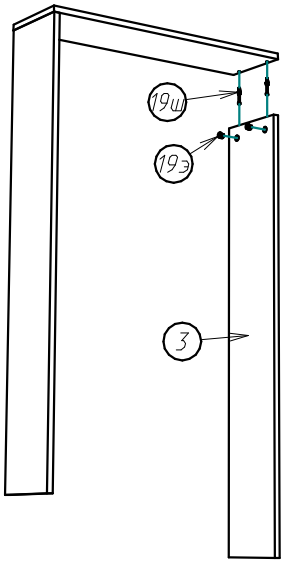

Шаг.3

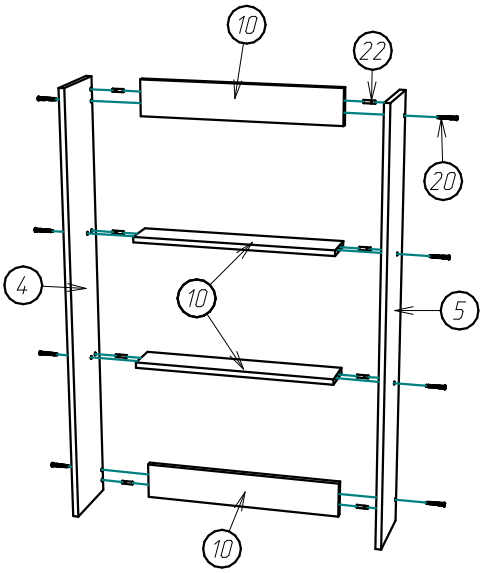

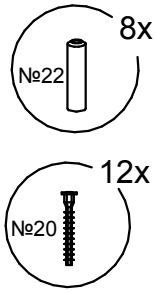

Шаг.4

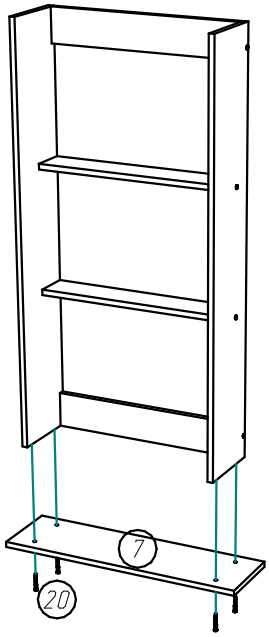

Шаг.5

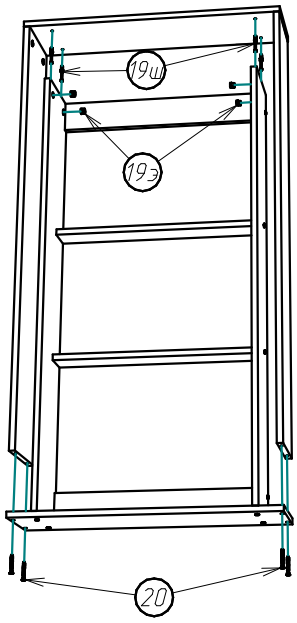

Шаг.6

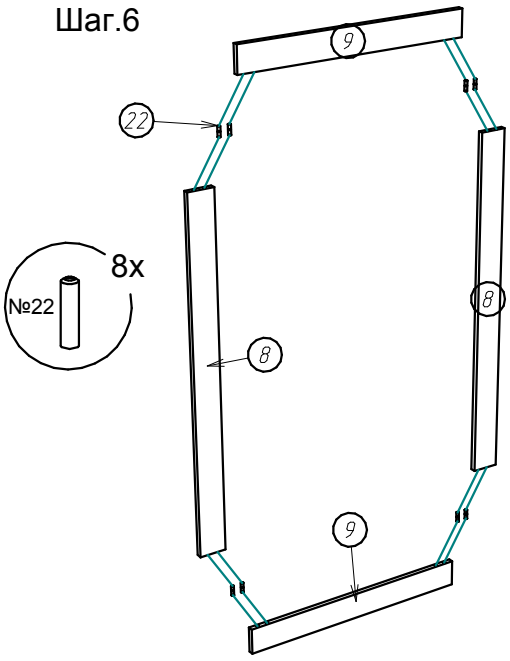

Шаг.7

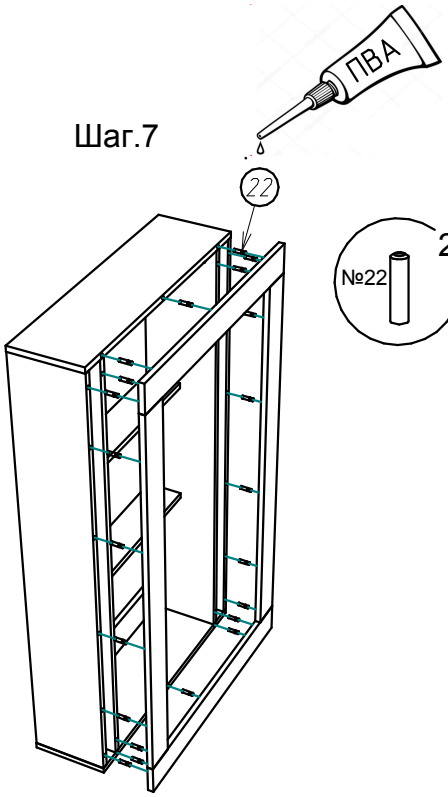

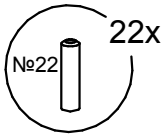

Шаг.8

Выдержать 15-20мин.

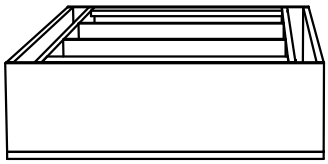

Шаг.9

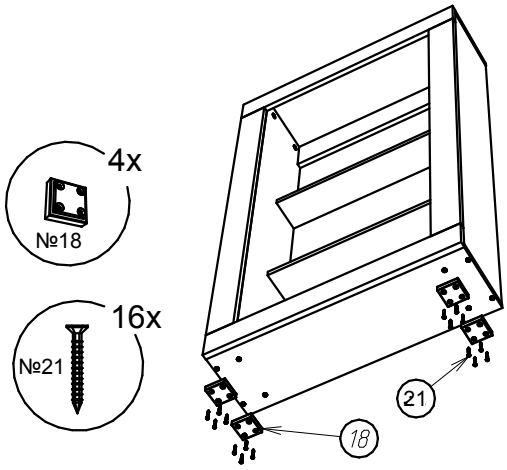

Шаг.10

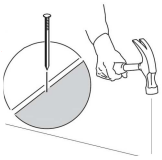

Гвоздь бить только в торец ЛДСП.
Интервал 90-120мм.

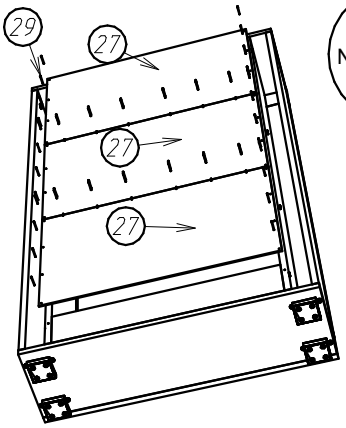

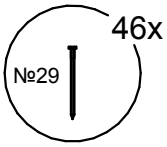

Шаг.11

До сверловка отверстий под ручки:

1) Подложи брусок
2) Сверло D 4.5-5мм

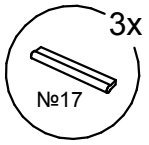

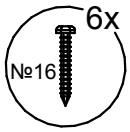

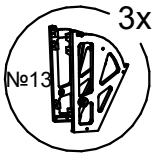

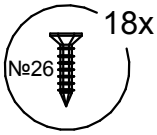

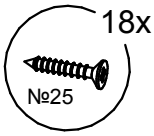

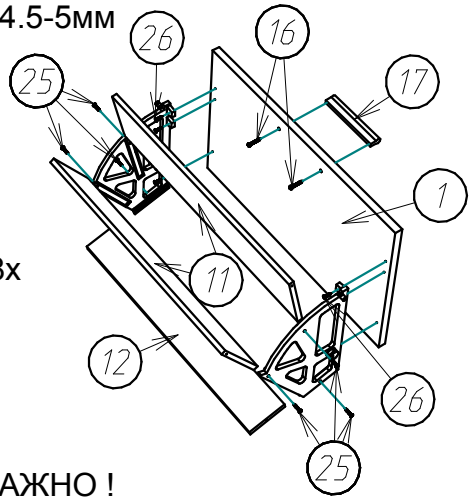

ВАЖНО !

Сверлить D2мм в деталях №11 и №12 под шуруп 3х16мм №25.

Шаг.12

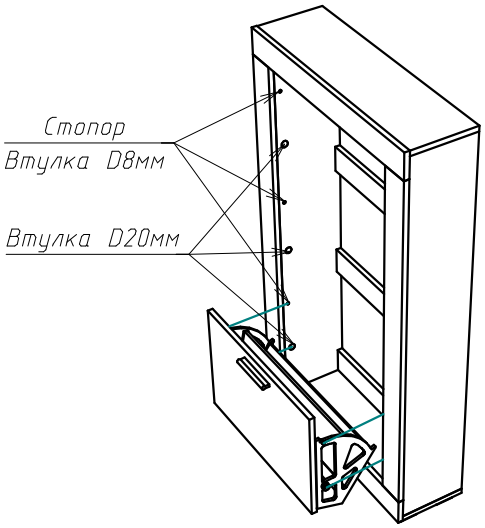

Втулка D14мм крепит собранный механизм в корпусе изделия.