Кровать "ЛЕГЕНДА-26" *(габаритные размеры: 1842*900*1357мм)*

1. Схема

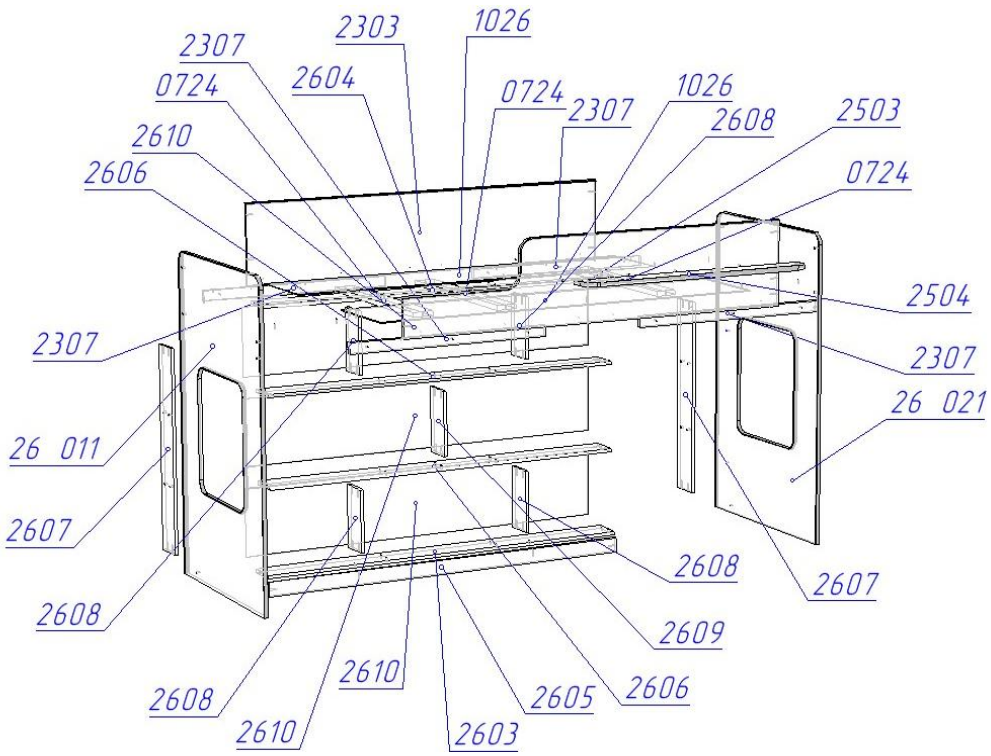

2. Детали

№детали	наименование детали	размер,мм	кол-во,шт	цвет
26 011	Бок левый	1357*900	1	цвет
26 021	Бок правый	1357*900	1	цвет
26 03	Дно стеллажа	1810*140	1	цвет
26 04	Верх стеллажа	1810*140	1	цвет
26 05	Цоколь	1810*65	1	цвет
26 06	Полка	1778*140	2	цвет
26 07	Бок стеллажа	884*140	2	база
26 08	Перегородка	280*140	4	база
26 09	Перегородка	292*140	1	база
26 10	Задняя стенка	1806*302	3	клен
23 03	Борт прямой	1810*359	1	цвет
23 07	Рейка опорная	904*45	4	б/ц
25 03	Борт с выборкой	1810*359	1	цвет
25 04	Полка	1104*102	1	база
07.24	Обрешетка	810*95	8	б/ц
10.26	Настил на обрешетку	1800*390	2	клен

3. Фурнитура

№ п/п	наименование	кол-во, шт
1	Заглушка, пласт.белая	55
2	Стяжка мебельная 7*50мм	55
3	Гвоздь 2*20	104
4	Подпятник пластик.белый	6
5	Стяжка межсекционная	4
6	Саморез 4*30мм	32
7	Ключ шестигранный	1

4. Порядок сборки.

Между боков(26 011 и 26 021) закрепить борта(25 03 и 23 03) стяжками(2).
На борта верхнего яруса(25 03 и 23 03) прикрепить опорные рейки (23 07) при помощи саморезов 4*30мм(6).
Рейки должны быть закреплены параллельно, на равных высотах. На опорных рейках разместить обрешетку (07 24) и закрепить саморезами 4*30мм(6). На обрешетку кровати положить настил(10 26).
Между боков(26 011и 26 021) закрепить цоколь (26 05). К борту (25 03) присоединить полку (25 04) стяжками 7*50мм (2).
Соединить стяжками (2) бока стеллажа (26 07) с верхом (26 04) и дном стеллажа (26 03). Затем установить полки (26 06) и перегородки (26 08 и 26 09).
С задней части стеллажа прибить гвоздями 2*20мм (3) задние стенки (26 10).
Собранный стеллаж установить на цоколь (26.05) находящийся между боков (26.01 и 26.02).
Закрепить стеллаж к цоколю мебельными стяжками (2), а к бокам межсекционными стяжками (5).
Разборка Мебельного изделия выполнять в последовательности обратной сборке.

Мебель рекомендуется эксплуатировать в помещении с температурой воздуха не ниже +2с и относительной влажности воздуха от 40 до 70%.
Для ухода за мебелью не применять агрессивные и абразивные моющие средства.
Запрещается ставить изделие вблизи нагревательных приборов.
Сохранность и долговечность изделия зависит от правильной эксплуатации и ухода за ней.

Данное Мебельное изделие является универсальным, т.е. при сборке предоставляет возможность смонтировать как на левую (доступ к спальному месту слева), так и на правую (доступ к спальному месту справа) сторону!

Лестница "ЛП-25" *(габаритные размеры: 533*340*1102мм)*

1. Схема

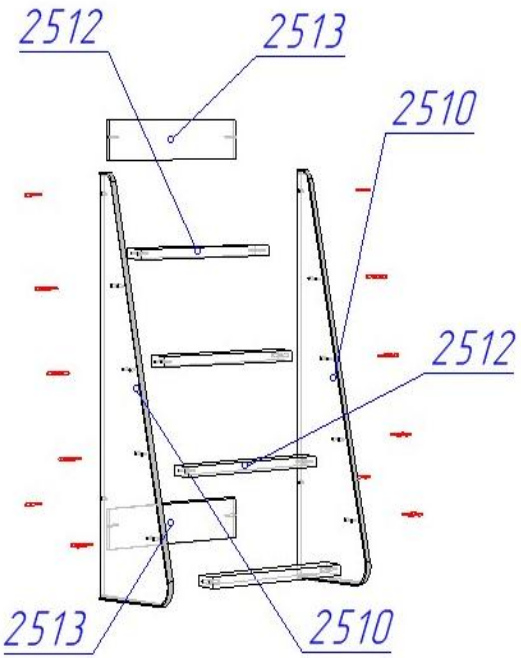

2. Детали

№детали	наименование детали	размер,мм	кол-во,шт	цвет
25.10	Бок лестницы	1102*341	2	база
2513	Царга лестницы	500*107	2	база
2512	Ступень	500*70	4	б/ц

3. Фурнитура

№ п/п	наименование	кол-во, шт
1	Ключ шестигранный	1
2	Стяжка мебельная 7*50мм	20
3	Саморез 4*30мм	4
4	Заглушка, пластик	20
5	Заглушка самоклейка	4

4. Порядок сборки.

Для сборки необходимы следующие инструменты: рулетка, отвертка, ключ шестигранный (прилагается).

Сборку желательно производить вдвоем, на ровной поверхности. Для сборки требуется свободная площадь пола несколько превышающая габаритные размеры изделия.

Сборка осуществляется путём стягивания деталей через сквозные и торцевые отверстия мебельной стяжкой 7*50мм.

Соединить бока лестницы(25.10) со ступенями(25.12) и царгами(25.13) мебельными стяжками(2).

Закрепить лестницу к корпусу мебельного изделия саморезами(3) в удобном для Вас месте.

На все видимые стяжки установить декоративные заглушки(4).

Разборка Мебельного изделия выполнять в последовательности обратной сборке.

Мебель рекомендуется эксплуатировать в помещении с температурой воздуха не ниже +2с и относительной влажности воздуха от 40 до 70%.

Для ухода за мебелью не применять агрессивные и абразивные моющие средства.

Запрещается ставить изделие вблизи нагревательных приборов.

Сохранность и долговечность изделия зависит от правильной эксплуатации и ухода за ней.