Инструкция по сборке и эксплуатации мебели

Прихожая «Роджина»
Шкаф

1000x2400x520 (ШхВхГ)

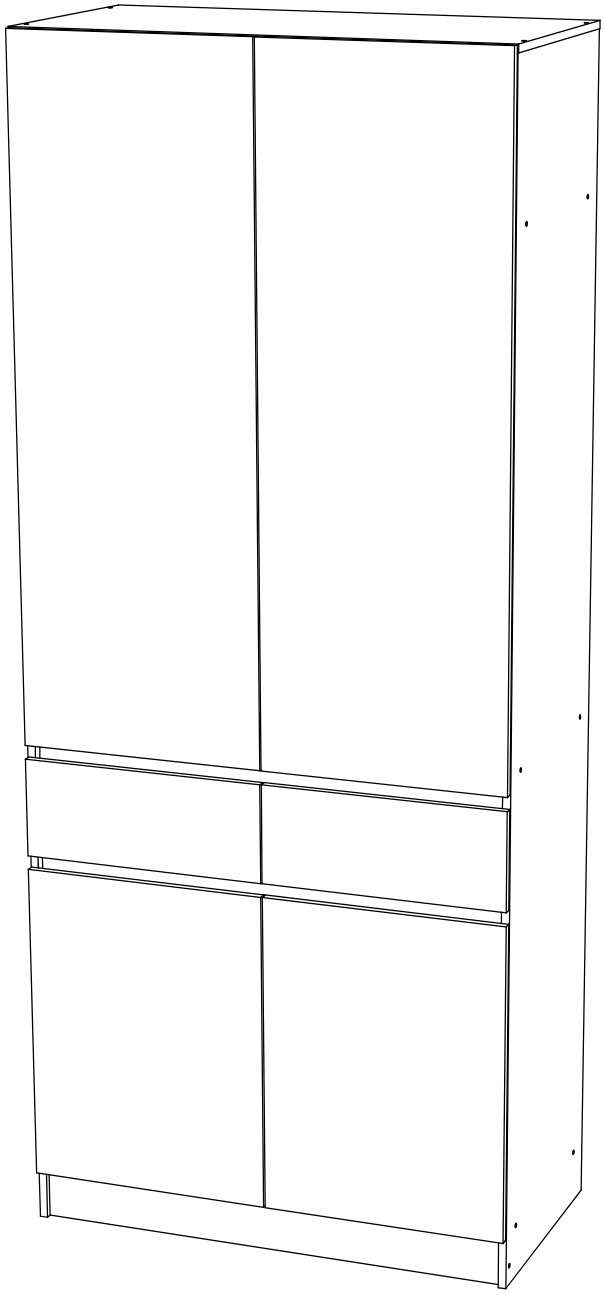

Комплектовочная ведомость на детали

№ упаковки	Наименование	Размер (мм)		Кол-во (шт)	№ по схеме
		Длина	Ширина		
№1	Боковина левая	2384	504	1	1
	Боковина правая	2384	504	1	2
	Фасад	648	496	2	16
	Фасад	1392	496	2	17
№2	Вязка	966	504	2	4
	Вязка	966	504	1	5
	Планка	966	56	4	8
	Планка	966	56	2	9
	Панель	966	80	2	10
	Цоколь	96	100	1	11
	Соединительный профиль для ДВП	966		4	21
	Труба	962		1	22
№3	Крышка	1000	504	1	3
	Перегородка	594	504	1	6
	Перегородка	112	504	1	7
	Ящик (боковина левая)	400	100	2	12
	Ящик (боковина правая)	400	100	2	13
	Ящик (задняя стенка)	417	100	2	14
	Фасад	496	200	2	15
	Полка	470	470	2	18
	ЛДВП (Задняя стенка)	996	455	5	19
	ЛДВП (Дно ящика)	431	398	2	20
№4	Фурнитура			1	

Сборку рекомендуется производить с помощью специалиста, так как неправильная сборка может привести к нежелательным последствиям. Инструкция даст Вам необходимые рекомендации по сборке, порядка которого просим Вас придерживаться. Перед сборкой внимательно ознакомьтесь с инструкцией, проверьте комплектность фурнитуры и разберите ее по назначению.

необходимый инструмент для сборки

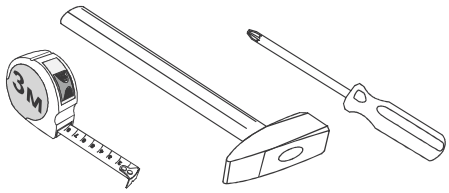

*также необходим инструмент для сверления отверстий диаметром 5-6 мм.

Евровинт	Заглушка евровинта	Ключ для евровинта	Петля накладная	Шуруп 4х16	Штангодержатель овальный
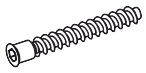					
40 шт	20 шт	1 шт	10 шт	60 шт	2 шт
Стяжка эксцентриковая	Направляющие ПВШ 400	Полкодержатель	Подпятник	Гвоздь	
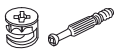	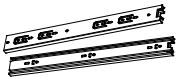		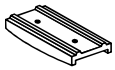	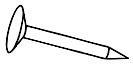	
20 к-кт	2 к-кт	8 шт	6 шт	70 шт	

Схема сборки модуля: Шкаф

1. Сборку следует проводить вдвоём в сухом помещении на ровной поверхности. Перед сборкой определить место установки изделия, вскрыть все упаковки, закрепить необходимую фурнитуру по наметкам согласно инструкции. После этого можно приступать к дальнейшей сборке.

2. Подготовьте боковину №1, к дальнейшему монтажу, для этого:
шурупами 4х16 прикрутите пять ответных планок петель, один штангодержатель, одну направляющую ящика. Вкрутите шесть штоков эксцентриковых стяжек. Вставьте два полкодержателя.
Повторите теже действия с боковиной №2.

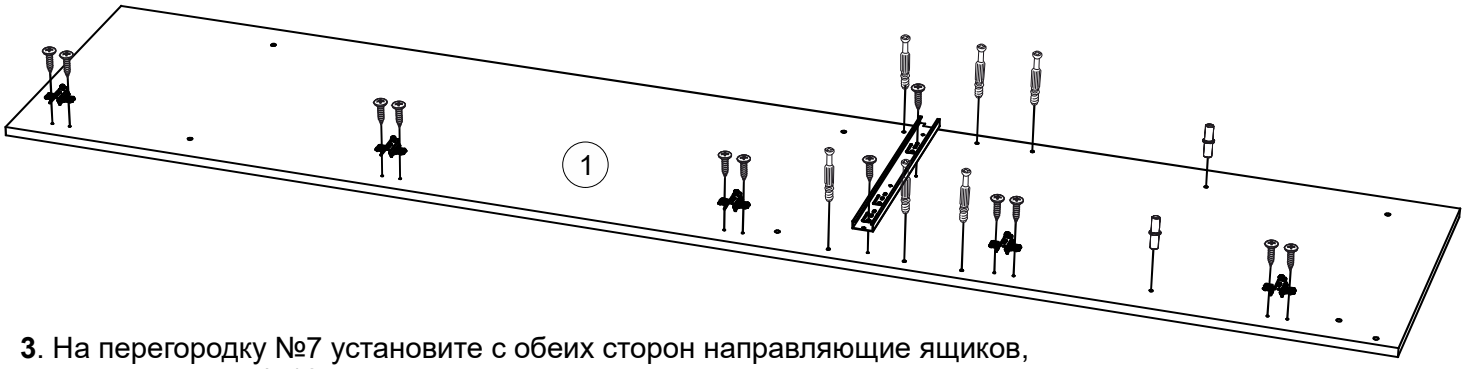

3. На перегородку №7 установите с обеих сторон направляющие ящиков, используя шурупы 4х16.

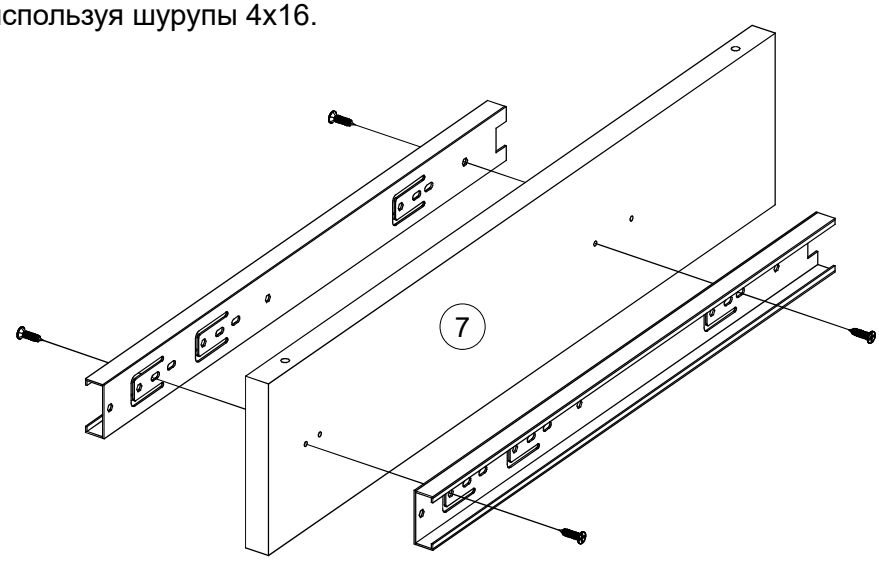

4. Затем к указанной перегородке прикрепите евровинтами планки №8, №9.(установите планки №9 так, чтобы отверстия Ø15 смотрели друг на друга).

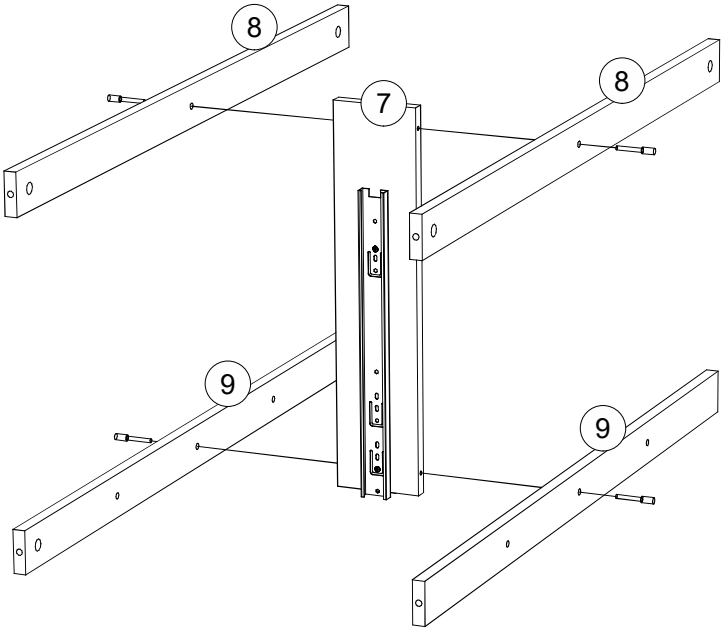

5. Соедините евровинтами панели № 10 с планками №9.

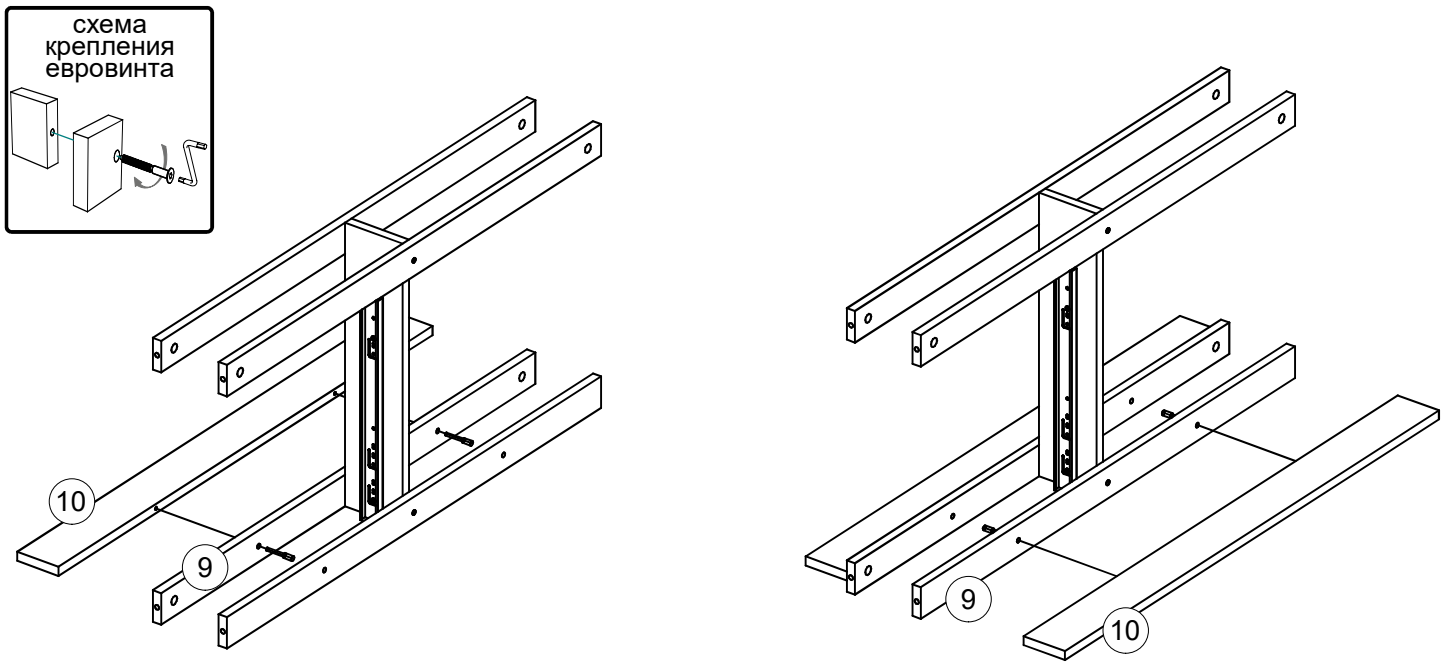

6. Соедините евровинтами перегородку №6 с планками №8 и вязкой №5.
Вставьте с обеих сторон полкодержатели в перегородку №6

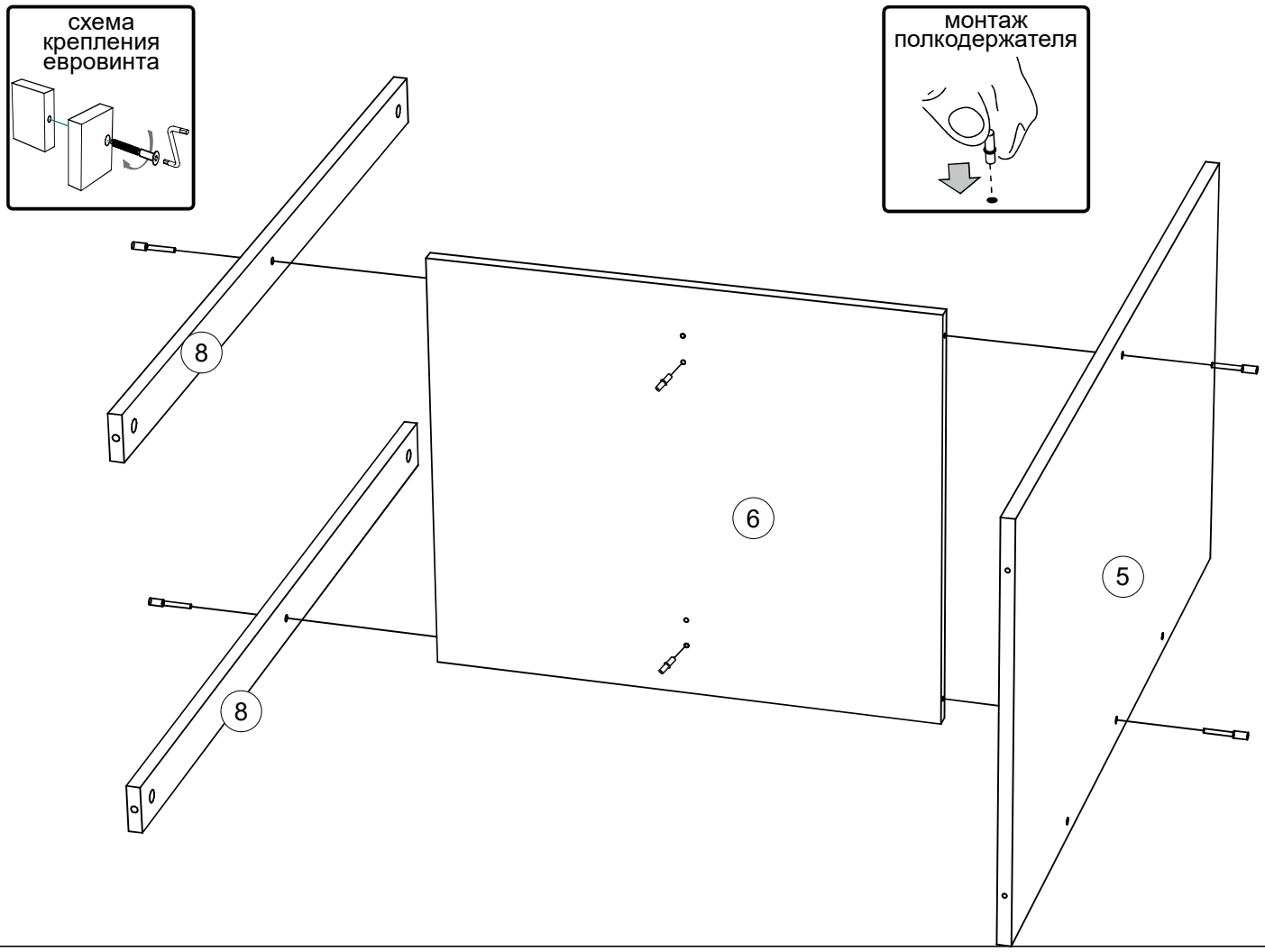

7. Эксцентриковыми стяжками соедините боковины №1, №2 с планками №8, №9, а вязку №5 евровинтами.
Затем соедините евровинтами боковины №1, №2 с вязками №4, крышкой №3, цоколем №11. Цоколь также следует закрепить к вязке №5 евровинтами.

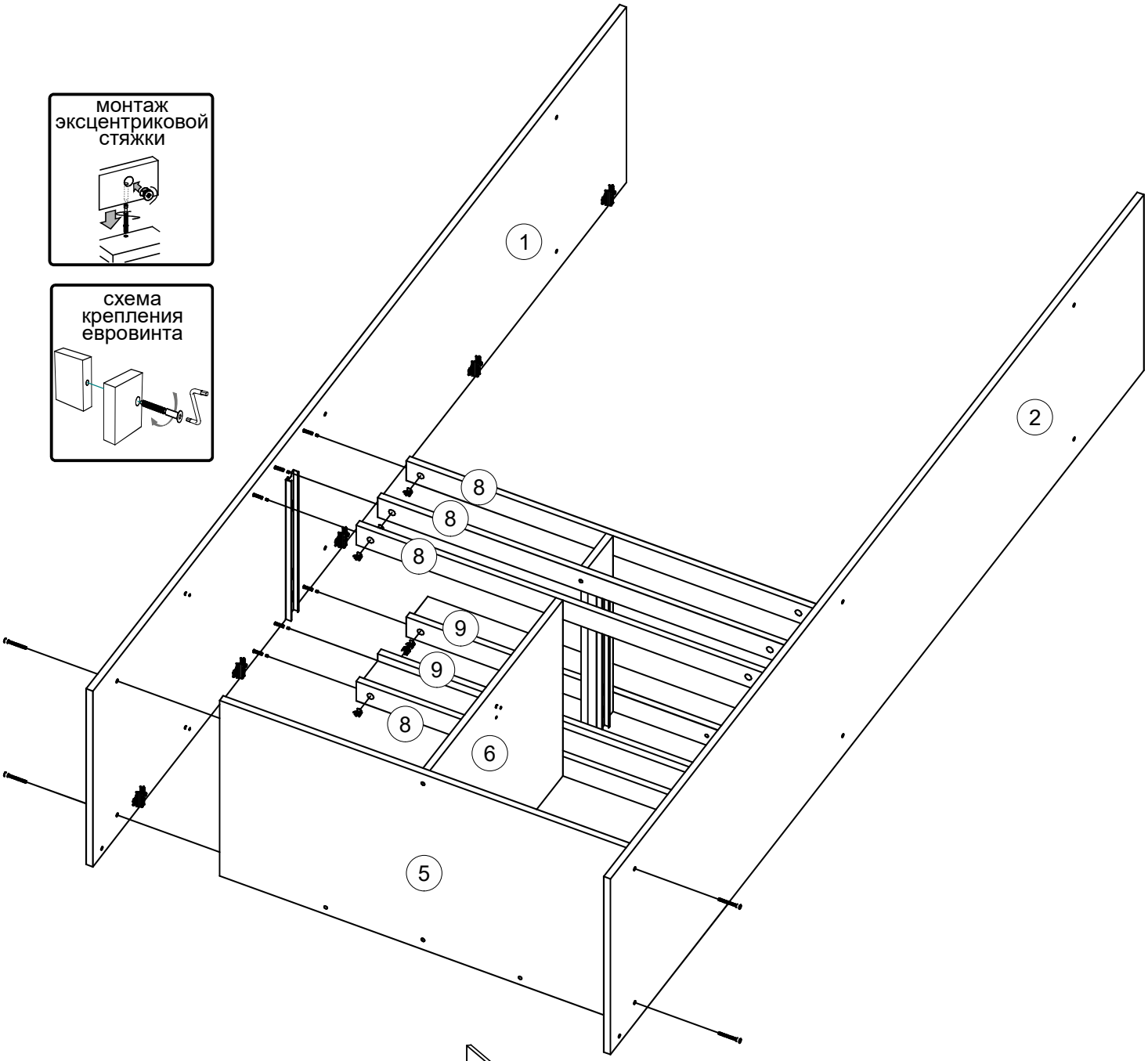

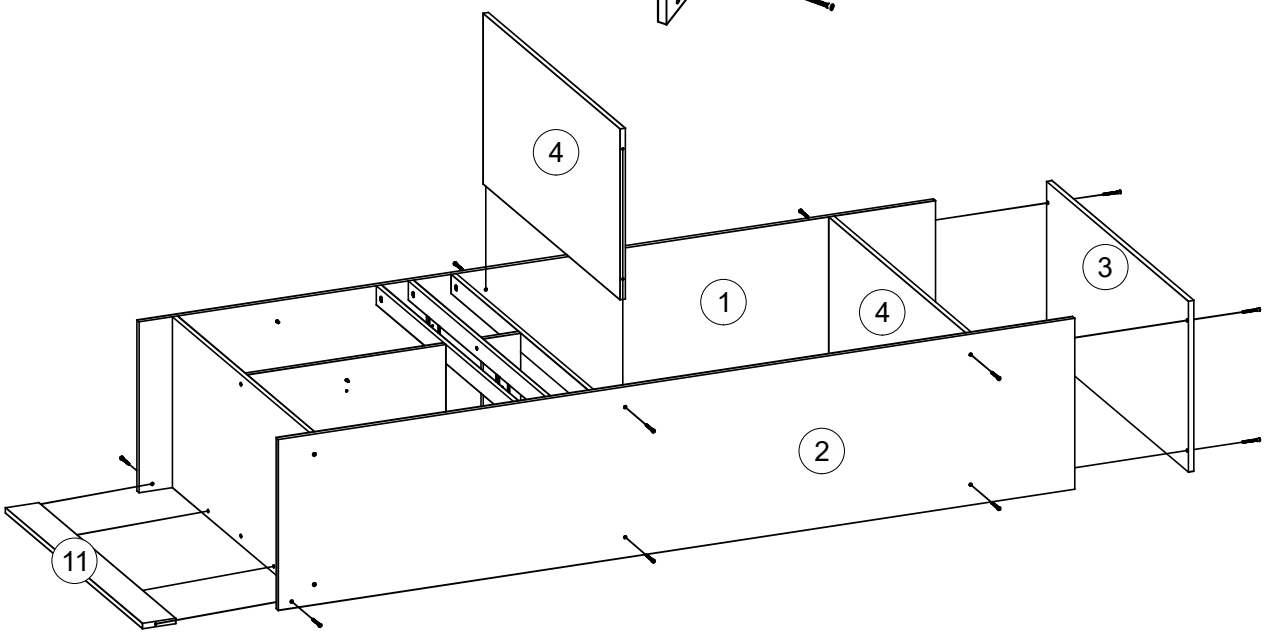

8. Для закрепления задних стенок №19 выровняйте диагонали при помощи рулетки, после чего закрепите задние стенки гвоздями 2х20, предварительно соединив их соединительным профилем №21. На боковины №1, №2, цоколь №11 набейте с помощью гвоздей пластиковые подпятники.

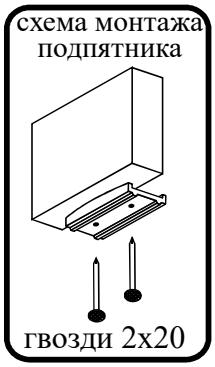

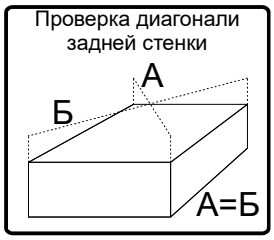

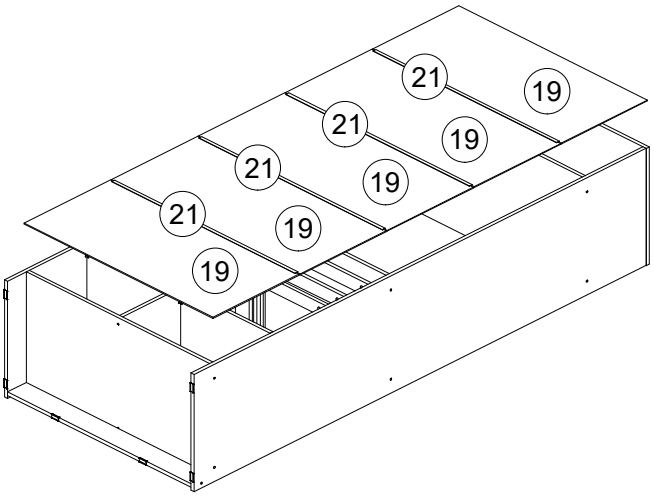

9. Соберите ящик по следующей схеме:

- Соединить заднюю стенку ящика №14 с боковинами ящика №12, №13 евровинтами, предварительно вставив дно ящика №20 в соответствующие пазы.
- Закрепить фасад ящика №15, используя эксцентриковые стяжки.
- Закрепить направляющие к боковинам ящика шурупами 4х16

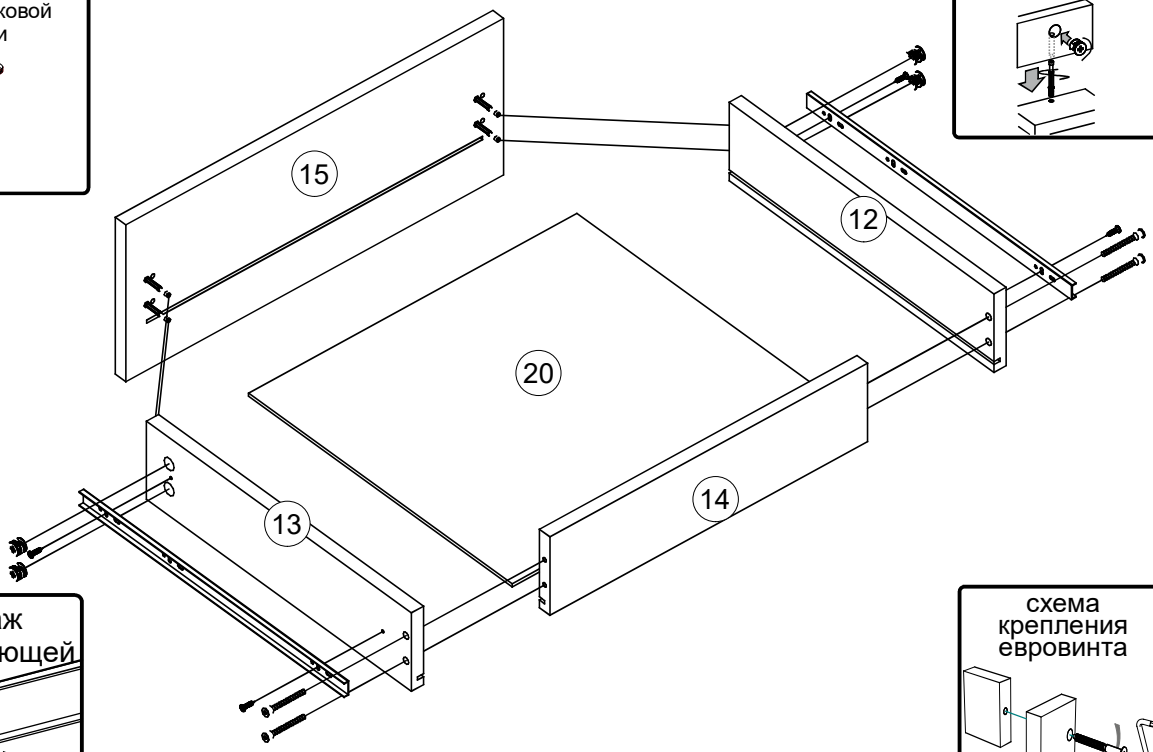

фасад (левый)

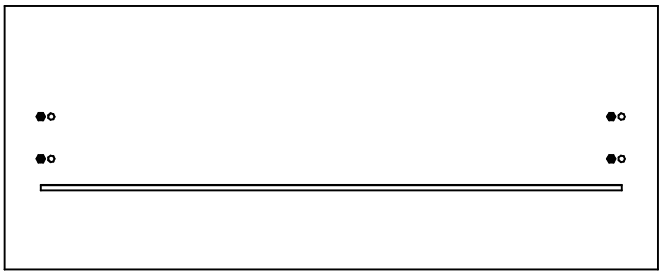

фасад (правый)

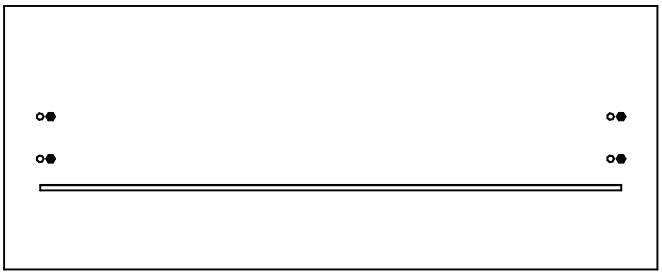

10. Установите полки №18 на полкодержатели.
11. Установите штангу №22
12. Вставьте ящики.
13. Навесьте фасады №16, №17, отрегулируйте их положение по высоте, отрегулируйте зазоры.

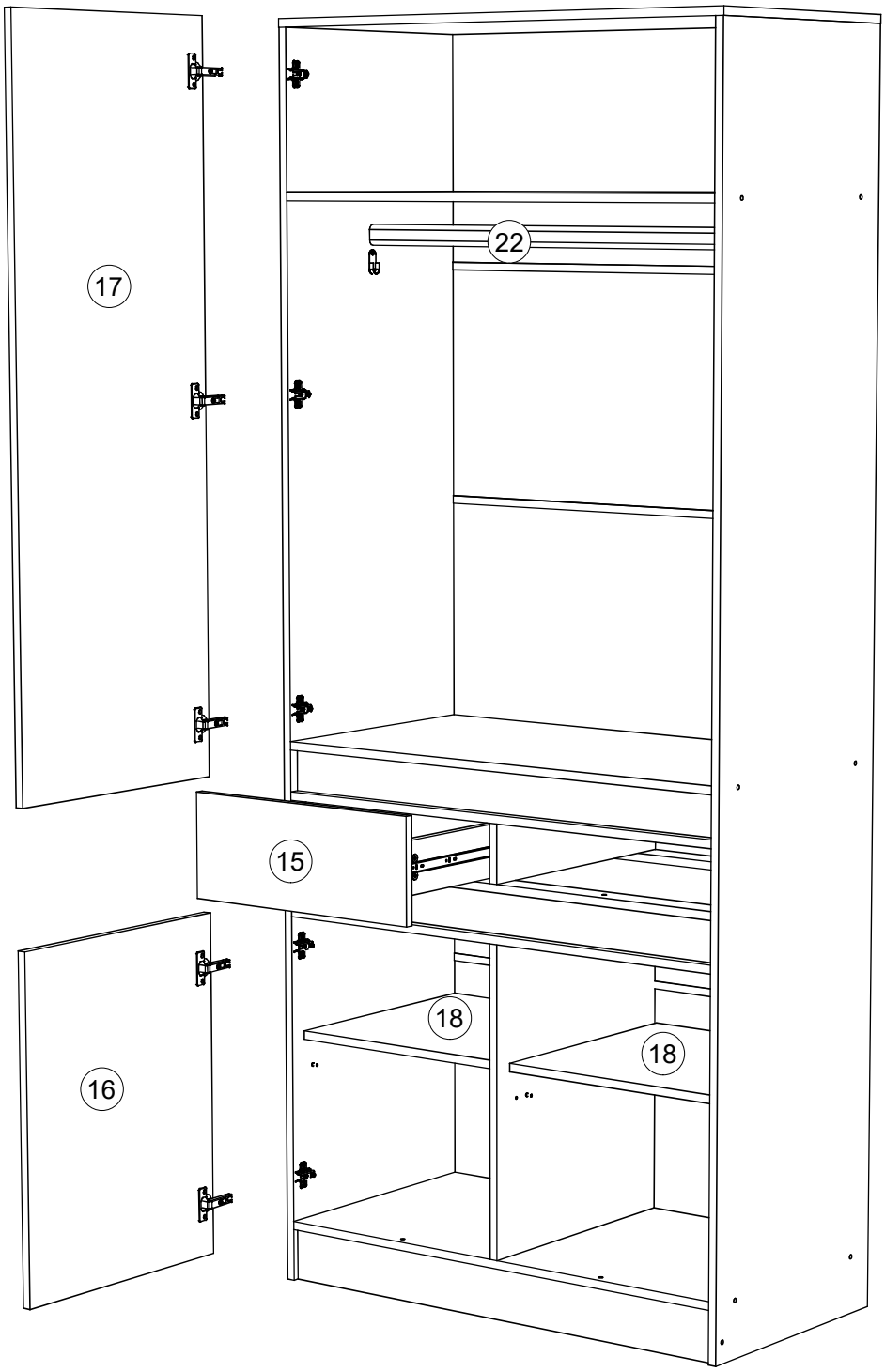

Регулирование зазоров и положения дверей с петлями

регулирование по высоте регулирование по ширине регулирование по глубине

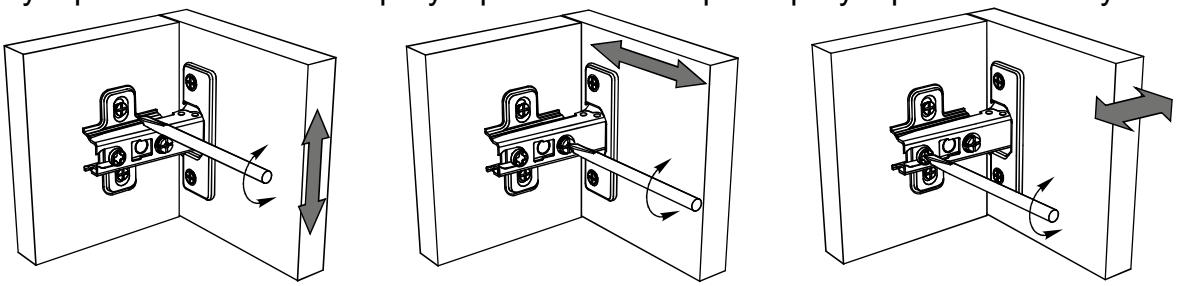

Инструкция по уходу за мебелью и правила эксплуатации

Для поддержания надлежащего внешнего вида и увеличение скора эксплуатации рекомендуется соблюдать следующие общие правила:

1. Мебель должна эксплуатироваться в сухих и теплых помещениях, имеющих отопление и вентиляцию при температуре воздуха не ниже +1° и не выше +40°, относительной влажности 65-85%.
2. Расположение мебели ближе одного метра от отопительных приборов и других источников тепла, а также под прямыми солнечными лучами, вызывает ускоренное старение покрытия и деформацию мебельных щитов.
3. Поверхность деталей мебели следует оберегать от попадания влаги во избежание разбухания каркасов, фасадов и столешницы, отклеивания кромок на боковых поверхностях.
4. Следует оберегать поверхность мебели и ее конструктивные элементы от механических повреждений, которые могут быть вызваны воздействием твердых предметов, абразивных порошков, а также чрезмерными физическими нагрузками.
5. Изделия мебели необходимо устанавливать на ровные поверхности.
6. Рекомендуется для чистки преимущественно пользоваться мягкой тканью или замшей, смоченной и хорошо отжатой перед использованием. Всегда тщательно высушивайте (протирайте сухой тканью) смоченные участки по окончании чистки. Не следует использовать средства, обладающие абразивными свойствами, а также губки с покрытием из металлического волокнообразного или стружечного материала при чистке.
7. В процессе эксплуатации мебели возможно ослабление крепежной фурнитуры, необходимо осуществлять «затяжку» всех изделий металлофурнитуры, осуществляющих крепеж и регулировку узлов, обеспечивающих открывание и трансформацию подвижных элементов.

Общие технические указания по сборке.

Для удобства транспортировки и предохранения от повреждений, мебель поставляется в разобранном виде в индивидуальной упаковке. Вы можете собрать ее самостоятельно, либо воспользоваться услугами квалифицированных сборщиков. Не приступайте к сборке, не ознакомившись с инструкцией!

Проверить комплектность каждой упаковки, согласно комплектовочной ведомости. **При обнаружении дефектов или не комплектности к сборке не приступать. Обратитесь к продавцу.** ВНИМАНИЕ! Не рекомендуется одновременно вынимать детали из всех упаковок во избежание их смешивания (можете перепутать детали). Проверить наличие фурнитуры.

Во избежание перекосов и повреждений, а также загрязнения мебели, сборку производить на ровном полу, покрытом тканью или бумагой. Необходимо соблюдать осторожность, чтобы не повредить поверхность деталей. В сборке сложных и больших изделий желательно участие двух человек. Перед началом сборки необходимо определить расположение деталей в изделии в соответствии со схемами сборки и инструкцией.

Производитель оставляет за собой право вносить незначительные изменения в конструкцию, не изменяющую внешний вид и дизайн изделия без предварительного уведомления.

Поставщик гарантирует соответствие товаров требованиям ГОСТа 16371-14 при соблюдении условий транспортировки, хранения, сборки (для мебели поставляемой в разобранном виде), эксплуатации.

Гарантийный срок эксплуатации мебели: детской и для общественных помещений - 18 месяцев, бытовой – 24 месяца. Гарантийный срок при розничной продаже через торговую сеть исчисляют со дня продажи мебели, но в пределах 30 месяцев со дня ее изготовления. Срок эксплуатации 10 лет.