## Кровать "ЛЕГЕНДА-23" *белая* *( габаритные размеры: 1842*900*1128мм)*

### 1. Схема

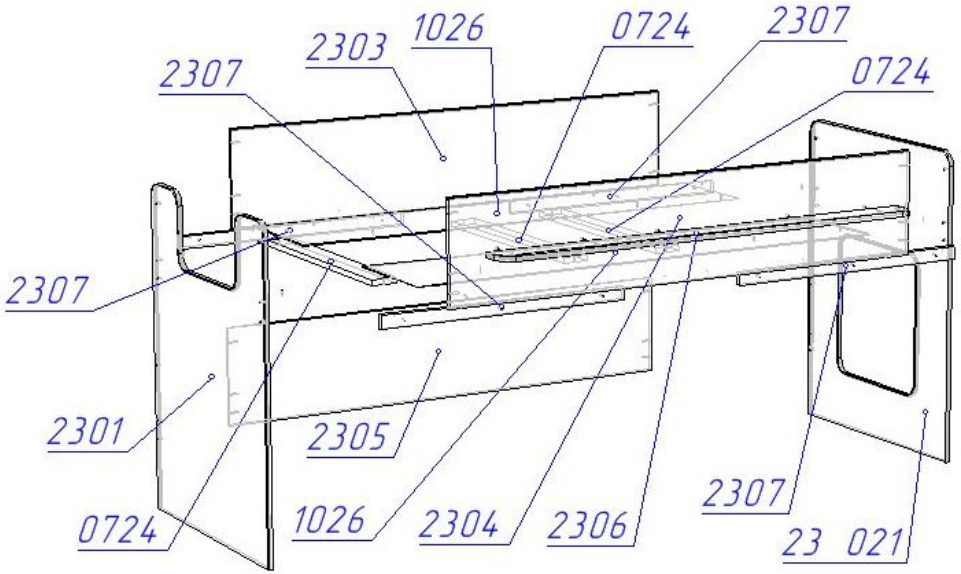


### 2. Детали

| №детали | наименование детали | размер,мм | кол-во,шт | цвет |
|---|---|---|---|---|
| | | | | |
| 23 01 | Бок левый | 1128*900 | 1 | цвет |
| 23 021 | Бок правый, с окном | 1128*900 | 1 | цвет |
| 23 03 | Борт в/яруса прямой | 1810*359 | 1 | цвет |
| 23 04 | Борт в/яруса с полкой | 1810*359 | 1 | цвет |
| 23 05 | Царга | 1810*359 | 1 | цвет |
| 23 06 | Полка | 1610*100 | 1 | база |
| 23 07 | Рейка опорная | 904*45 | 4 | б/ц |
| 07 24 | Обрешетка | 810*95 | 8 | б/ц |
| 10 26 | Настил на обрешетку | 1800*390 | 2 | клен |
| | | | | |
| | | | | |
| | | | | |
| | | | | |
| | | | | |
| | | | | |

### 3. Фурнитура

| № п/п | наименование | кол-во, шт |
|---|---|---|
| 1 | Гвоздь 2*20мм | 8 |
| 2 | Заглушка белая | 23 |
| 3 | Ключ шестигранный | 1 |
| 4 | Подпятник пластик. Белый | 4 |
| 5 | Стяжка мебельная 7*50мм | 23 |
| 6 | Саморез 4*30мм | 28 |
| | | |
| | | |
| | | |
| | | |

### 4. Порядок сборки.

Для сборки необходимы следующие инструменты: рулетка, отвертка, ключ шестигранный (прилагается).
Сборку желательно производить вдвоем, на ровной поверхности. Для сборки требуется свободная площадь пола несколько превышающая габаритные размеры изделия.
Сборка осуществляется путём стягивания деталей через сквозные и торцевые отверстия мебельной стяжкой 7*50мм.
Установить подпятники на бок левый(23 01) и бок правый(23 021) при помощи гвоздей(1).
Между боков закрепить борта в/яруса (23 03 и 23 04). К бортам, в нижней их части, закрепить саморезами(6) рейки опорные(23 07). На опорных рейках разместить обрешетку (07 24) и закрепить саморезами(6).
Установить между боков царгу(23 05) и закрепить ее к бокам кровати стяжками(5)..
К борту в/яруса(23 04) закрепить стяжками(5) полку(23 06).
На обрешетку кровати положить настил(10 26).
Закрыть все видимые стяжки декоративными заглушками(2).

Разборка Мебельного изделия выполнять в последовательности обратной сборке.

Мебель рекомендуется эксплуатировать в помещении с температурой воздуха не ниже +2с и относительной влажности воздуха от 40 до 70%.
Для ухода за мебелью не применять агрессивные и абразивные моющие средства.
Запрещается ставить изделие вблизи нагревательных приборов.
Сохранность и долговечность изделия зависит от правильной эксплуатации и ухода за ней.

# Лестница "ЛП-22" ( габаритные размеры: 462*330*864мм)

## 1. Схема

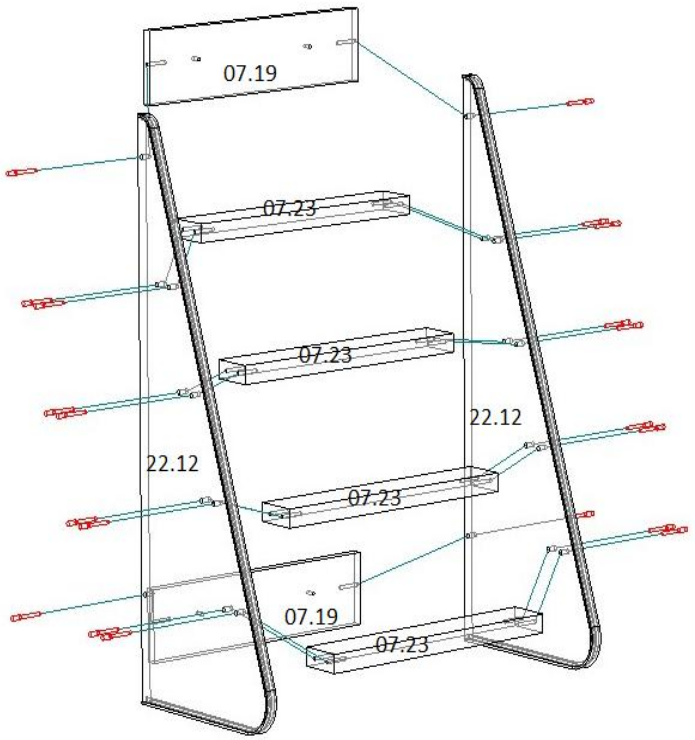


## 2. Детали

| №детали | наименование детали | размер,мм | кол-во,шт | цвет |
|---|---|---|---|---|
| | | | | |
| 22.12 | Бок лестницы | 864*330 | 2 | б |
| 07.19 | Царга лестницы | 430*100 | 2 | б |
| 07.23 | Ступень | 430*70 | 4 | б/ц |

## 3. Фурнитура

| № п/п | наименование | кол-во, шт |
|---|---|---|
| 1 | Ключ шестигранный | 1 |
| 2 | Стяжка мебельная 7*50мм | 20 |
| 3 | Саморез 4*30мм | 4 |
| 4 | Заглушка, пластик | 20 |
| 5 | Заглушка самоклейка | 4 |

## 4. Порядок сборки.

Для сборки необходимы следующие инструменты: рулетка, отвертка, ключ шестигранный (прилагается).

Сборку желательно производить вдвоем, на ровной поверхности. Для сборки требуется свободная площадь пола несколько превышающая габаритные размеры изделия.

Сборка осуществляется путём стягивания деталей через сквозные и торцевые отверстия мебельной стяжкой 7*50мм.

Соединить бока лестницы(22.12) со ступенями(07.23) и царгами(07.19) мебельными стяжками(2).

Закрепить лестницу к корпусу мебельного изделия саморезами(3) в удобном для Вас месте.

На все видимые стяжки установить декоративные заглушки(4).

Разборка Мебельного изделия выполнять в последовательности обратной сборке.

Мебель рекомендуется эксплуатировать в помещении с температурой воздуха не ниже +2с и относительной влажности воздуха от 40 до 70%.

Для ухода за мебелью не применять агрессивные и абразивные моющие средства.

Запрещается ставить изделие вблизи нагревательных приборов.

Сохранность и долговечность изделия зависит от правильной эксплуатации и ухода за ней.