Модульная система «Челси»
Комод

1202x768x450 (ШxВxГ)

Комплектовочная ведомость на детали

№ упаковки	Наименование	Размер (мм)		Кол-во (шт)	№ по схеме
		Длина	Ширина		
№1	Дно ящика	398	524	6	1
	Задняя стенка (ЛДВП)	345	1196	2	2
	Фасад ящика	200	597	6	3
	Бок ящика левый	400	100	6	4
	Планка	568	60	6	5
	Задняя стенка ящика	510	100	6	6
	Перегородка правая	666	426	1	7
	Бок ящика правый	400	100	6	8
	Цоколь	1168	70	1	12
	Бок левый	752	426	1	13
	Перегородка левая	666	426	1	14
	Крышка	1202	450	1	15
	Бок правый	752	426	1	16
	Вязка	1168	426	1	17
	Профиль соединительный	1168		1	18
№2	Фурнитура			1	

Сборку рекомендуется производить с помощью специалиста, так как неправильная сборка может привести к нежелательным последствиям. Инструкция даст Вам необходимые рекомендации по сборке, порядка которого просим Вас придерживаться. Перед сборкой внимательно ознакомьтесь с инструкцией, проверьте комплектность фурнитуры и разберите ее по назначению.

необходимый инструмент для сборки

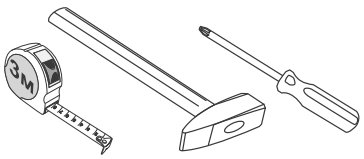

*также необходим инструмент для сверления отверстий диаметром 5-6 мм.

Евровинт 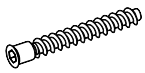 34 шт	Заглушка евровинта 6 шт	Ключ для евровинта 1 шт	Стяжка эксцентриковая 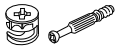 44 к-кт
Шуруп 4х16 48 шт	Направляющие ПВШ 400 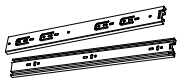 6 к-кт	Подпятник 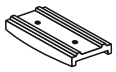 7 шт	Гвоздь 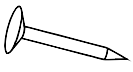 60 шт

Схема сборки модуля: Комод

1. Сборку следует проводить вдвоём в сухом помещении на ровной поверхности. Перед сборкой определить место установки изделия, вскрыть все упаковки, закрепить необходимую фурнитуру по наметкам согласно инструкции. После этого можно приступать к дальнейшей сборке.

2. Вкрутите штоки эксцентриковой стяжки в крышку 15, боковины 13,16 и перегородки 7,14. Шурупами 4х16 прикрепите направляющие ящиков к боковинам 13,16 и перегородкам 7,14(схема 1).

3. Соберите корпус комода. Для этого сначала закрепите евровинтами перегородки 7,14 к вязке17, затем эксцентриковой стяжкой закрепите планки 5 к перегородкам 7,14, и к боковинам 13,16 , После этого евровинтами закрепите вязку 17 и цоколь 12 к боковинам 13,16. Гвоздями прикрепите подпятники к деталям 13,16,12 (схема 2).

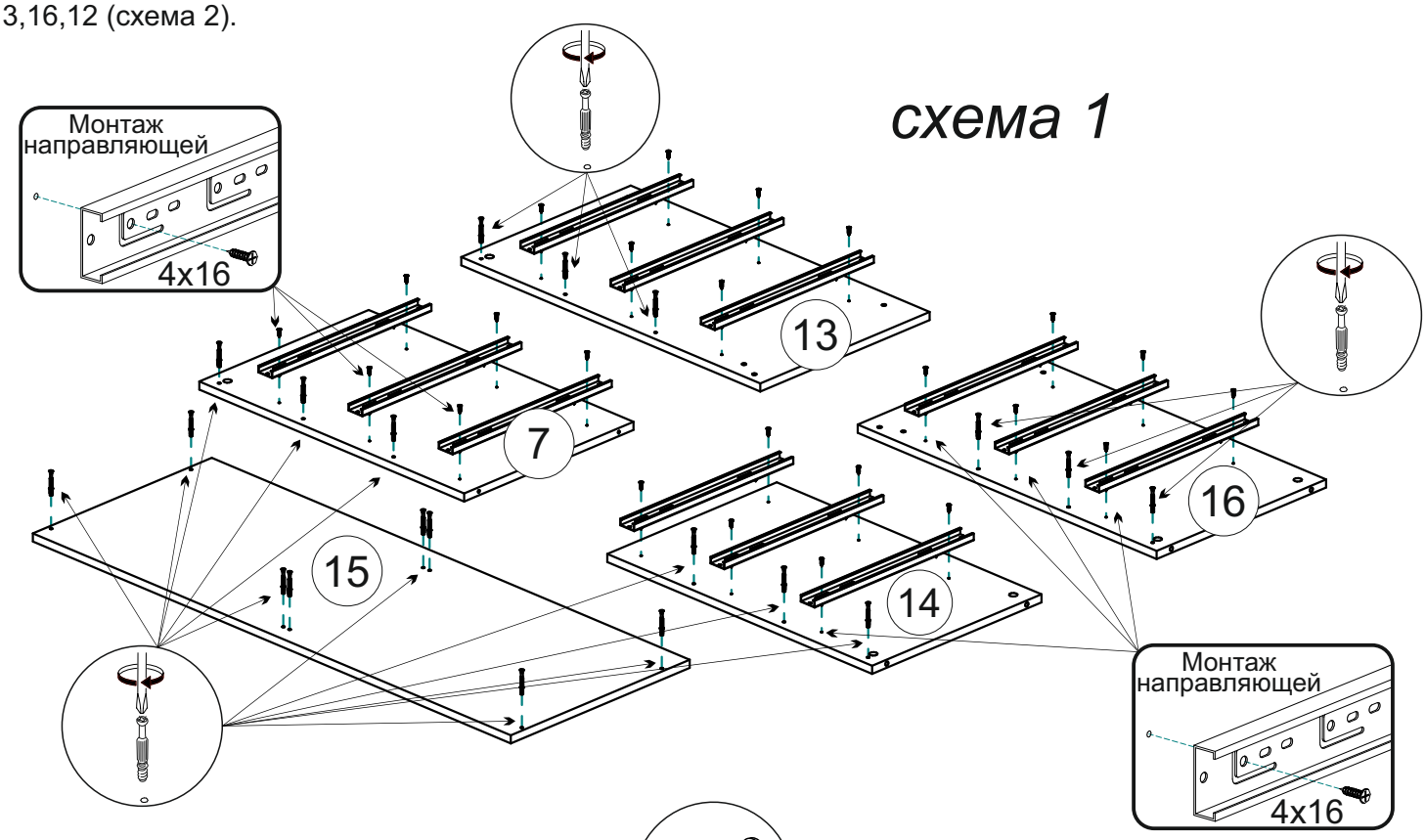

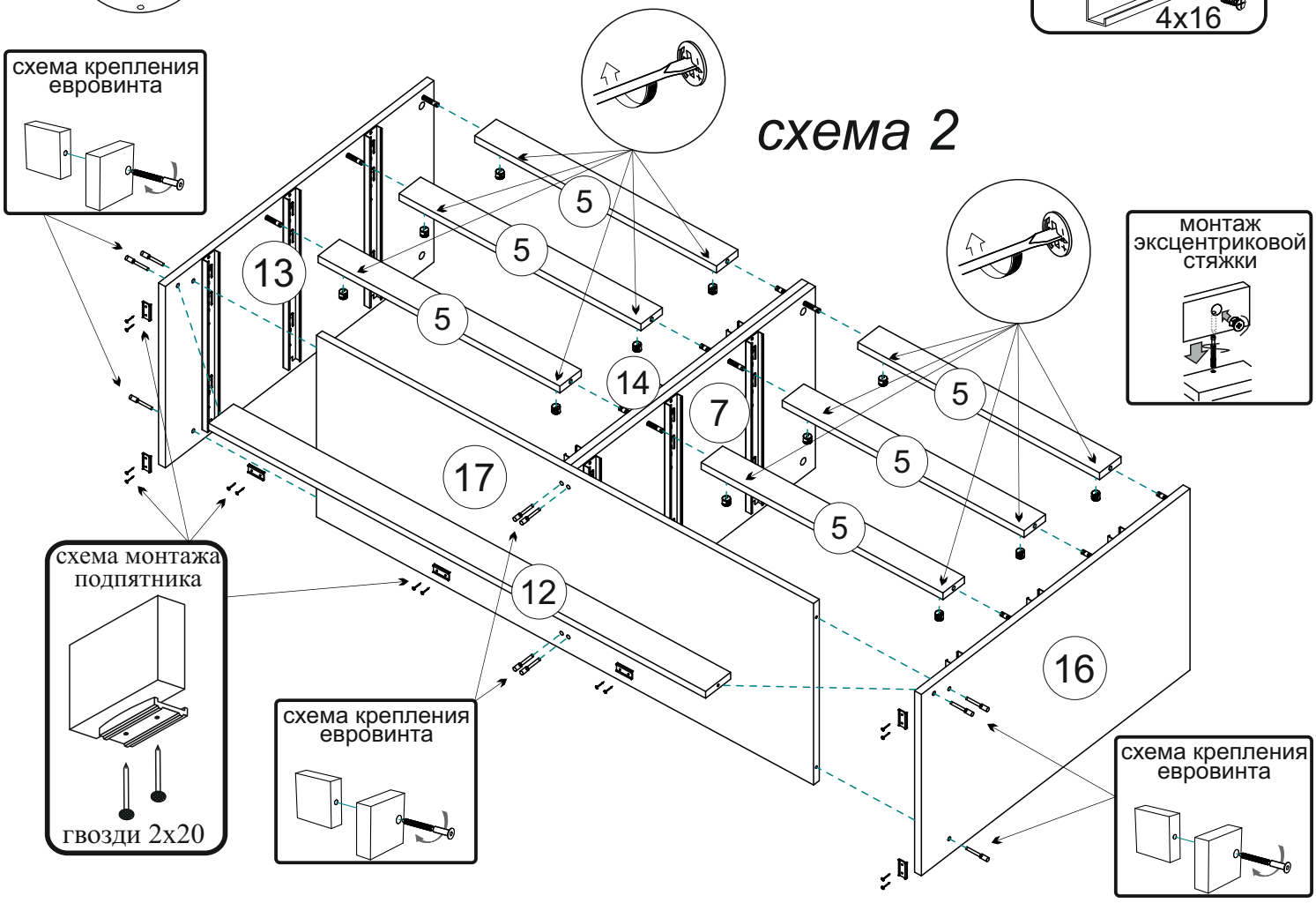

4. Эксцентриковой стяжкой закрепите крышку15 к боковинам 13,16 и перегородкам 7,14 (схема 3).

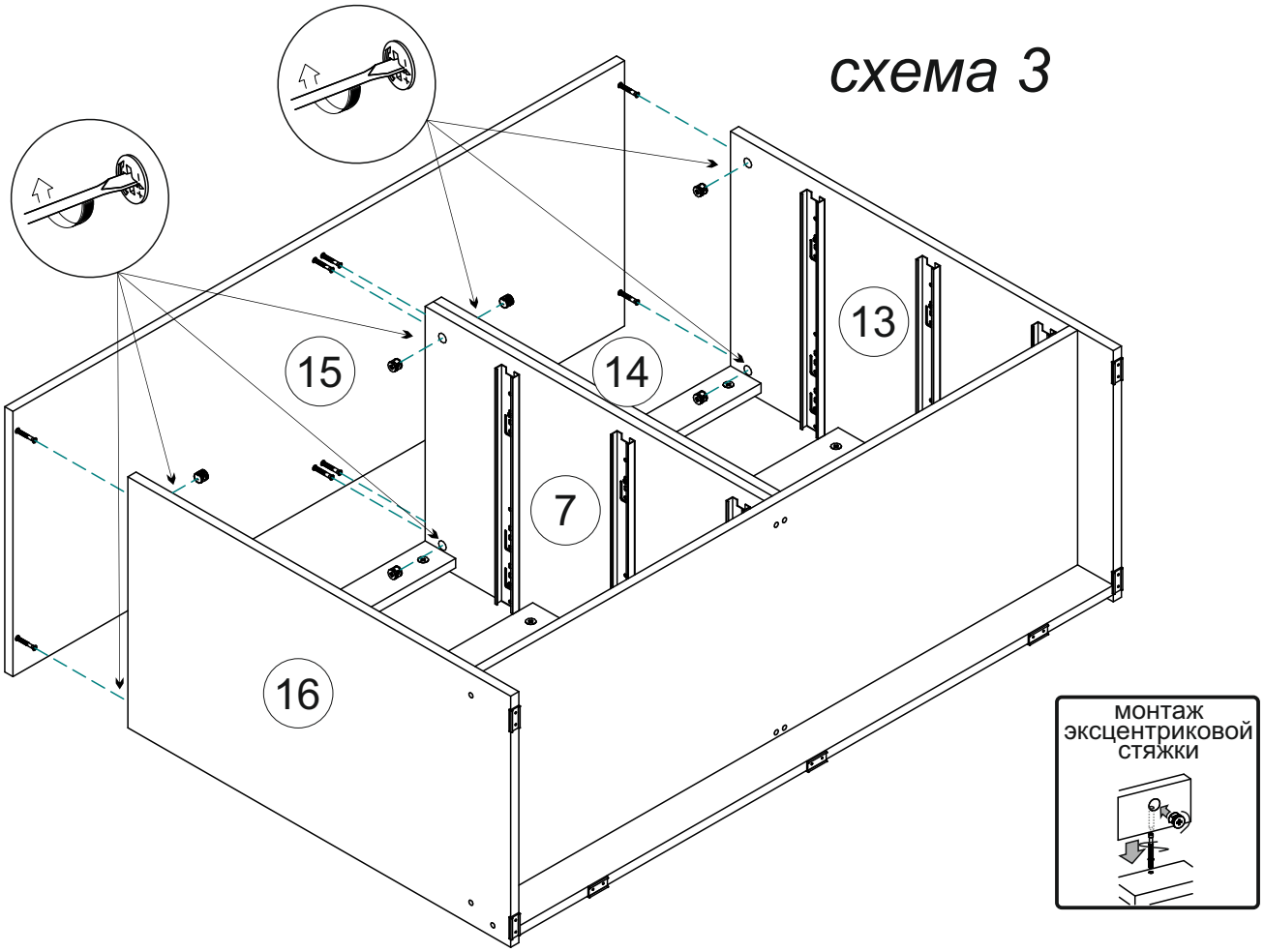

5. Переверните изделие лицевой стороной вниз. С помощью рулетки уровняйте диагонали А и Б, затем, не нарушая диагоналей, гвоздями закрепите задние стенки (ЛДВП) 2, предварительно соединив их профилем 18 (схема 4).

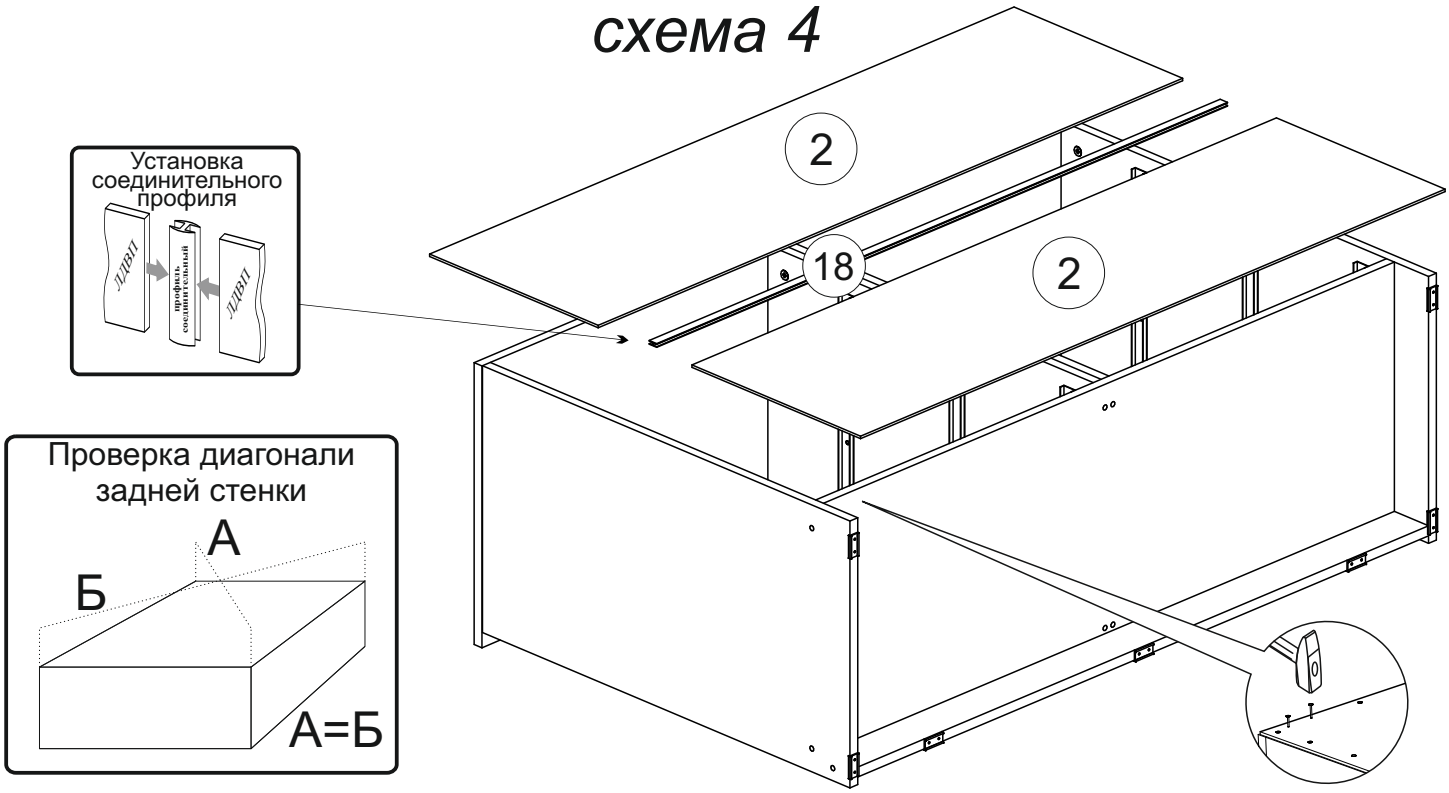

6. Соберите ящики. Для этого скрепите евровинтами детали 4,6,8. Вставьте дно ящика 1 в пазы, затем эксцентриковой стяжкой закрепите фасад ящика 3 к боковинам 4,8. Шурупами 4x16 закрепите ответные части направляющих к боковинам 4,8 (схема 5).

7. Вставьте ящики на свои места (схема 6).

схема 5

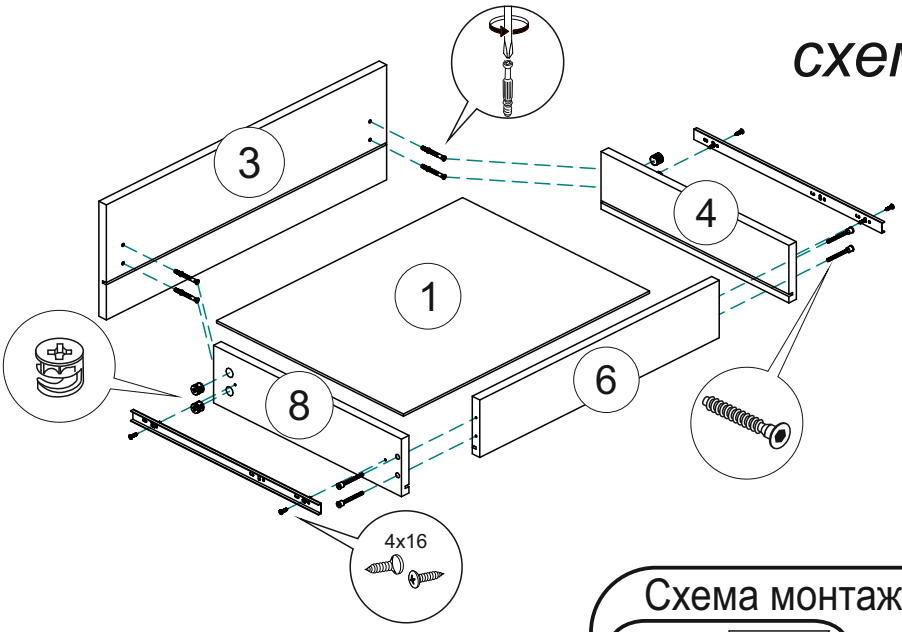

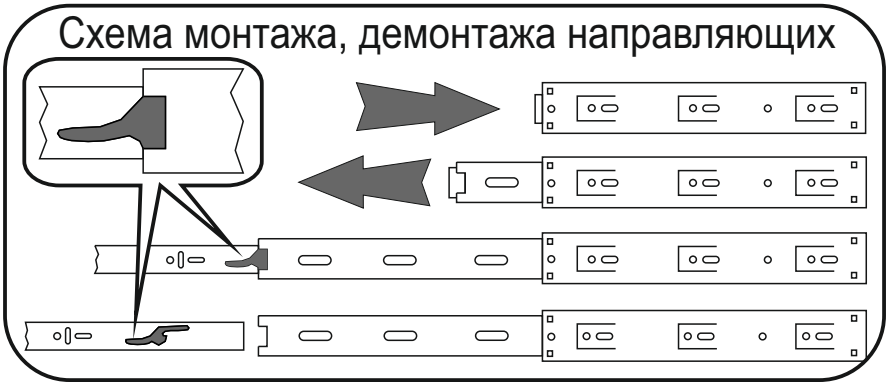

схема 6

Инструкция по уходу за мебелью и правила эксплуатации

Для поддержания надлежащего внешнего вида и увеличение скора эксплуатации рекомендуется соблюдать следующие общие правила:

1. Мебель должна эксплуатироваться в сухих и теплых помещениях, имеющих отопление и вентиляцию при температуре воздуха не ниже +1° и не выше +40°, относительной влажности 65-85%.
2. Расположение мебели ближе одного метра от отопительных приборов и других источников тепла, а также под прямыми солнечными лучами, вызывает ускоренное старение покрытия и деформацию мебельных щитов.
3. Поверхность деталей мебели следует оберегать от попадания влаги во избежание разбухания каркасов, фасадов и столешницы, отклеивания кромок на боковых поверхностях.
4. Следует оберегать поверхность мебели и ее конструктивные элементы от механических повреждений, которые могут быть вызваны воздействием твердых предметов, абразивных порошков, а также чрезмерными физическими нагрузками.
5. Изделия мебели необходимо устанавливать на ровные поверхности.
6. Рекомендуется для чистки преимущественно пользоваться мягкой тканью или замшей, смоченной и хорошо отжатой перед использованием. Всегда тщательно высушивайте (протирайте сухой тканью) смоченные участки по окончании чистки. Не следует использовать средства, обладающие абразивными свойствами, а также губки с покрытием из металлического волокнообразного или стружечного материала при чистке.
7. В процессе эксплуатации мебели возможно ослабление крепежной фурнитуры, необходимо осуществлять «затяжку» всех изделий металлофурнитуры, осуществляющих крепеж и регулировку узлов, обеспечивающих открывание и трансформацию подвижных элементов.

Общие технические указания по сборке.

Для удобства транспортировки и предохранения от повреждений, мебель поставляется в разобранном виде в индивидуальной упаковке. Вы можете собрать ее самостоятельно, либо воспользоваться услугами квалифицированных сборщиков. Не приступайте к сборке, не ознакомившись с инструкцией!

Проверить комплектность каждой упаковки, согласно комплектовочной ведомости. **При обнаружении дефектов или не комплектности к сборке не приступать. Обратитесь к продавцу.** ВНИМАНИЕ! Не рекомендуется одновременно вынимать детали из всех упаковок во избежание их смешивания (можете перепутать детали). Проверить наличие фурнитуры.

Во избежание перекосов и повреждений, а также загрязнения мебели, сборку производить на ровном полу, покрытом тканью или бумагой. Необходимо соблюдать осторожность, чтобы не повредить поверхность деталей. В сборке сложных и больших изделий желательно участие двух человек. Перед началом сборки необходимо определить расположение деталей в изделии в соответствии со схемами сборки и инструкцией.

Производитель оставляет за собой право вносить незначительные изменения в конструкцию, не изменяющую внешний вид и дизайн изделия без предварительного уведомления.

Поставщик гарантирует соответствие товаров требованиям ГОСТа 16371-14 при соблюдении условий транспортировки, хранения, сборки (для мебели поставляемой в разобранном виде), эксплуатации.

Гарантийный срок эксплуатации мебели: детской и для общественных помещений - 18 месяцев, бытовой – 24 месяца. Гарантийный срок при розничной продаже через торговую сеть исчисляют со дня продажи мебели, но в пределах 30 месяцев со дня ее изготовления. Срок эксплуатации 10 лет.