РЕГИОН 058

МЕБЕЛЬНАЯ ФАБРИКА

Инструкция по сборке
Шкаф Корд 1,2 м
Габариты ШхВхГ: 1200х2200х520

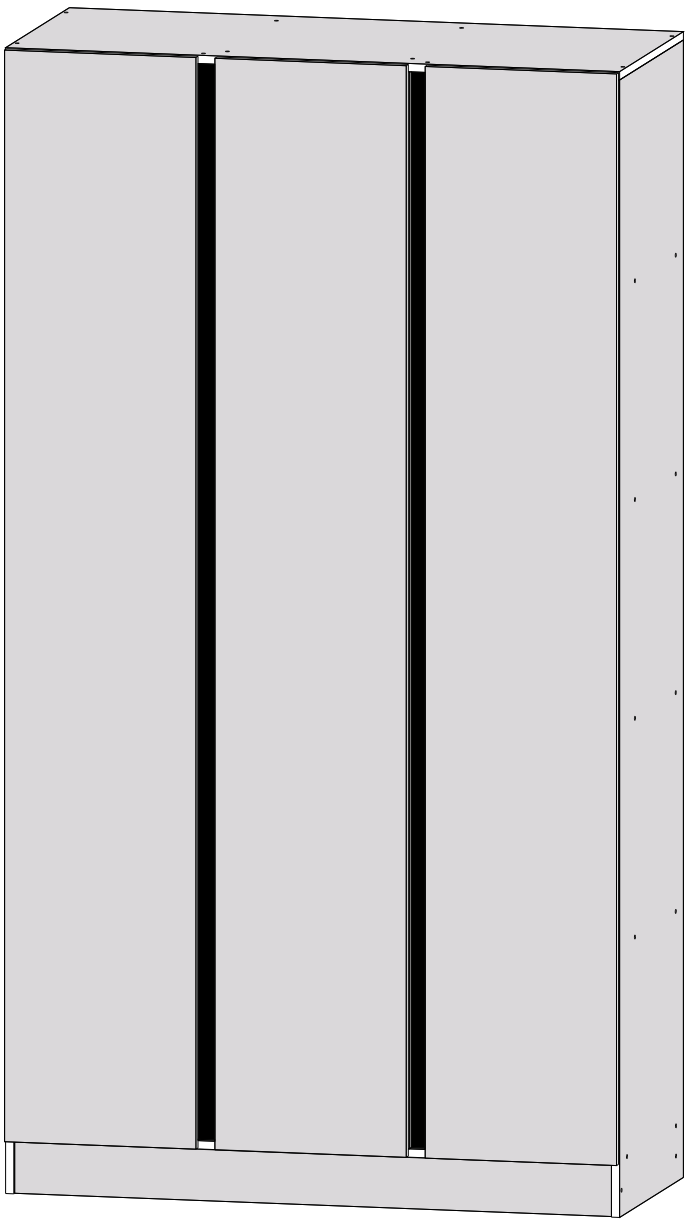

QR cod
Шкаф Корд 1,2 м

Российская Федерация,440004,
Пензенская обл., г.Пенза,ул.Рябова,д7б

(8412)45-28-43,45-28-44

region058@list.ru

https://регион058.рф

Таблица комплектации изделия

Упаковка	Наименование детали	Размер детали	Кол-во	№
Упаковка №1	Боковина	2184x500	2	1/2
Упаковка №2	Крыша	1200x500	1	3
	Вязка	1168x500	1	4
	Вязка	395x440	4	5
	Вязка	346x500	2	6
	ЛДВП задняя стенка	418x1196	2	10
	ЛДВП задняя стенка	420x1196	3	11
	Профиль соединительный	1196	4	-
	Труба ф25(штанга)	343	1	-
Упаковка №3	Перегородка	2068x500	2	12/13
	Цоколь	100x1168	2	7
	Панель(черн/дуб кр.зол)	2068x60	2/2	9
Упаковка №4	Вязка	395x440	4	5
Упаковка №5	Фасад	2096x374	3	8
Упаковка №6	Фурнитура	-	-	-

Регулирование зазоров и положения дверей с петлями

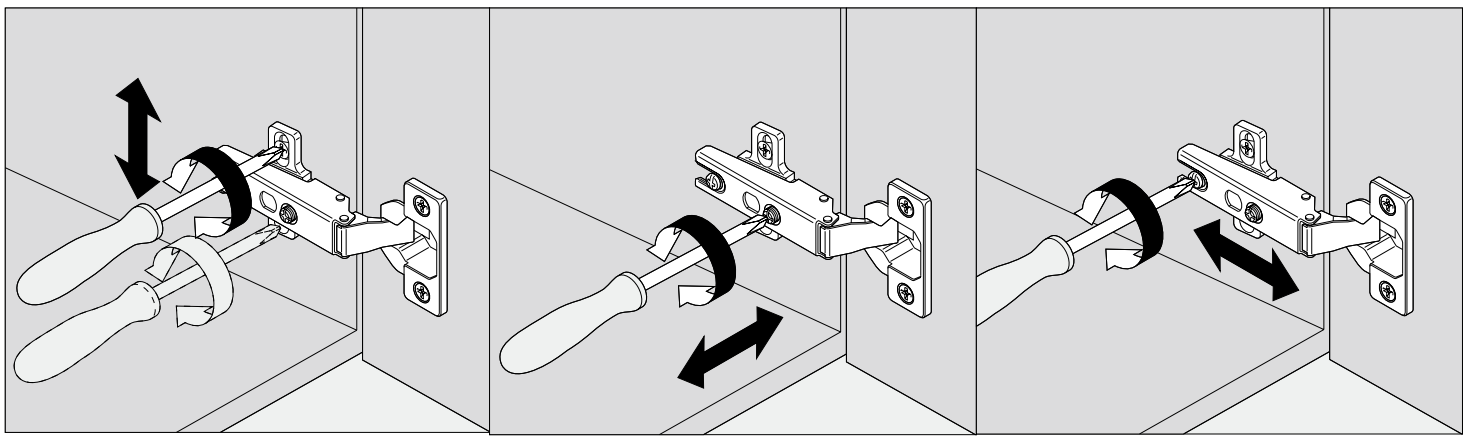

Таблица комплектации фурнитурой

Евровинт	Евроключ	Заглушка	Петля	Фланец	Подпятник
77 шт.	1 шт.	60 шт.	12 шт.	2 шт.	8 шт.
Выталк-ль	Гвозди	Шуруп 4х16			
2 шт.	70 гр.	60 гр.			

Инструмент для сборки изделия

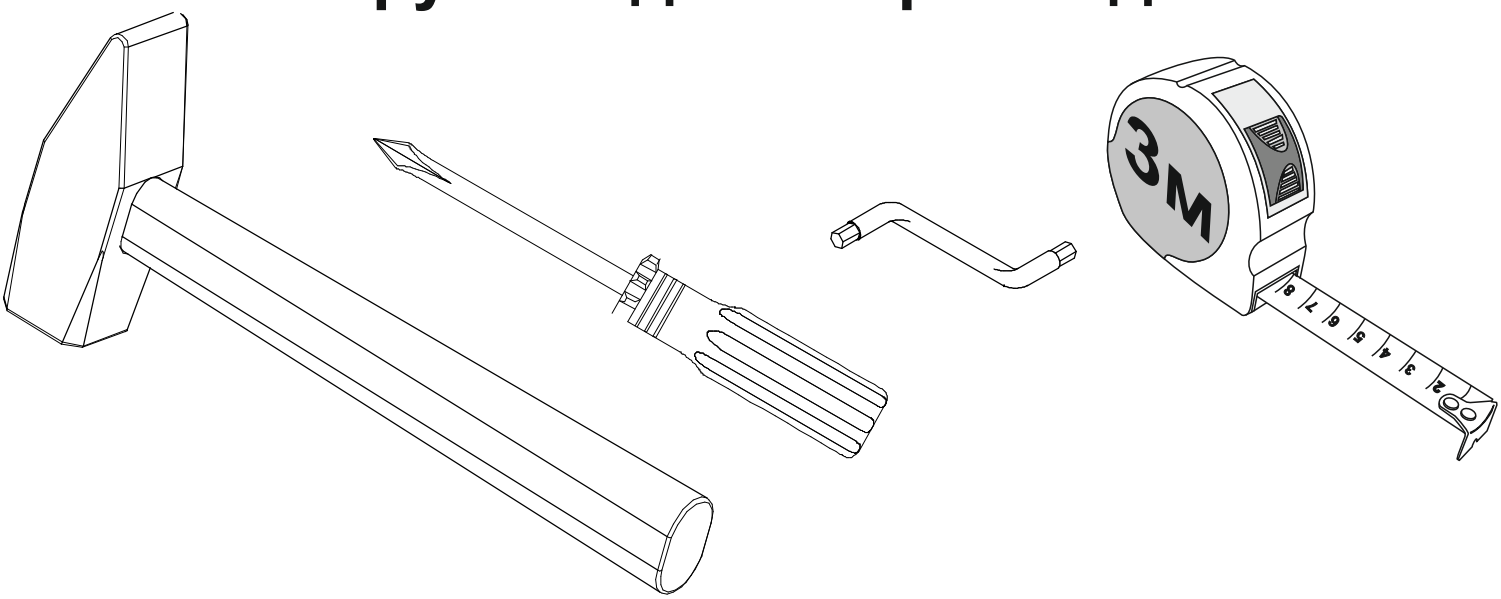

Сборку следует проводить вдвоём в сухом помещении на ровной поверхности.

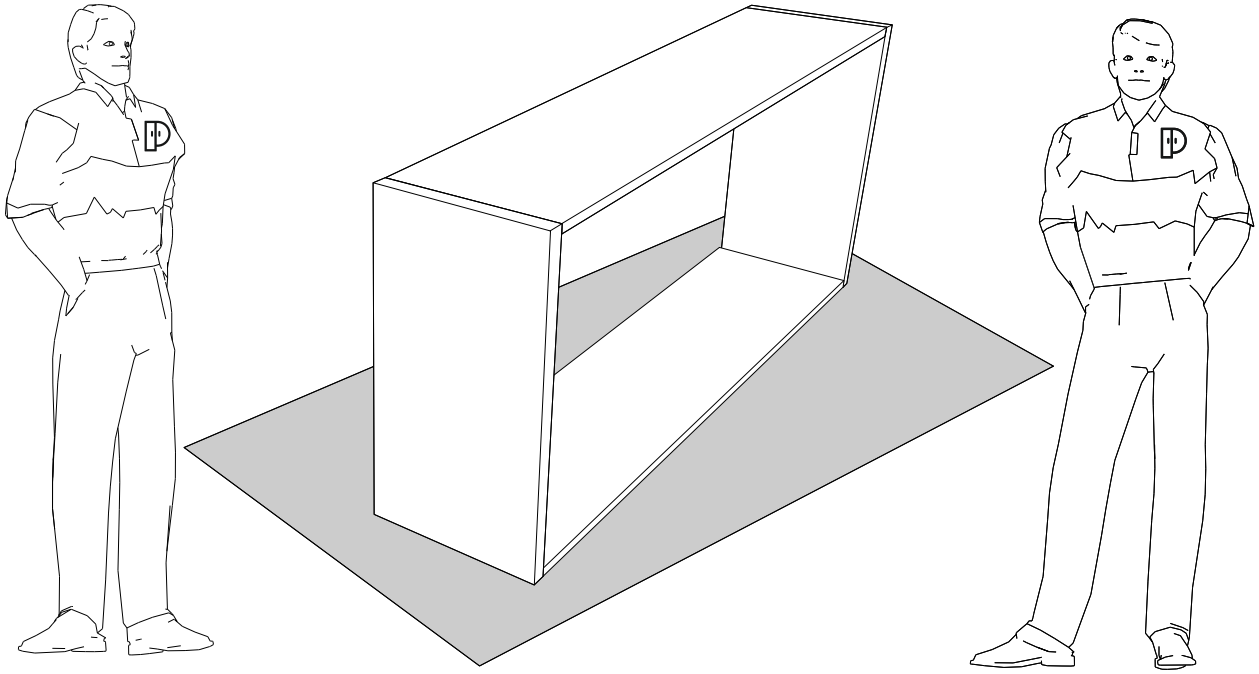

Сборку изделия производить согласно данной инструкции на ровном полу, застеленном материалом предотвращающим порчу деталей.
Перед сборкой изделия необходимо внимательно ознакомиться с инструкцией, проверить количество деталей и фурнитуры, определить положение деталей в изделии по схеме сборки.
Детали необходимо закрепить прочно, не допуская их качания. При сборке следует избегать неосторожных ударов и излишних усилий.
Настоятельно рекомендуем доверить сборку профессиональным сборщикам.
В связи с постоянным совершенствованием и модернизации мебельная фабрика оставляет за собой права вносить изменения в конструкцию без предварительного оповещения.
За механические повреждения, возникшие при транспортировке, сборке и хранение мебельная фабрика ответственности не несет.
В случаи обнаружения производственных дефектов или недостачу элементов следует обращаться по месту приобретению мебели.

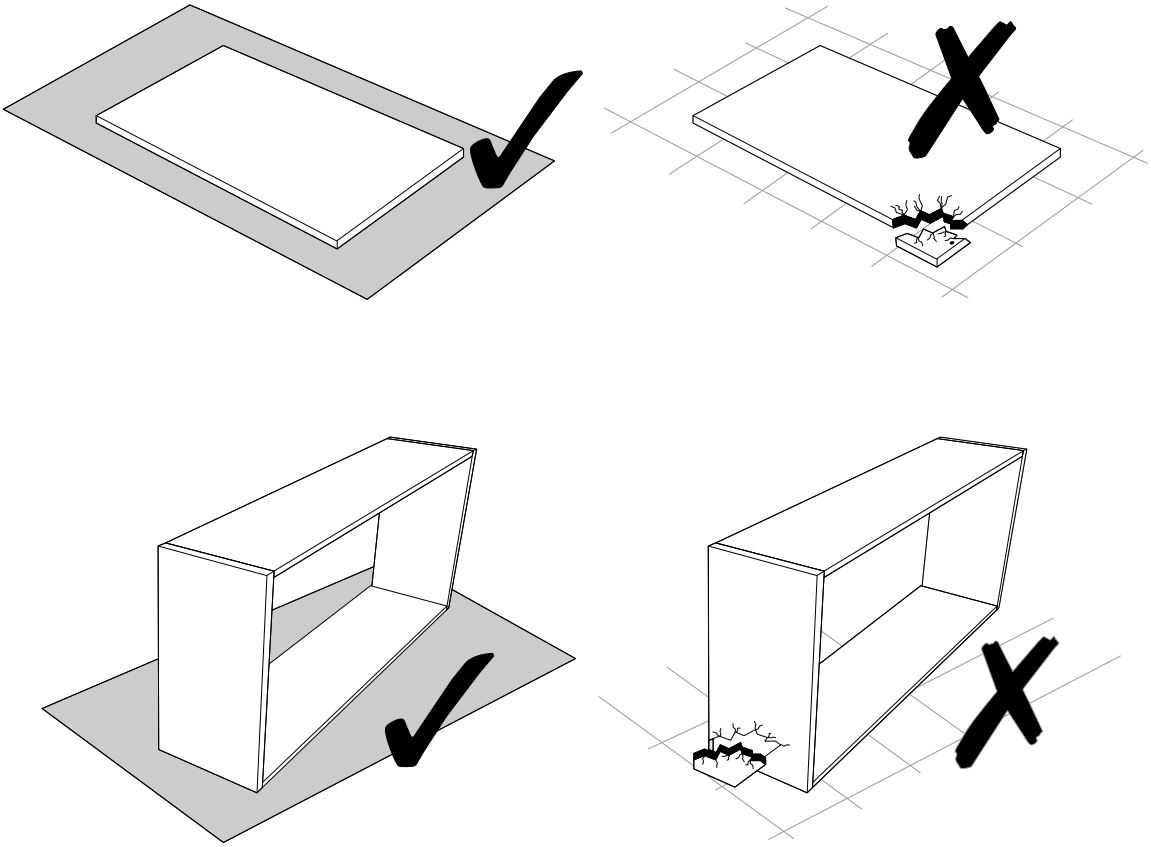

Сборка шкафа

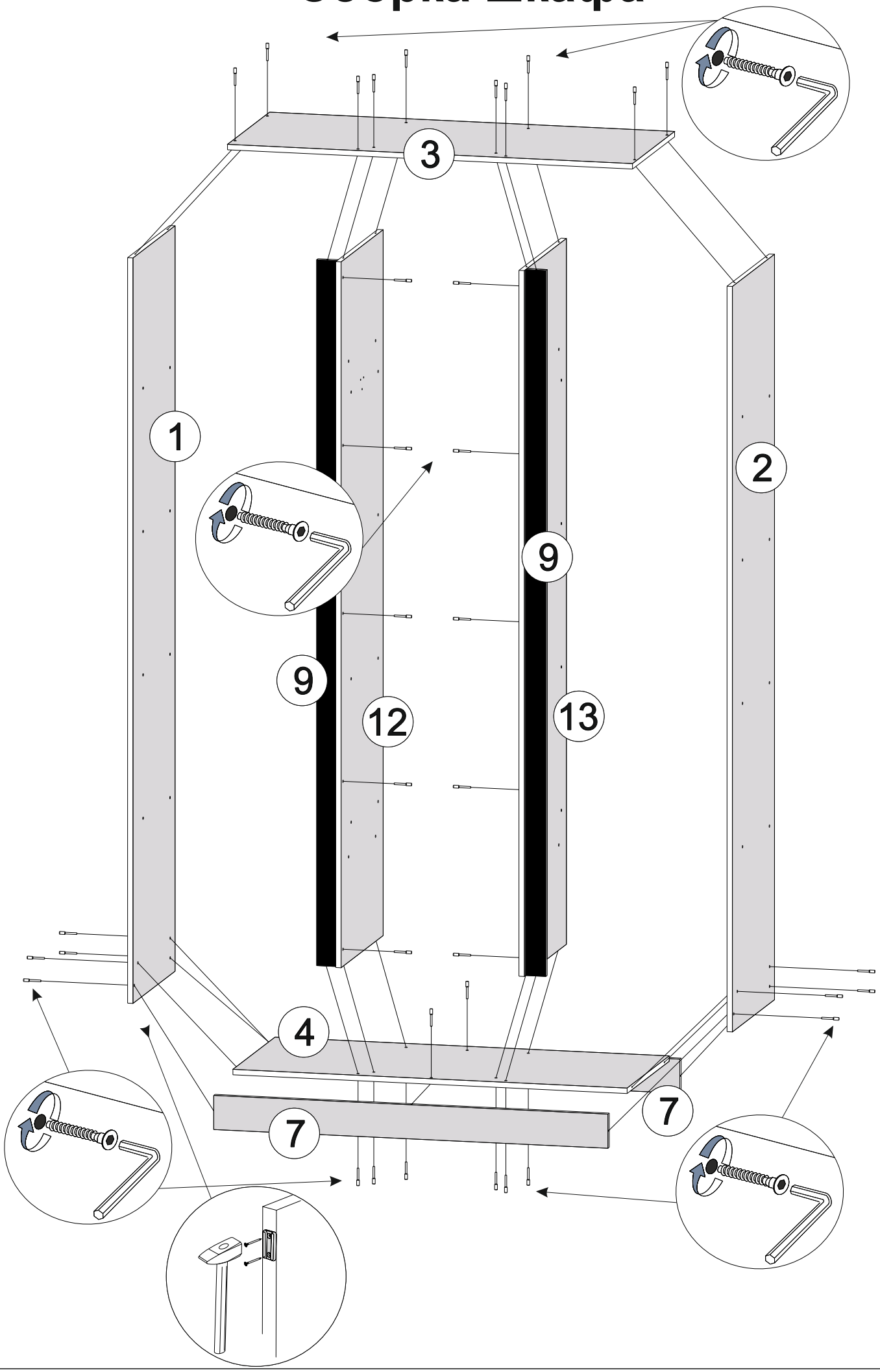

1.) На боковины 1 и 2 набить подпятники с помощью гвоздей.
2.) Евровинтами закрепить панели 9 на перегородках 12 и 13.
3.) Крышу 3 и вязку 4 закрепить на боковинах 1,2 и перегородках 12,13.
4.) Панели 9 закрепить на крыше 3 и вязке 4 евровинтами.
5.) Цоколи 7 закрепить на боковинах 1,2 и вязке 4.

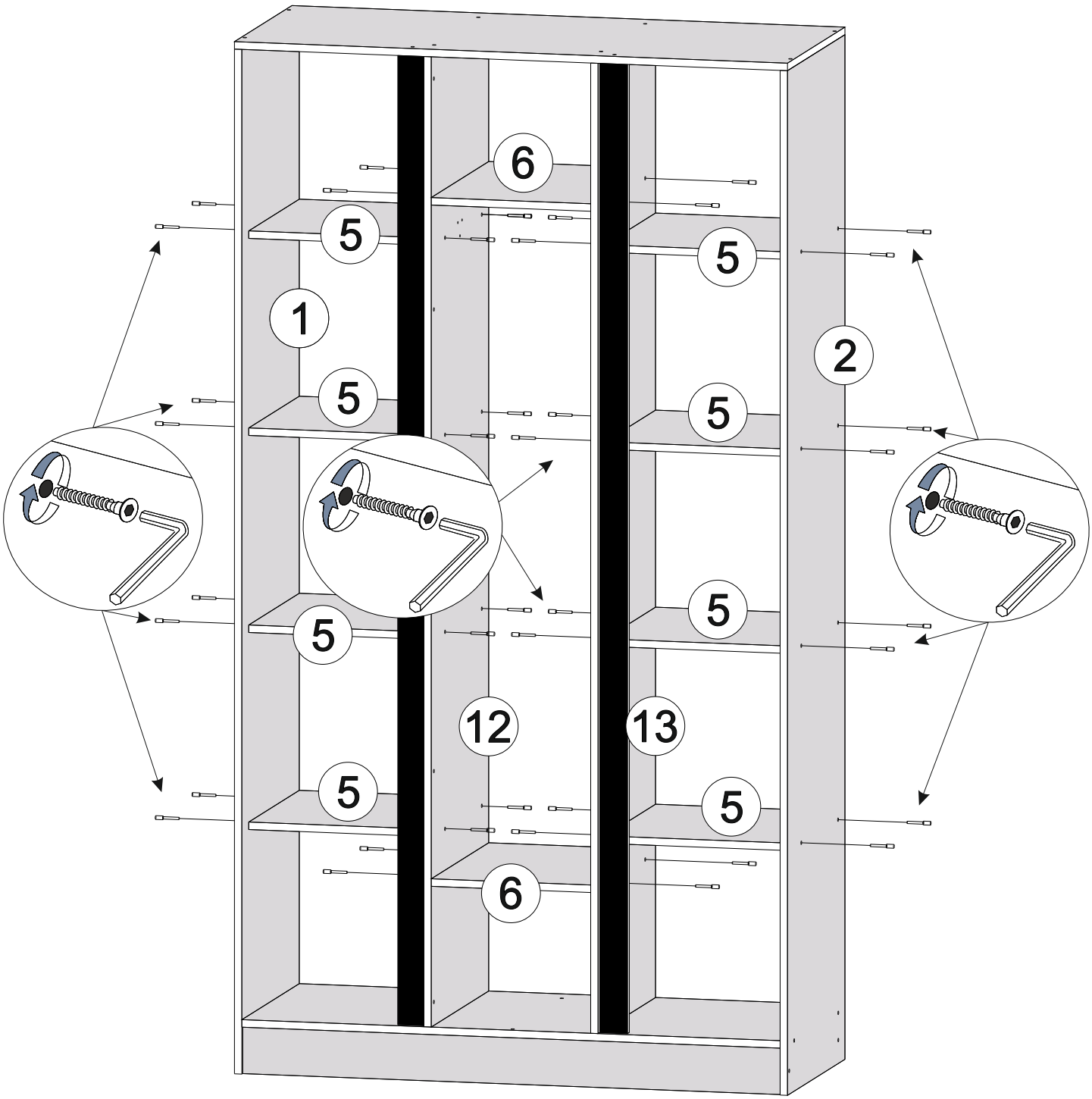

6.) Вязки 5 закрепить на боковинах и перегородках 1,12 и 2,13.
7.) Вязки 6 закрепить на перегородках 12 и 13.

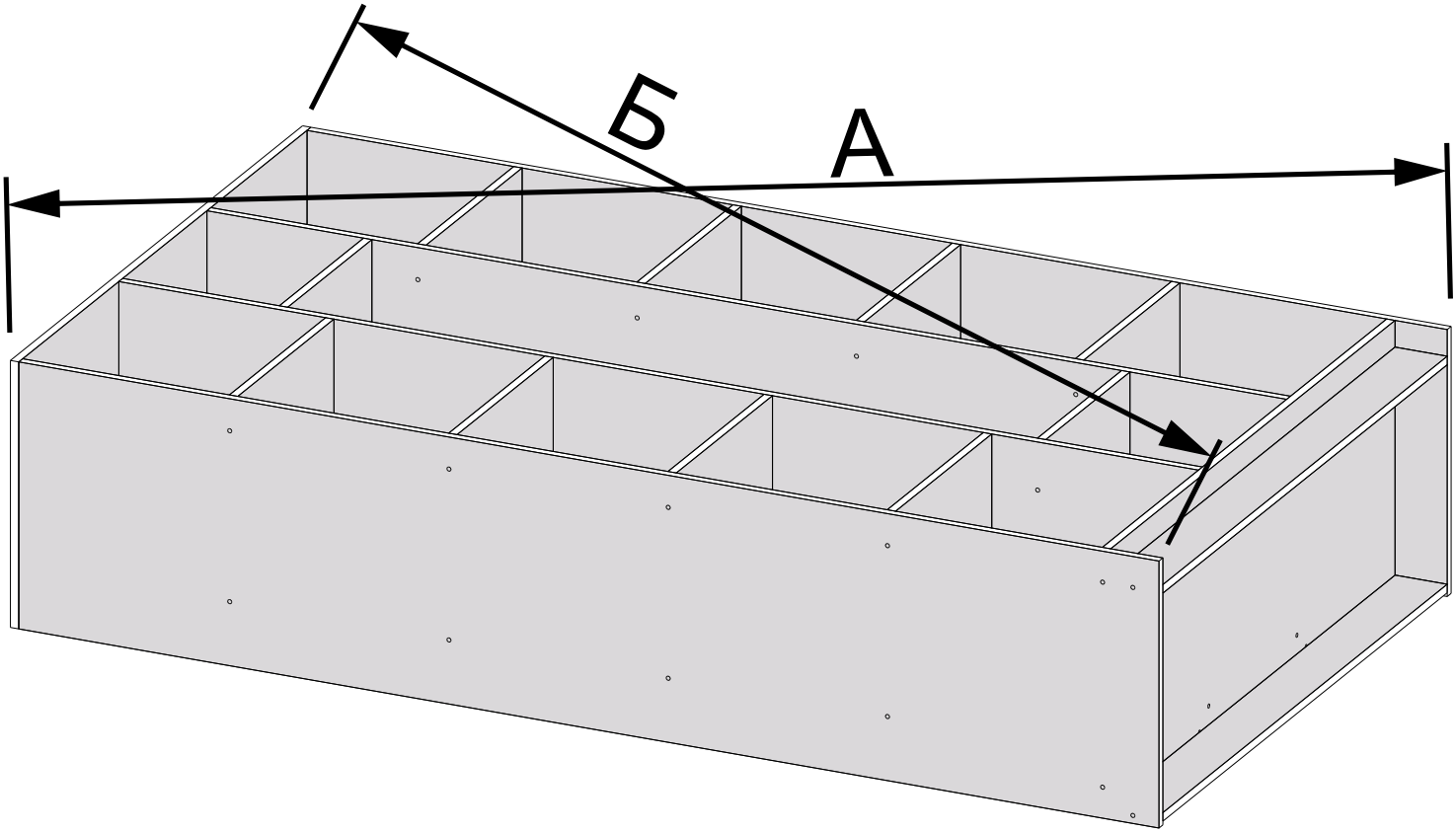

8.) **Выверить Диагональ.** Чтобы диагональ А была равна Б. (А=Б)

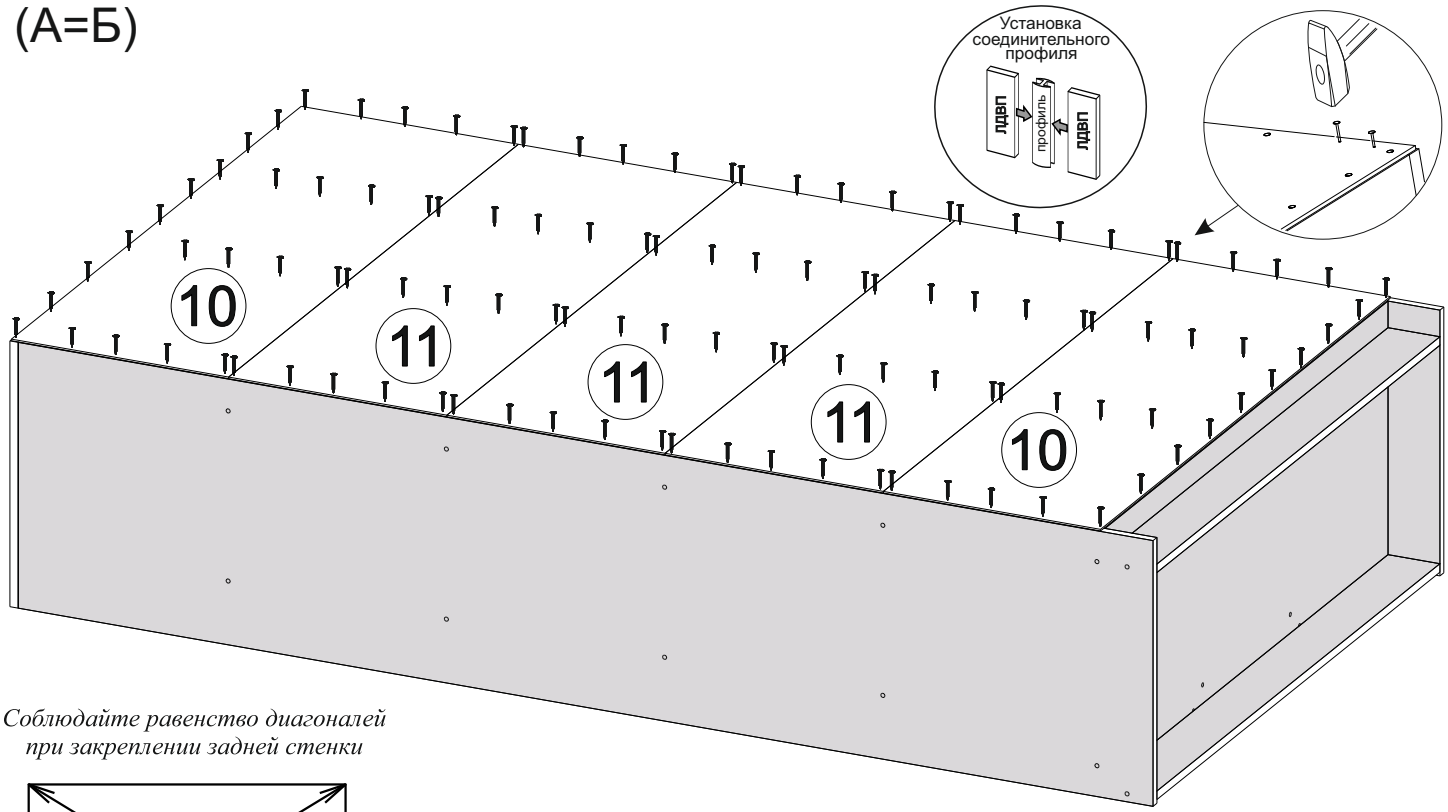

Соблюдайте равенство диагоналей при закреплении задней стенки

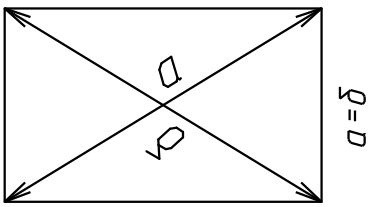

9.) С помощью гвоздей набить задние стенки ЛДВП 10 и 11, при этом предварительно выверить диагональ и установить соединительный профиль.

10.) Придать шкафу вертикальное положение.

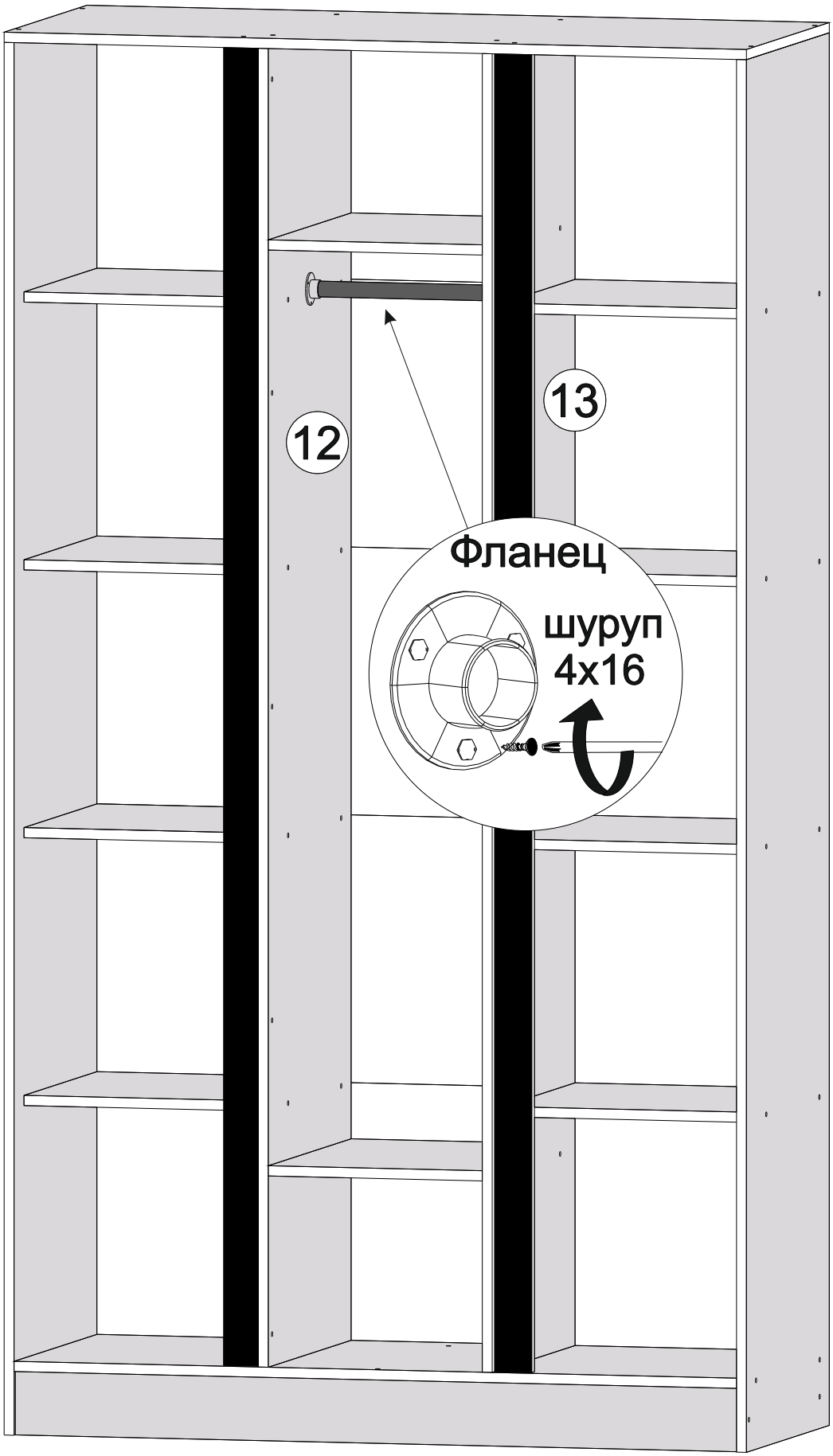

11.) Шурупами 4x16 закрепить фланцы на перегородках 12 и 13, при этом установив в них трубу ф25.

12.) На фасады 8 закрепить петли шурупами 4х16.

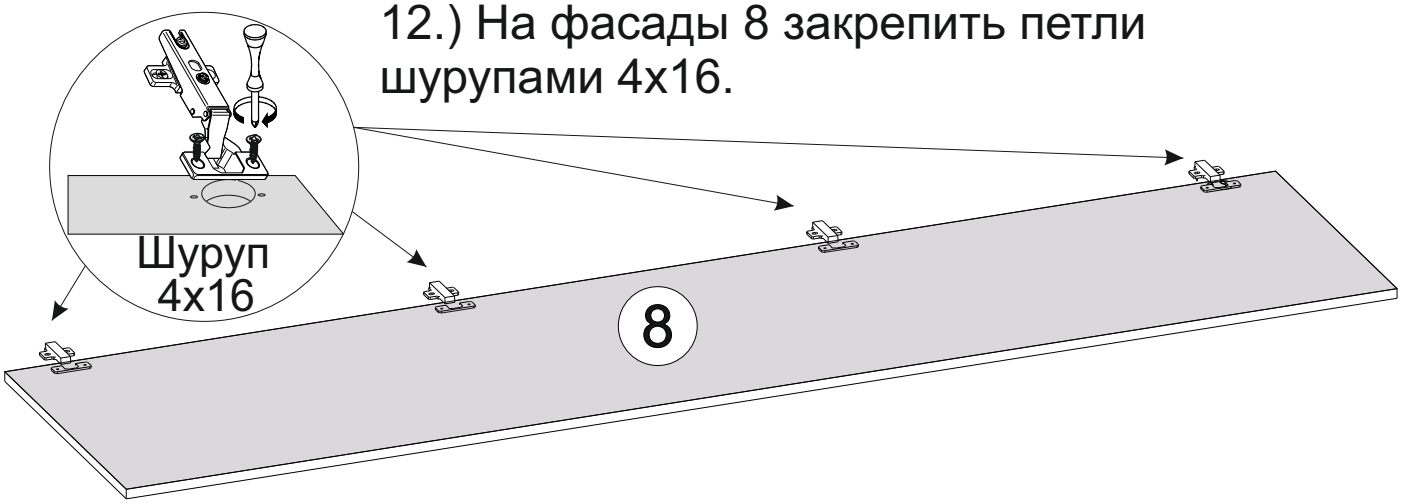

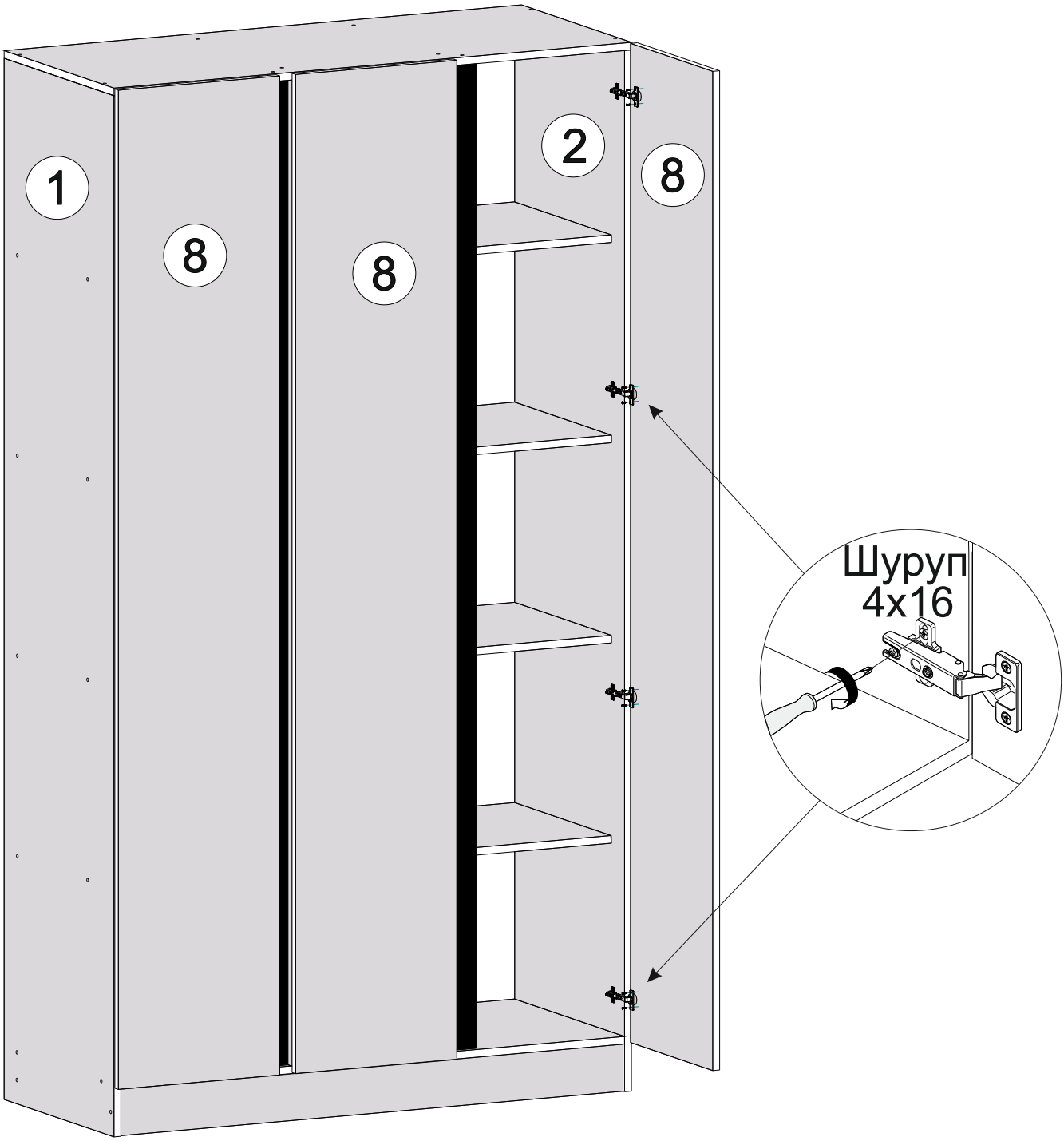

13.) Закрепить фасады 8 на боковинах 1,2 и перегородках 12 или 13 шурупами 4х16.

Общие рекомендации по эксплуатации корпусной мебели

Срок, в течении которого мебель будет сохранять свой внешний вид и исправность, зависит от условий в которых она будет эксплуатироваться. Соблюдая несколько простых правил эксплуатации и ухода за мебелью, вы сможете содержать вашу мебель в наилучшем состоянии.

Климатические условия и воздействия окружающей среды напрямую влияют на состояние вашей мебели, на внешний вид, качественные и эксплуатационные характеристики. Для того, чтобы избежать ускоренного старения лакокрасочного покрытия, деформации и коробления деревянных элементов, необходимо оберегать мебель от чрезмерного воздействия таких факторов как свет, повышенная влажность, температура.

Следует избегать длительного попадания прямых солнечных лучей на мебель, так как продолжительное воздействие интенсивного света на некоторые участки может вызвать изменение цвета на этих участках.

Запрещается располагать источник внутреннего освещения помещения ближе, чем в 20 сантиметрах от деталей мебели, так как это может вызвать изменение цвета изделия, отслоение пластика деформацию и оплавление декоративных плёнок ПВХ, рассыхание деревянных элементов и деталей покрытых шпоном.

Рекомендуемая относительная влажность помещения, где эксплуатируется мебель 40-80%. Не следует поддерживать условия крайне высокого, или крайне низкого значения относительной влажности, со временем это может привести к деформации элементов мебели (разбуханию, ссыханию, расслоению). Чтобы не допустить подобных последствий рекомендуется использовать увлажнители и осушители воздуха для поддержания нормального значения относительной влажности в помещении.

Очень высокая и очень низкая температура воздуха, а также резкие перепады температуры могут значительно повредить детали мебели. Рекомендуемая температура для эксплуатации мебели +18°С+25°С. Не допускается располагать детали мебели ближе 0,5м от источника тепла (в том числе и отопительных приборов). Следует избегать попадания на детали мебели предметов, нагретых до температуры свыше 50°С (утюги, сковороды и пр.). Не рекомендуется подвергать мебель длительному воздействию горячего воздуха (неплотно закрытая духовка, длительное время разогретая плита, излучение ламп накаливания). Это может привести к отслаиванию материалов поверхностей каркасов и фасадов.

Чтобы избежать воздействия на мебель пара и высокой температуры, выделяемых при приготовлении пищи, обязательна установка вытяжки непосредственно над варочной поверхностью на расстоянии, указанном производителем вытяжки (это расстояние может быть разным в зависимости от типа варочной поверхности, газовая или электрическая). Мебель должна находиться в сухом проветриваемом помещении. Не рекомендуется ни при каких условиях заслонять решетки и воздухозаборные отверстия, необходимые для вентиляции бытовых приборов.

Для удаления грязи и влаги с поверхности мебели, необходимо использовать мягкую ткань (плюш, фланель и т.д.) или специальные салфетки для ухода за мебелью. Не допускается использовать ткань, содержащую абразивные элементы, это может привести к повреждению лакокрасочного слоя и ламината.

Рекомендуется не оставлять загрязнения любой природы на поверхностях мебели на долгий срок, это может привести к образованию устойчивых пятен.

Корпусная мебель (кухни, прихожие, шкафы, комоды и т.д.) должна использоваться в соответствии со своим функциональным назначением. Использование корпусной мебели не по прямому назначению может привести к её повреждению. Все вещи следует размещать внутри шкафов и тумб таким образом, чтобы нагрузка распределялась по всей площади полок и ящиков. Наиболее тяжёлые вещи рекомендуется размещать как можно ближе к местам крепления, т.е. к краям полок и ящиков. Высокие мебельные конструкции (кухонные пеналы, шкафы, стеллажи) рекомендуется загружать в нижней части больше, чем в верхней. Это обеспечит бóльшую устойчивость данных конструкций.

Во избежание опрокидывания шкафа, категорически запрещается в пустом (незаполненном вещами) шкафу открывать все двери и ящики одновременно.

Следует помнить, что большинство дверей (фасадов) шкафов и столов открывается только на угол в 90-110о, поэтому нельзя пытаться открыть дверь на бóльший угол, иначе петли могут выйти из строя.Не допускайте попадания воды на торцы деталей из ламинированной плиты. Ламинированное покрытие защищает ДСП от проникновения влаги внутрь, но сквозь клеевой шов, вода может проникнуть внутрь древесно-стружечной основы, что приведёт к неизбежному разбуханию и деформации детали.

Не допускается воздействие на мебель химически активных жидкостей (концентрированных щелочей, кислот, растворителей и т.п.). Даже кратковременное воздействие таких жидкостей может нанести вред не только мебельным поверхностям и механизмам, но и вашему здоровью.

В связи с тем, что некоторые чистящие средства содержат концентрированные, химически активные вещества или абразивы (жёсткие вкрапления), уход за мебелью должен производиться только с использованием специальных чистящих средств, предназначенных для ухода за мебелью.

Фурнитура

После определённого периода эксплуатации, механические элементы (петли, направляющие, подъёмные механизмы), утрачивают смазку и оптимальную регулировку. Это может проявиться в скрипе, затрудненном открывании дверей или выдвижении ящиков и т.д. Если вы заметили подобные изменения в работе механизмов, не следует прилагать чрезмерных усилий для закрывания. Для надлежащей работы всех механизмов требуется своевременная регулировка петель и смазывание направляющих.

Для долгосрочной эксплуатации раздвижных дверей необходимо следить за чистотой направляющих (рельсов), не допускать попадания в полозья рельсов предметов, препятствующих перемещению дверей. Регулярно очищать рельсы от мелкого мусора, пыли волос и шерсти животных.

Условия гарантии

Гарантия на мебель не распространяется в случаях:

1) При самостоятельной неквалифицированной сборке изделия.
2) В случае использования мебели не по назначению.
3) При нарушении условий эксплуатации изделия.
4) В случае самостоятельного изменения конструкции изделия.
5) В случае самостоятельного ремонта изделия, или самостоятельной сборки/разборки изделия для перевозки в другое помещение.
6) При неправильном использовании механизмов выдвижения и механизмов открывания/закрывания.
7) В случае попадания постороннего предмета в детали механизмов выдвижения и механизмов открывания/закрывания
8) В случае превышения максимальной нагрузки, установленной для данного типа механизмов и изделий, повлекшую за собой деформацию механизма или фасада и/или корпуса изделия.
9) Переделка дефектов за счёт изготовителя не осуществляется на фасады, детали и механизмы с видимыми механическими повреждениями, возникшими после подписания акта приёмки мебели.
10) В случае несоблюдения требований и рекомендаций изложенных в тексте данной инструкции по эксплуатации и уходу за мебелью.

Порядок предъявления претензий по качеству продукции

1. Гарантийный срок эксплуатации корпусной мебели 12 месяцев со дня изготовления.
2. Претензии по качеству принимаются в течении гарантийного срока только в письменном виде в салонах или офисе нашей компании.
3. По дефектам, вызванным несоблюдением покупателем условий инструкции по эксплуатации мебели, претензии не принимаются.
4. Гарантия не распространяется на расходные материалы, необходимые при сборке мебели.
5. Детали, изделия и механизмы с выявленными технологическими дефектами в период действия гарантии реставрируются или заменяются на новые за счёт производителя.
6. Претензии на разбухание деталей из ЛДСП фирма-изготовитель не принимает, так как разбухание деталей происходит только в случае неправильной эксплуатации мебели.
7. Не принимаются претензии на детали с механическими повреждениями (царапины, сколы, трещины, вмятины и т. п.), на детали с пятнами от химически активных веществ (например, растворы солей, кислот, щелочей, спирты, растворители и т. д.), от красящих веществ (например, различные краски и лаки, лекарственные препараты, сок овощей и фруктов и т. д), а также от подкрашенных гелей и жидкостей (например, бытовая химия, напитки разного рода и состава, средства по уходу за кожей, волосами и т. д.)

Решение о замене товара или устранении дефектов за счёт производителя принимаются экспертной комиссией компании производителя на основании заключения, сделанного специалистом нашей компании и фотографий данного дефекта.

отрезать
и приклеить

РЕГИОН 058	Регион 058 г.Пенза, ул.Рябова,д.7б, Тел.: (8412)45-28-43,45-28-44
«Шкаф Корд 1,2 м»	Упаковал(а) м.п.
Соответствует ГОСТ 16371-93 ТР ТС 025/2012 ТС N RU Д-RU.ПФ02.В.01680	Дата изготовления: 20_____ год Гарантийный срок эксплуатации 24 мес. Срок службы изделия 10 лет Материал: ЛДСП