КРОВАТЬ ЛЕГЕНДА 42.2 (1790*802*1404мм)

1.Схема сборки.

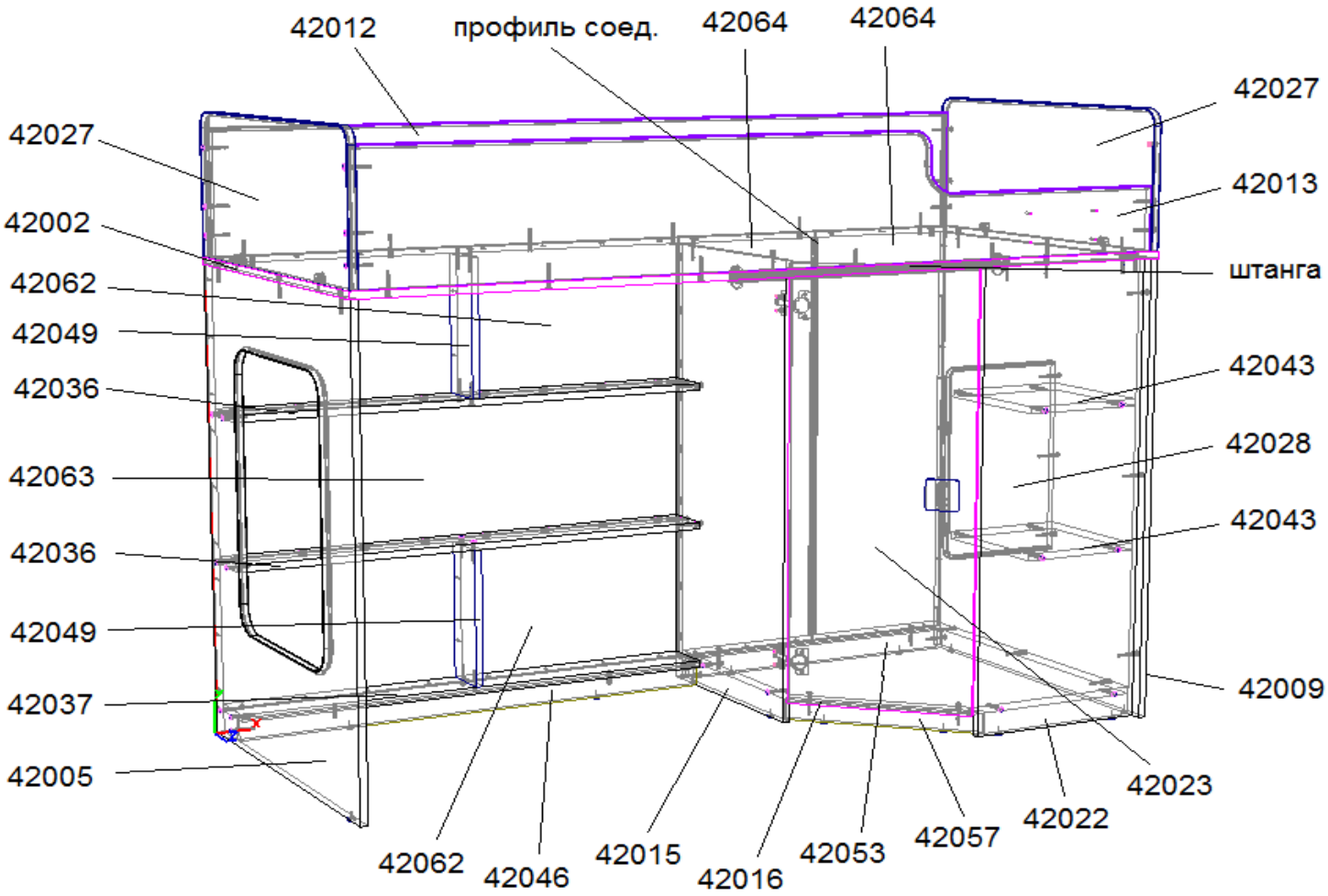

2. Спецификация деталей ЛДСП 16мм белые.

№ Детали	Наименование	Кол-во	Готовая деталь	
			Длина	Ширина
42002	дно верхнего яруса	1	802	1790
42005	боковая опора с окном	1	1064	800
42009	боковая опора	1	1064	800
42015	бок шкафа1	1	1064	482
42016	дно шкафа	1	760	672
42022	бок шкафа2	1	1064	394
42028	перегородка шкафа	1	456	274
42036	полка стеллажа	2	1064	112
42037	дно стеллажа	1	1064	112
42043	полка шкафа	2	292	263
42046	цоколь стеллажа	1	1064	48
42049	перегородка	2	324	112
42053	цоколь шкафа2	1	672	48
42057	цоколь шкафа1	1	426	48

3. Спецификация деталей ЛДСП 16мм цветные.

№ Детали	Наименование	Кол-во	Готовая деталь	
			Длина	Ширина
42012	борт прямой	1	1752	284
42013	борт с выборкой	1	1752	284
42023	дверь шкафа	1	1012	395
42027	борт короткий прямой	2	320	800

4. Спецификация деталей ДВП 4мм белые.

№ Детали	Наименование	Кол-во	Готовая деталь	
			Длина	Ширина
42062	задняя стенка стеллажа	2	1084	344
42063	задняя стенка стеллажа средняя	1	1084	334
42064	задняя стенка шкафа	2	1026	344

5. Спецификация деталей Штанга для одежды круглая.

Наименование	Кол-во	Готовая деталь	
		Длина	Ширина
Штанга	1	670	

6. Спецификация на профиль соединительный для ДВП4мм.

Наименование	Кол-во	Готовая деталь	
		Длина	Ширина
Профиль	1	998	

7. Спецификация фурнитуры.

1 втулка мебельная 4 шт.

2 гвоздь 2*20 75 шт.

3 евровинт с полукруглой головкой 6,3*11 4 шт.

4 заглушка белая 75 шт.

5 заглушка 8мм, белая 2 шт.

6 заглушка для тех.отверстий 5мм, белая 4 шт.

7 ключ шестигранный 1 шт.

8 отбойники силиконовые 1 шт.

10 подпятник на гвозде 14 шт.

11 саморез 4*16мм 10 шт.

12 полкодержатель цилиндр.,4мм 8 шт.

13 скоба задней стенки 25 шт.

14 стяжка мебельная 7*50мм 84 шт.

15 фланец круглый 25мм 2 шт.

16 шкант деревянный 8*30мм 2 шт.

17 шток эксцентрика 4 шт.

19 ручка M115-032 белый

18 эксцентрик в пласт. корпусе, белый

9 петля накладная 45 с ответной планкой

8.Порядок сборки.

Для сборки необходимы следующие инструменты: рулетка, отвертка, молоток, ключ шестигранный (прилагается).

Сборку желательно производить вдвоем, на ровной поверхности. Для сборки требуется свободная площадь пола несколько превышающая габаритные размеры изделия.

Сборка осуществляется путём стягивания деталей через сквозные и торцевые отверстия мебельной стяжкой 7*50мм.

1.Присоединить при помощи шкантов цоколя(42053 и 42057) к дну шкафа(42016). Прибить подпятники к цоколям(42053 и 42057), по 2 шт на деталь.

2.Присоединить при помощи шкантов цоколь(42046) к дну стеллажа(42037). Прибить 2 подпятника к цоколю(42046). Прикрутить стяжками 7*50 перегородку(42049) к дну стеллажа(42037).

3.Прибить два подпятника к боку шкафа1(42015) и присоединить его к дну стеллажа(42037) и цоколю стеллажа(42046) стяжками 7*50.

4.К богу шкафа1(42015) прикрепить стяжками 7*50 собранные в конструкцию дно шкафа и цоколя шкафа.

5.На боковую опору(42009) и бок шкафа2(42022) прибить подпятники, затем присоединить бок шкафа2 и боковую опору стяжками 7*50 к дну шкафа(42016) и цоколю(42053).
К боковой опоре прикрепить стяжками 7*50 перегородку (42028).

6.Закрепить нижнюю полку стеллажа(42036) к боку шкафа1(42015) и перегородке(42049) стяжками 7*50.

7.Прибить два подпятника к боковой опоре с окном(42005) и закрепить её стяжками 7*50 к дну стеллажа(42037), нижней полке стеллажа(42036) и цоколю(42046).

8.Между боковой опорой с окном(42005) и боком шкафа1(42015) закрепить верхнюю полку стеллажа(42036) стяжками 7*50. Установить верхнюю перегородку (42049) и закрепить её к верхней полке стеллажа(42036) стяжками 7*50мм

9.Положить дно верхнего яруса(42002) на собранную конструкцию и прикрепить к нему борт с выборкой(42013) стяжками 7*50 . Борт 42013 возможно установить выборкой под лестницу слева или справа.

10. Закрепить дно верхнего яруса(42002) к собранной нижней конструкции кровати(деталям 42005;42015;42022;42009;42028 и верхней 42049) стяжками 7*50.

11.Прикрепить стяжками 7*50 борт 42012* к дну верхнего яруса(42002).

12.В дно верхнего яруса(42002) в места крепления бортов коротких(42027) вкрутить штоки эксцентриковых стяжек. В борта короткие (42027) вбить эксцентрики.
Установить борта короткие на штоки эксцентриков. Затянуть эксцентрики вправо до упора. Соединить борта короткие(42027) с бортами(42012 и 42013) стяжками 7*50.

13.Между боковой опорой(42009) и боком шкафа1(42015), при помощи саморезов 4*16мм прикрутить фланцы со штангой для одежды.

14.Прибить гвоздями одну заднюю стенку шкафа(42064), установить профиль стыковочный для ДВП, завести в профиль вторую заднюю стенку шкафа(42064) и прибить гвоздями к шкафу.

15.Прибить гвоздями задние стенки стеллажа (42062 и 42063). Задняя стенка(42063) должна находится в центре, между стенок(42062).
В местах примыкания задних стенок к полкам стеллажа(42036) гвозди пробивать через специальные скобы (в комплекте).

16.Между перегородкой шкафа(42028) и боком шкафа2(42022) закрепить стяжками 7*50 полки(42043).

17.Петли вкладные закрепить евровинтами с полукруглой головкой на двери(42023). Закрепить дверь на детали(42015) евровинтами через отверстия в ответных частях петель.
Отрегулировать положение двери с помощью двух регулировочных винтов в петлях. В местах крепления петель к детали 42015 с обратной стороны установить в отверстия заглушки для техотверстий 5мм.

18.Прикрутить ручку через сквозные отверстия в двери(42023). Винты в комплекте с ручками.

19.Установить пластиковые заглушки на все видимые стяжки 7*50. В оставшиеся сквозные отверстия дна верхнего яруса(42002) вбить втулки мебельные.
Сквозные отверстия с втулками мебельными нужны для притока воздуха под матрас.

20.В месте примыкания выборки борта переднего(42013) к борту короткому прямому(42027), в оставшееся сквозное отверстие, установить заглушки 8мм.

* на борте прямом (42012) нанесена черта, обозначающая максимальную высоту матраса (согласно ТР ТС 025/2012 О БЕЗОПАСНОСТИ МЕБЕЛЬНОЙ ПРОДУКЦИИ)

9.Общие требования.

Мебель рекомендуется эксплуатировать в помещении с температурой воздуха не ниже +2с и относительной влажности воздуха от 40 до 70%.

Для ухода за мебелью не применять агрессивные и абразивные моющие средства.

Запрещается ставить изделие вблизи нагревательных приборов. Сохранность и долговечность изделия зависит от правильной эксплуатации и ухода за ней.

Гарантийный срок эксплуатации - 18 месяцев.

По вопросам качества Детской Мебели ЛЕГЕНДА обращаться в отдел сервиса по адресу:

196084, РФ, Санкт-Петербург, ул. Заставская, дом 11, корпус 2. Тел/факс: (812) 509-67-86 доб.54

ЛЕСТНИЦА ЛЕГЕНДА ЛП-42.2 (385*364*1212мм)

1.Схема сборки.

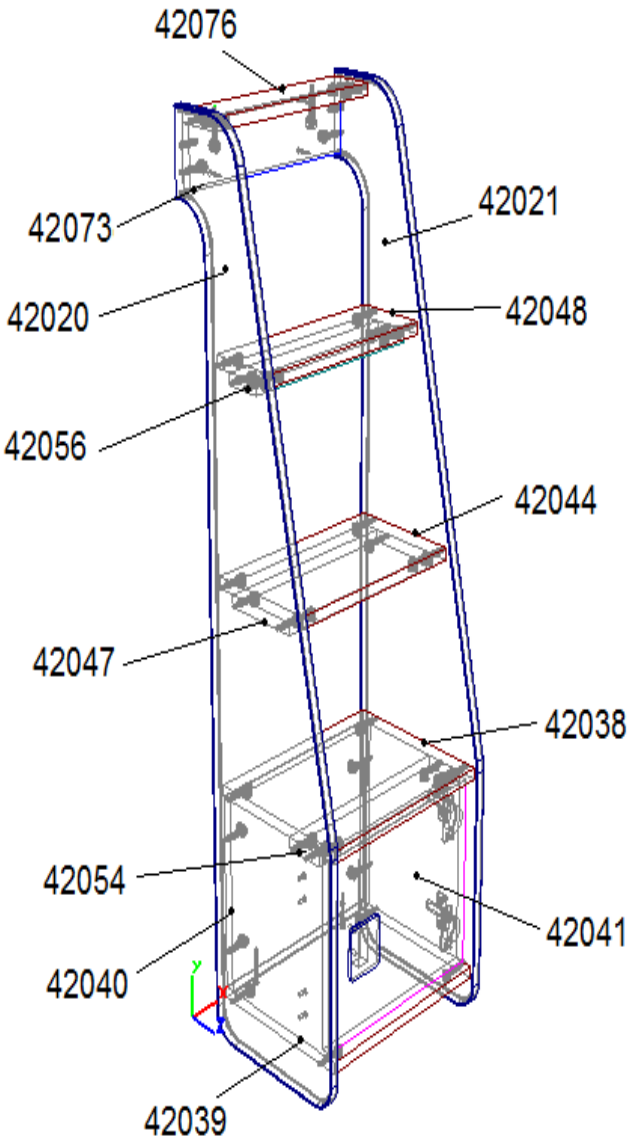

2. Спецификация деталей ЛДСП 16мм белые.

№ Детали	Наименование	Кол-во	Готовая деталь	
			Длина	Ширина
42020	бок левый	1	1213	360
42021	бок правый	1	1213	360
42038	ступень1	1	352	276
42039	дно	1	352	276
42040	задний щит	1	352	272
42044	ступень2	1	352	202
42047	царга опорная2	1	352	138
42048	ступень3	1	352	128
42054	царга опорная1	1	352	74
42056	царга опорная3	1	352	64
42076	ступень верхняя	1	352	80

3. Спецификация деталей ЛДСП 16мм цветные.

№ Детали	Наименование	Кол-во	Готовая деталь	
			Длина	Ширина
42041	дверь	1	264	346
42073	царга	1	352	80

4. Спецификация фурнитуры.

1 Стяжка эксцентриковая 40 шт.

2 Шток эксцентрика 40 шт.

3 заглушка белая для т/о 5мм 4 шт.

4 ключ шестигранный 1 шт.

5 стяжка мебельная 7*50мм 2 шт.

6 шкант деревянный 8*30мм 2 шт.

7 евровинт с полукруглой головкой 6,3*11

4 шт.

8 заглушка для эксцентр. стяжки, белая 28 шт.

9 петля вкладная с ответной планкой 2 шт.

10 отбойники силиконовые 1 шт.

11 ручка M115-032 белый 1 шт.

12 саморез 4*16мм 4 шт.

13 саморез 4*30мм 4 шт.

5.Порядок сборки.

Для сборки необходимы следующие инструменты: рулетка, отвертка, ключ шестигранный (прилагается).

Сборку желательно производить вдвоем, на ровной поверхности. Для сборки требуется свободная площадь пола несколько превышающая габаритные размеры изделия.

Сборка осуществляется путём стягивания деталей через сквозные и торцевые отверстия мебельной стяжкой 7*50мм.

1.В несквозные отверстия 8мм боков 42020 и 42021 вбить шканты.

2.В несквозные отверстия 5мм боков 42020 и 42021 закрутить штоки эксцентриков.

3.В несквозные отверстия 15мм установить стяжки эксцентриковые в детали (42073;42048;42056;42044;42047;42038;42054;42040;42039).

4. Положить бок(42020) штоками эксцентриков вверх и поочередно устанавливая детали на штоки закреплять их затягиванием эксцентриков вправо до упора.

5. На собранную конструкцию положить бок(42021) так, чтобы все штоки эксцентриков совпали с ответными отверстиями. Прижать бок(42021) к собранной конструкции и поочередно затягивая зксцентриковые стяжки скрепить детали.

6. Закрепить задний щит(42040) к дну(42039) стяжками 7*50.

7.Петли вкладные закрепить евровинтами с полукруглой головкой на двери(42041). Закрепить дверь на детали(42020) или(42021) евровинтами через отверстия в ответных частях петель.
Возможно крепление двери как с права, так и слева.
Отрегулировать положение двери с помощью двух регулировочных винтов в петлях. В местах крепления петель к боку лестницы с обратной стороны установить в отверстия заглушки для техотверстий 5мм.

Установить заглушки для техотверстий 5мм на противоположный бок лестницы.

8.Прикрутить ручку через сквозные отверстия в двери(42041). Винты в комплекте с ручками.

9.Установить пластиковые заглушки на все видимые стяжки 7*50.

10.Закрепить лестницу к кровати саморезами 4*30 через отверстия в борте кровати с выборкой в царгу(42073).

6.Общие требования.

Мебель рекомендуется эксплуатировать в помещении с температурой воздуха не ниже +2с и относительной влажности воздуха от 40 до 70%.

Для ухода за мебелью не применять агрессивные и абразивные моющие средства.

Запрещается ставить изделие вблизи нагревательных приборов. Сохранность и долговечность изделия зависит от правильной эксплуатации и ухода за ней.

Гарантийный срок эксплуатации - 18 месяцев.

По вопросам качества Детской Мебели ЛЕГЕНДА обращаться в отдел сервиса по адресу:

196084, РФ, Санкт-Петербург, ул. Заставская, дом 11, корпус 2. Тел/факс: (812) 509-67-86 доб.54

БОРТИК ЛЕГЕНДА Л-03 (676*267*18мм)

1.Схема сборки.

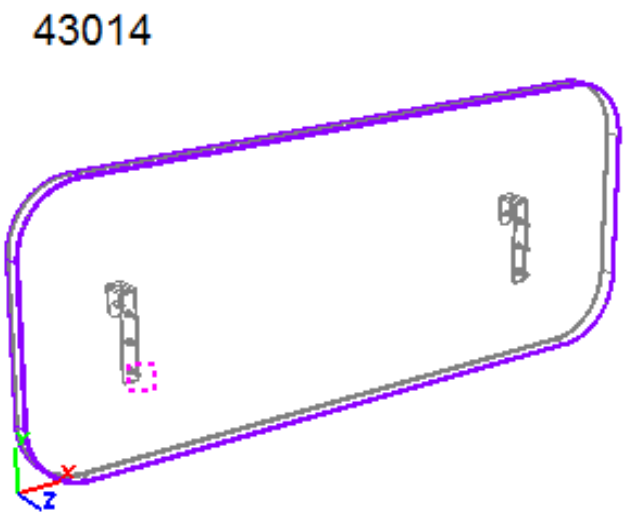

2. Спецификация фурнитуры.

1 Зацеп №545 2 шт.

2 Саморез 4*16мм 8 шт.

3. Спецификация деталей ЛДСП 16мм белые.

№ Детали	Наименование	Кол-во	Готовая деталь	
			Длина	Ширина
43014	Панель	1	676	267

4.Порядок сборки.

Для сборки необходимы следующие инструменты: отвертка.

1.В несквозные отверстия панели 43014 прикрутить саморезами 4*16мм зацепы №545..

2.Навесить бортик на нижний борт кровати в удобном для Вас месте.

5.Общие требования.

Мебель рекомендуется эксплуатировать в помещении с температурой воздуха не ниже +2с и относительной влажности воздуха от 40 до 70%.

Для ухода за мебелью не применять агрессивные и абразивные моющие средства.

Запрещается ставить изделие вблизи нагревательных приборов. Сохранность и долговечность изделия зависит от правильной эксплуатации и ухода за ней.

Гарантийный срок эксплуатации - 18 месяцев.

По вопросам качества Детской Мебели ЛЕГЕНДА обращаться в отдел сервиса по адресу:

196084, РФ, Санкт-Петербург, ул. Заставская, дом 11, корпус 2. Тел/факс: (812) 509-67-86 доб.54