Инструкция по сборке и эксплуатации мебели

Шкаф «Фиеста-2»

1700x2200x561 (ШхВхГ)

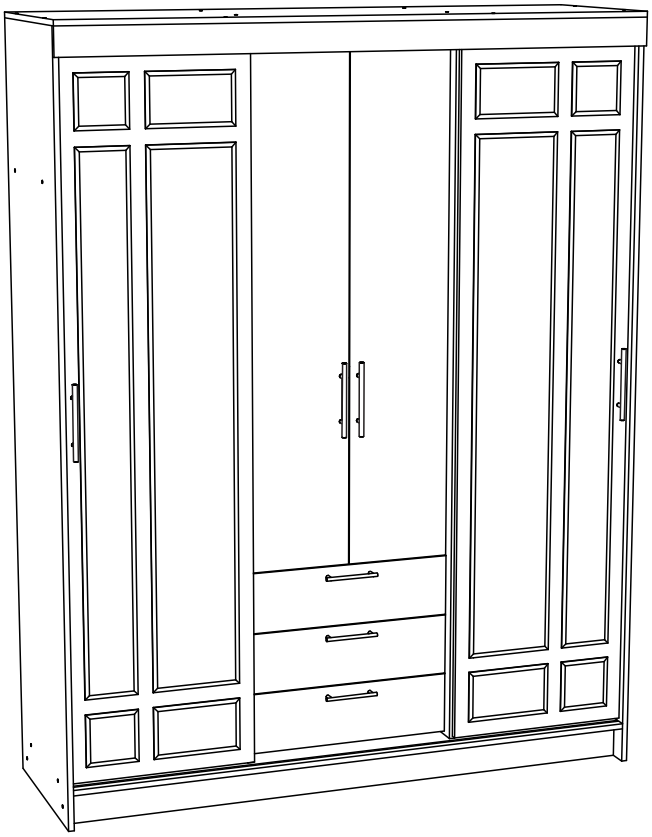

Комплектовочная ведомость на детали

Упаковка №	Наименование	Размеры, мм	Кол-во, шт.	№
1	Боковина	2184x545	1	20
	Боковина	2184x545	1	21
	Полка	600x430	2	24
	Вязка	600x445	1	27
	Вязка	518x485	1	19
	Вязка	518x80	1	26
	Цоколь	100x1668	2	28
	Планка	80x1700	1	25
	Фальш-панель ящика	544x120	3	8
	Задняя панель ящика	544x120	3	10
	Боковина ящика правая	400x120	3	9
	Боковина ящика левая	400x120	3	11
	Фасад ящика	174x596	3	7
	Планка	80x600	1	14
	ЛДВП ящика	554x378	3	6
	Штанга бук овал	516	3	31
	ДВП	2095x540	2	1
	ДВП	522x614	4	32
	Профиль соединительный	614	3	33
	Профиль ходовой	1665	1	34
2	Перегородка	2068x495	1	22
	Перегородка	2068x495	1	23
3	Створка	2025x529	1	12
	Створка	2025x529	1	13
4	Створка	1444x296	1	15
	Створка	1444x296	1	16
5	Крышка	1700x561	1	17
	Дно	1668x545	1	18

Регулирование зазоров и положения дверей с вкладными петлями

регулирование по ширине

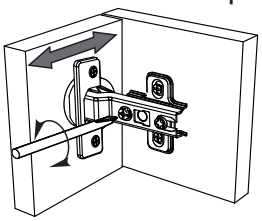

регулирование по высоте

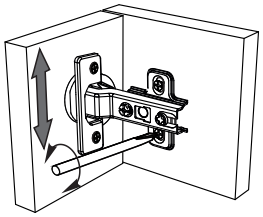

регулирование по глубине

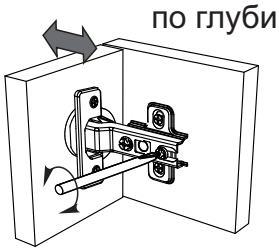

Сборку рекомендуется производить с помощью специалиста, так как неправильная сборка может привести к нежелательным последствиям. Инструкция даст Вам необходимые рекомендации по сборке, порядка которого просим Вас придерживаться. Перед сборкой внимательно ознакомьтесь с инструкцией, проверьте комплектность фурнитуры и разберите ее по назначению.

необходимый инструмент для сборки

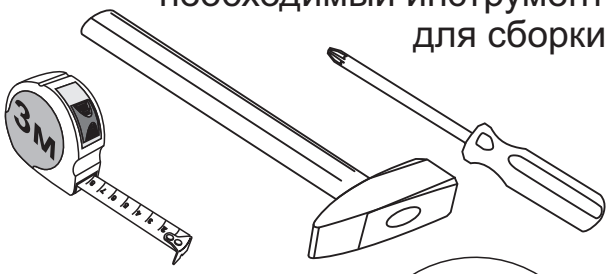

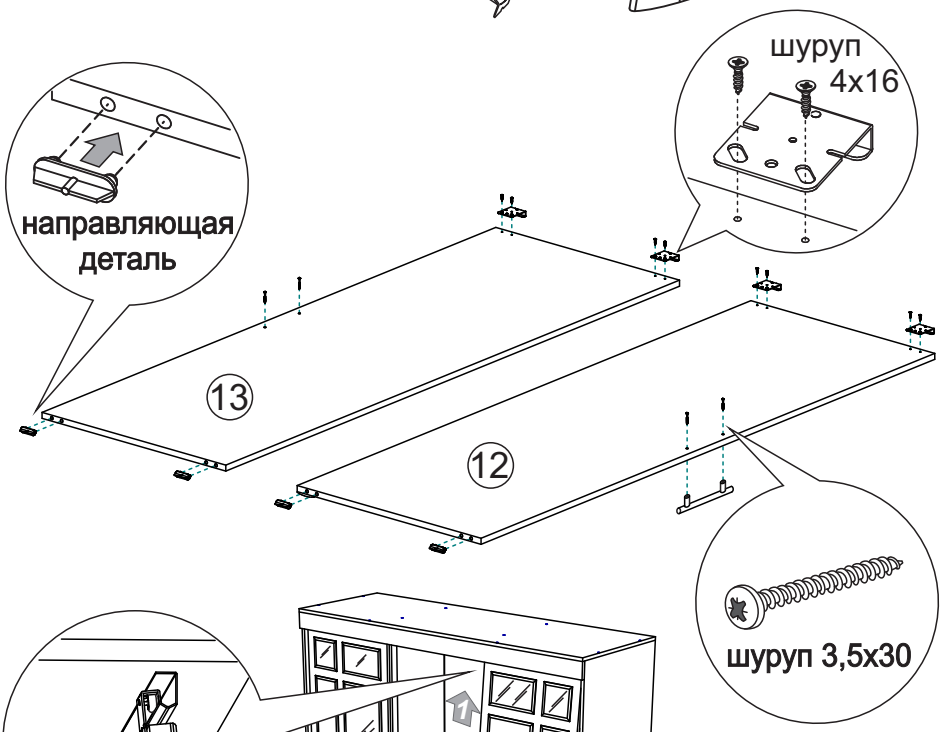

регулировка створки

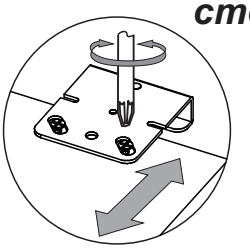

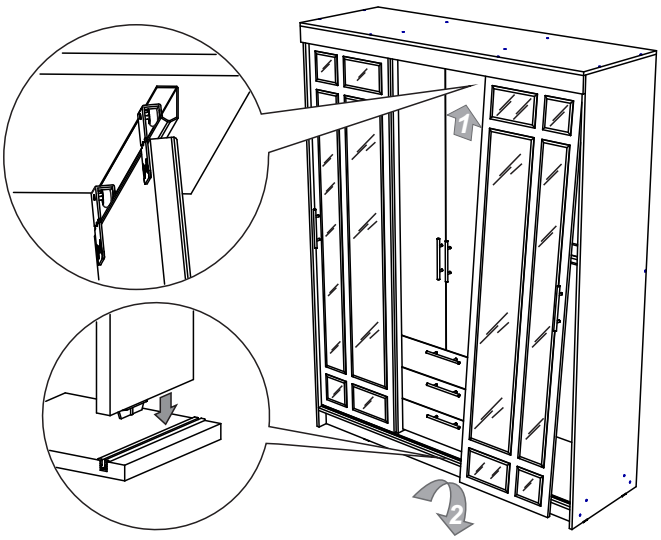

Евровинт 6х50	Гвоздь 1,6х25	Шуруп 4х16	Шуруп 3,5х30	Шуруп СТМ	Полко-держатель
52 шт	90 гр	60 гр	14 шт	12 шт	8 шт
Ключ для евровинта	Заглушка для евровинта	Заглушка для эксцентрика	Ручка-рейлинг 128 мм	Петля вкладная 90°	Скалко-держатель
1 шт	18 шт	12 шт	7 шт	6 шт	6 шт
Ролик СТ.148	Направляющая 400 мм	Подпятник	Шток эксцентриковой стяжки	Эксцентрик	Кораблик
4 шт	3 компл	8 шт	12 шт	12 шт	4 шт

Схема сборки шкафа: Фиеста-2

1. Сборку необходимо производить вдвоём на чистой, ровной поверхности. Предварительно, перед сборкой, неоходимо определить место установки изделия. Вскрыть пакеты и согласно схеме сборки прикрепить необходимую фурнитуру в отверстия. После этого можно приступать к сборке.

2. Начните собирать **шкаф** с установки фурнитуры на боковины №20, №21 и перегородки №22, №23. Штангодержатели закрепите шурупами 4х16. На перегородках №22 и №23 закрепите направляющие шурупами СТМ и установите полкодержатели, как показано на схеме 1.

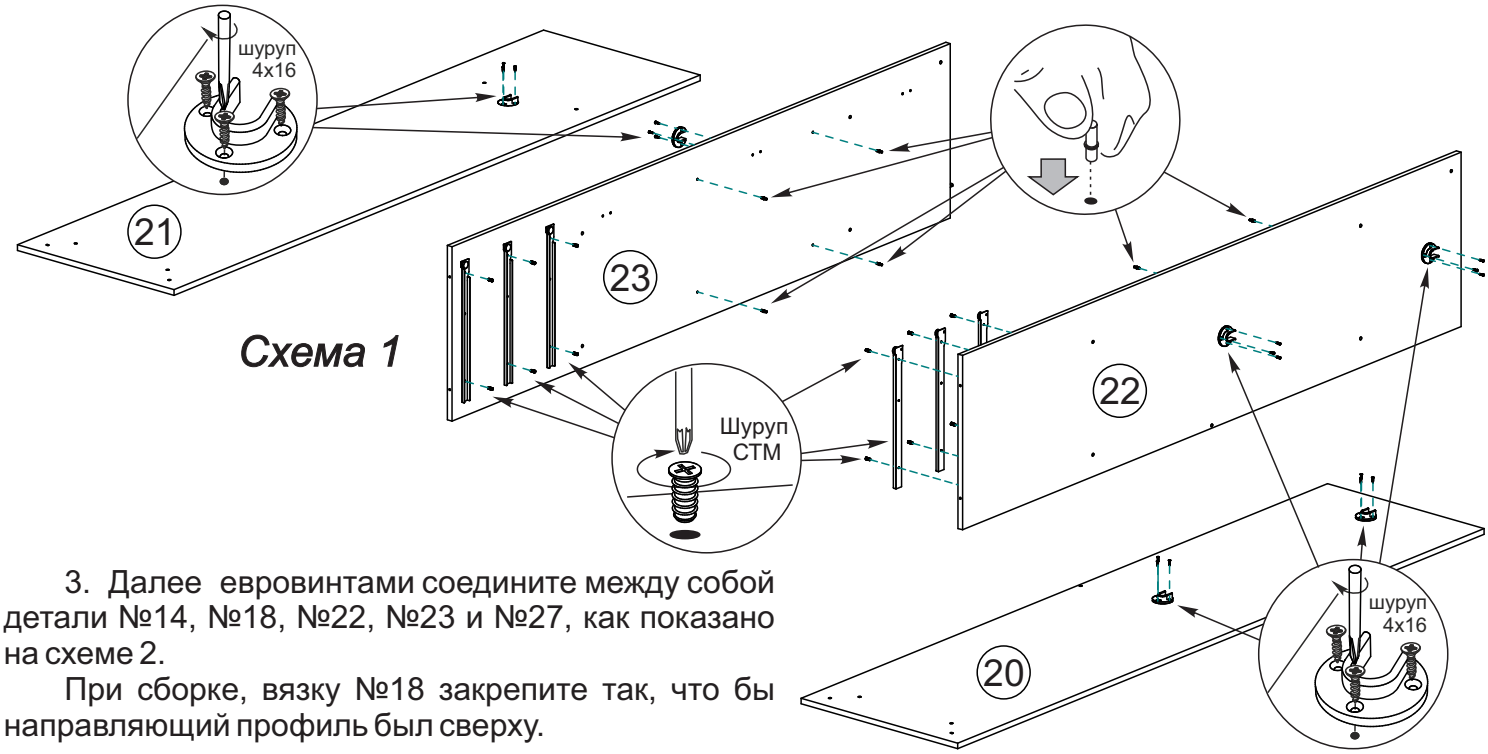

Схема 1

3. Далее евровинтами соедините между собой детали №14, №18, №22, №23 и №27, как показано на схеме 2.

При сборке, вязку №18 закрепите так, что бы направляющий профиль был сверху.

Схема 2

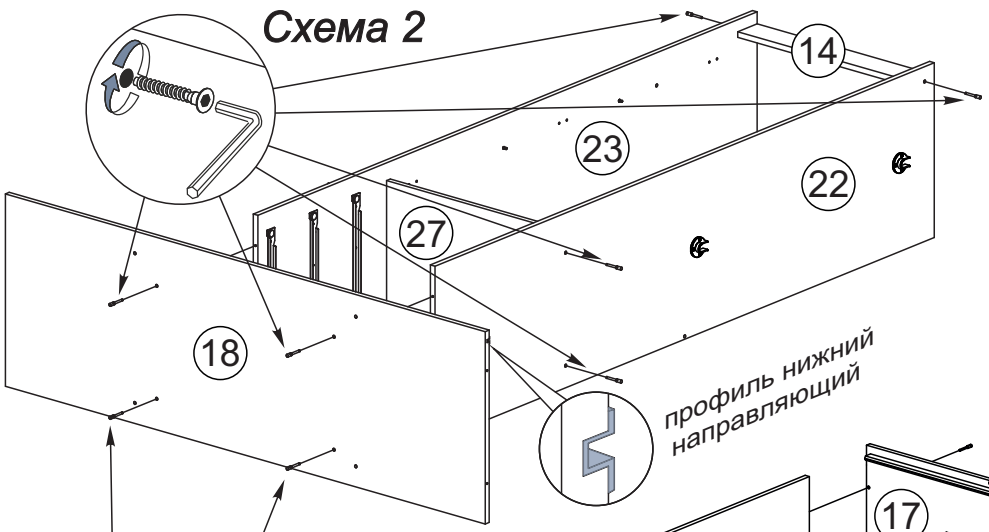

4. Затем к боковине №21 и перегородке №23 евровинтами закрепите вязку №19, к боковине №20 и перегородке №22 закрепите деталь №26.

После этого еровинтами к боковинам №20, №21 и перегородкам №22, №23, с одной стороны, закрепите крышку №17 с установленным профилем №34. С другой стороны закрепите вязку №18, как показано на схеме 3.

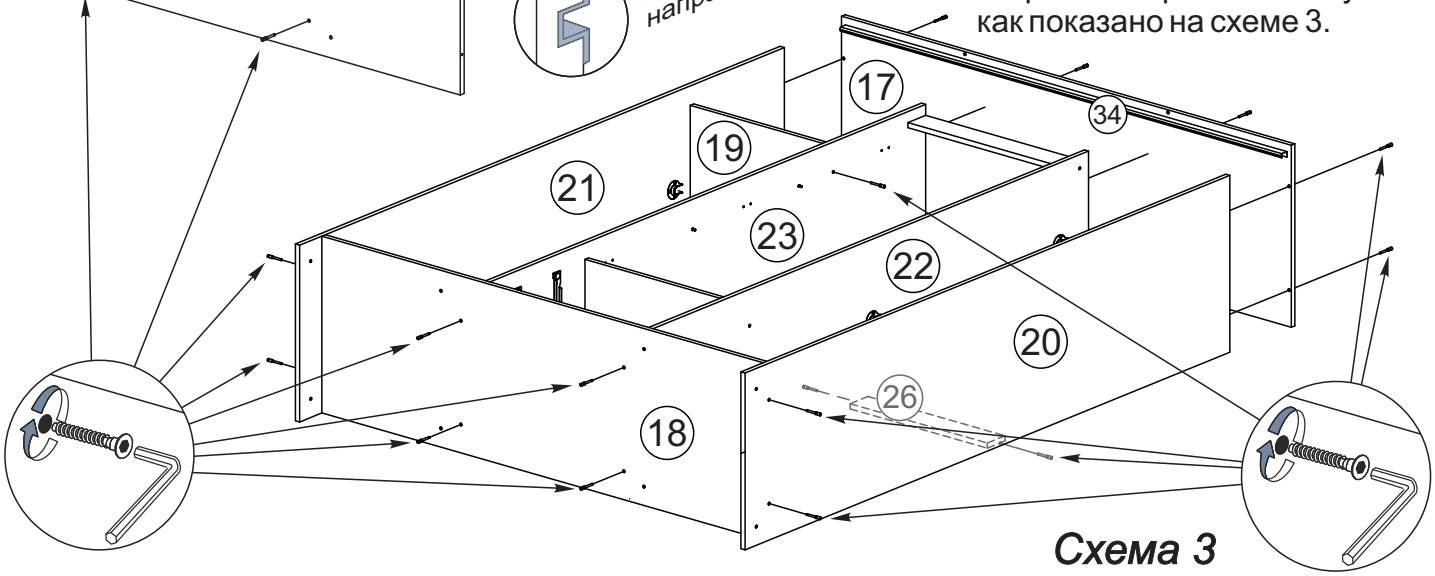

Схема 3

5. Планку №25 установите под крышкой №17 и закрепите ее двумя евровинтами.

Далее к боковинам №20, №21, а также к вязке №18 закрепите евровинтами цоколя №28. После этого установите подпятники на детали №20, №21 и №28, как показано на схеме 4.

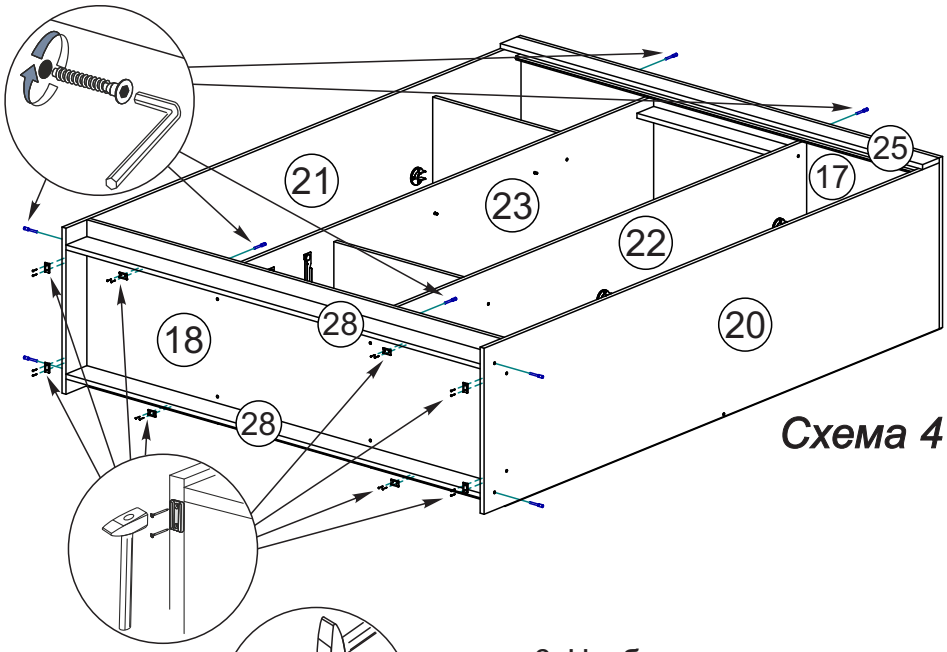

Схема 4

6. Чтобы установить задние стенки №1 и №32, необходимо собранную конструкцию перевернуть лицевой стороной вниз. Замерить, с помощью рулетки, и уровнять диагонали (а=б). Далее наложить задние стенки, соединив нужные №33. Аккуратно, не нарушая диагоналей прибить ДВП гвоздями с шагом 130-150мм. , согласно схеме 5.

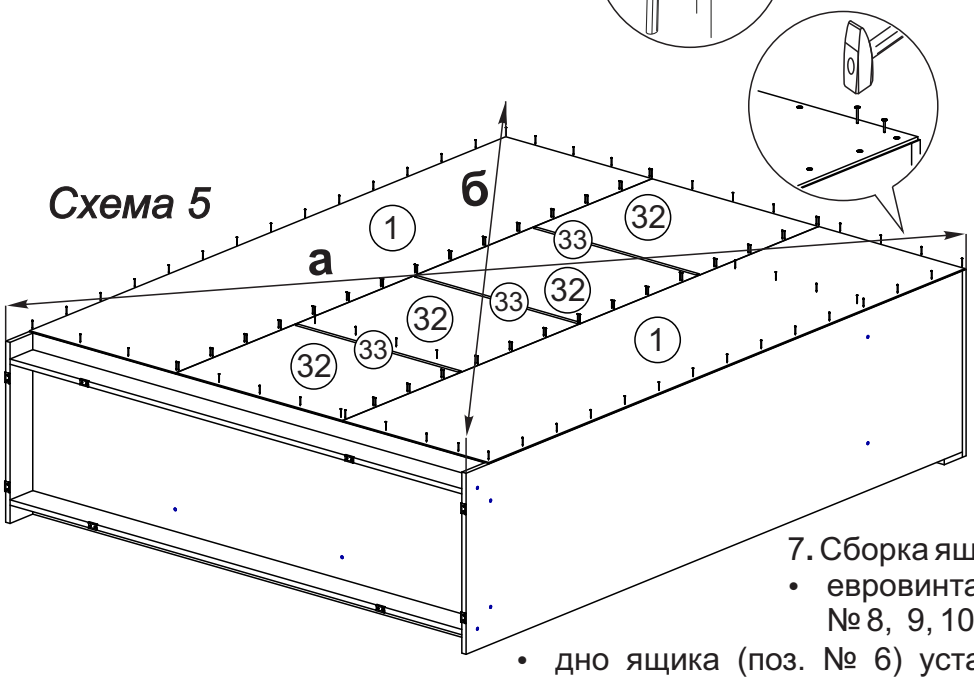

Схема 5

7. Сборка ящика показана на схеме 6:

- евровинтами соедините детали ящика (поз. № 8, 9, 10 и 11).
- дно ящика (поз. № 6) устанавливается в паз, при сборке. Предварительно уравняйте диагонали короба.
- деталь №7 соединяется с боковинами ящиков №9 и №11 эксцентриковой стяжкой. На деталь №7 закрепите ручку шурупами 3,5х30.
- установите направляющие снизу ящика и закрепите их шурупами 4х16.

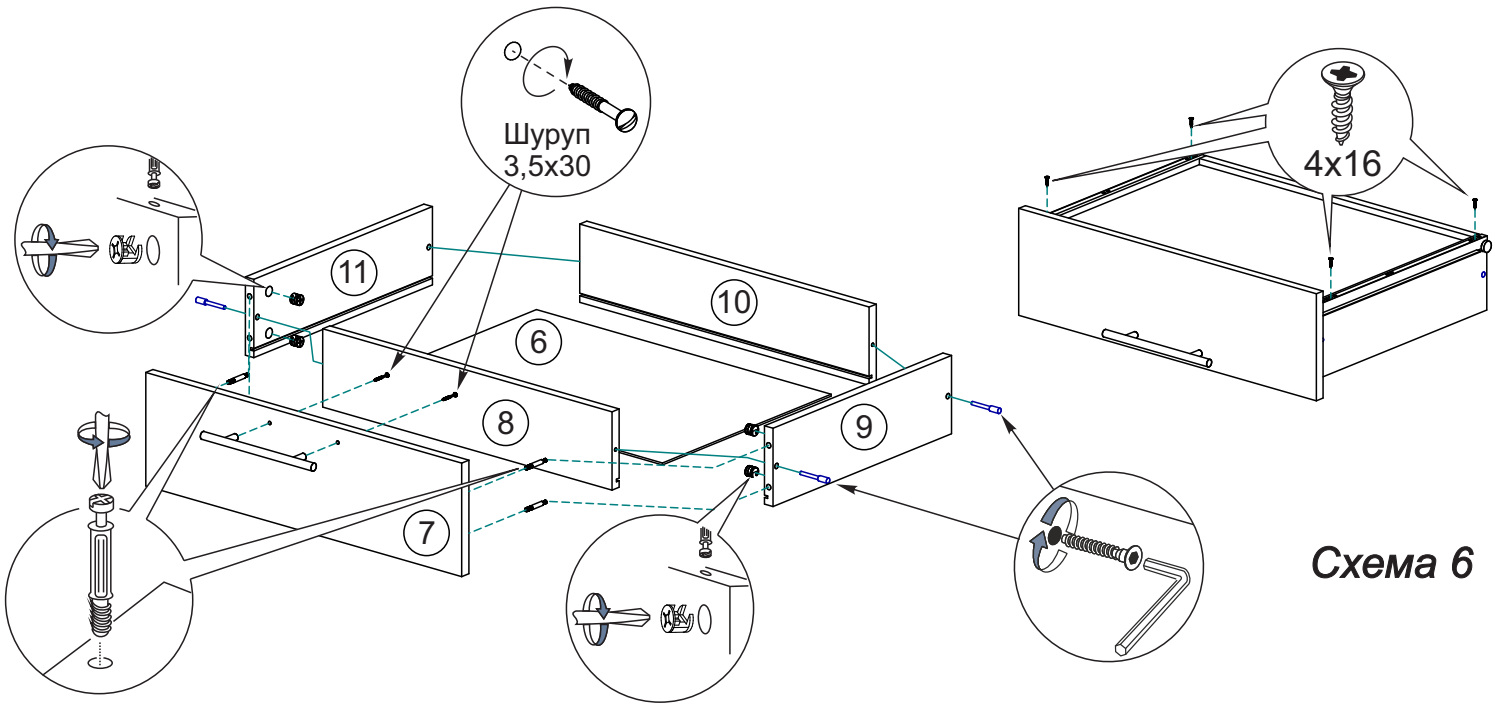

Схема 6

Инструкция по уходу за мебелью и правила эксплуатации

Для поддержания надлежащего внешнего вида и увеличение скора эксплуатации рекомендуется соблюдать следующие общие правила:

1. Мебель должна эксплуатироваться в сухих и теплых помещениях, имеющих отопление и вентиляцию при температуре воздуха не ниже +1° и не выше +40°, относительной влажности 65-85%.
2. Расположение мебели ближе одного метра от отопительных приборов и других источников тепла, а также под прямыми солнечными лучами, вызывает ускоренное старение покрытия и деформацию мебельных щитов.
3. Поверхность деталей мебели следует оберегать от попадания влаги во избежание разбухания каркасов, фасадов и столешницы, отклеивания кромок на боковых поверхностях.
4. Следует оберегать поверхность мебели и ее конструктивные элементы от механических повреждений, которые могут быть вызваны воздействием твердых предметов, абразивных порошков, а также чрезмерными физическими нагрузками.
5. Изделия мебели необходимо устанавливать на ровные поверхности.
6. Рекомендуется для чистки преимущественно пользоваться мягкой тканью или замшей, смоченной и хорошо отжатой перед использованием. Всегда тщательно высушивайте (протирайте сухой тканью) смоченные участки по окончании чистки. Не следует использовать средства, обладающие абразивными свойствами, а также губки с покрытием из металлического волокнообразного или стружечного материала при чистке.
7. В процессе эксплуатации мебели возможно ослабление крепежной фурнитуры, необходимо осуществлять «затяжку» всех изделий металлофурнитуры, осуществляющих крепеж и регулировку узлов, обеспечивающих открывание и трансформацию подвижных элементов.

Общие технические указания по сборке.

Для удобства транспортировки и предохранения от повреждений, мебель поставляется в разобранном виде в индивидуальной упаковке. Вы можете собрать ее самостоятельно, либо воспользоваться услугами квалифицированных сборщиков. Не приступайте к сборке, не ознакомившись с инструкцией!

Проверить комплектность каждой упаковки, согласно комплектовочной ведомости. **При обнаружении дефектов или не комплектности к сборке не приступать. Обратитесь к продавцу.** ВНИМАНИЕ! Не рекомендуется одновременно вынимать детали из всех упаковок во избежание их смешивания (можете перепутать детали). Проверить наличие фурнитуры.

Во избежание перекосов и повреждений, а также загрязнения мебели, сборку производить на ровном полу, покрытом тканью или бумагой. Необходимо соблюдать осторожность, чтобы не повредить поверхность деталей. В сборке сложных и больших изделий желательно участие двух человек. Перед началом сборки необходимо определить расположение деталей в изделии в соответствии со схемами сборки и инструкцией.

Производитель оставляет за собой право вносить незначительные изменения в конструкцию, не изменяющую внешний вид и дизайн изделия без предварительного уведомления.

Поставщик гарантирует соответствие товаров требованиям ГОСТа 16371-14 при соблюдении условий транспортировки, хранения, сборки (для мебели поставляемой в разобранном виде), эксплуатации.

Гарантийный срок эксплуатации мебели: детской и для общественных помещений - 18 месяцев, бытовой – 24 месяца. Гарантийный срок при розничной продаже через торговую сеть исчисляют со дня продажи мебели, но в пределах 30 месяцев со дня ее изготовления. Срок эксплуатации 10 лет.