Кровать "ЛЕГЕНДА-23" *белая* *(габаритные размеры: 1842*900*1128мм)*

1. Схема

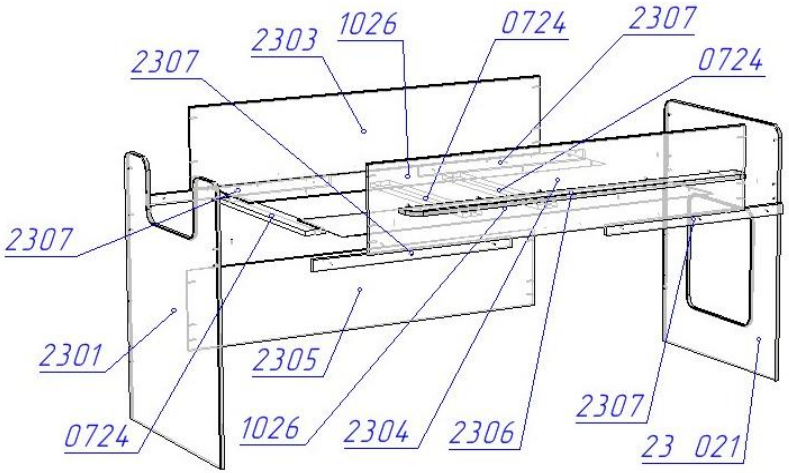

2. Детали

№детали	наименование детали	размер,мм	кол-во,шт	цвет
23 01	Бок левый	1128*900	1	цвет
23 021	Бок правый, с окном	1128*900	1	цвет
23 03	Борт в/яруса прямой	1810*359	1	цвет
23 04	Борт в/яруса с полкой	1810*359	1	цвет
23 05	Царга	1810*359	1	цвет
23 06	Полка	1610*100	1	база
23 07	Рейка опорная	904*45	4	б/ц
07 24	Обрешетка	810*95	8	б/ц
10 26	Настил на обрешетку	1800*390	2	клен

3. Фурнитура

№ п/п	наименование	кол-во, шт
1	Гвоздь 2*20мм	8
2	Заглушка белая	23
3	Ключ шестигранный	1
4	Подпятник пластик. Белый	4
5	Стяжка мебельная 7*50мм	23
6	Саморез 4*30мм	28

4. Порядок сборки.

Для сборки необходимы следующие инструменты: рулетка, отвертка, ключ шестигранный (прилагается).
Сборку желательно производить вдвоем, на ровной поверхности. Для сборки требуется свободная площадь пола несколько превышающая габаритные размеры изделия.
Сборка осуществляется путём стягивания деталей через сквозные и торцевые отверстия мебельной стяжкой 7*50мм.
Установить подпятники на бок левый(23 01) и бок правый(23 021) при помощи гвоздей(1).
Между боков закрепить борта в/яруса (23 03 и 23 04). К бортам, в нижней их части, закрепить саморезами(6) рейки опорные(23 07). На опорных рейках разместить обрешетку (07 24) и закрепить саморезами(6).
Установить между боков царгу(23 05) и закрепить ее к бокам кровати стяжками(5)..
К борту в/яруса(23 04) закрепить стяжками(5) полку(23 06).
На обрешетку кровати положить настил(10 26).
Закрыть все видимые стяжки декоративными заглушками(2).

Разборка Мебельного изделия выполнять в последовательности обратной сборке.

Мебель рекомендуется эксплуатировать в помещении с температурой воздуха не ниже +2с и относительной влажности воздуха от 40 до 70%.
Для ухода за мебелью не применять агрессивные и абразивные моющие средства.
Запрещается ставить изделие вблизи нагревательных приборов.
Сохранность и долговечность изделия зависит от правильной эксплуатации и ухода за ней.

Кровать "ЛЕГЕНДА-24" (габаритные размеры: 1642*882*500мм)

1. Схема

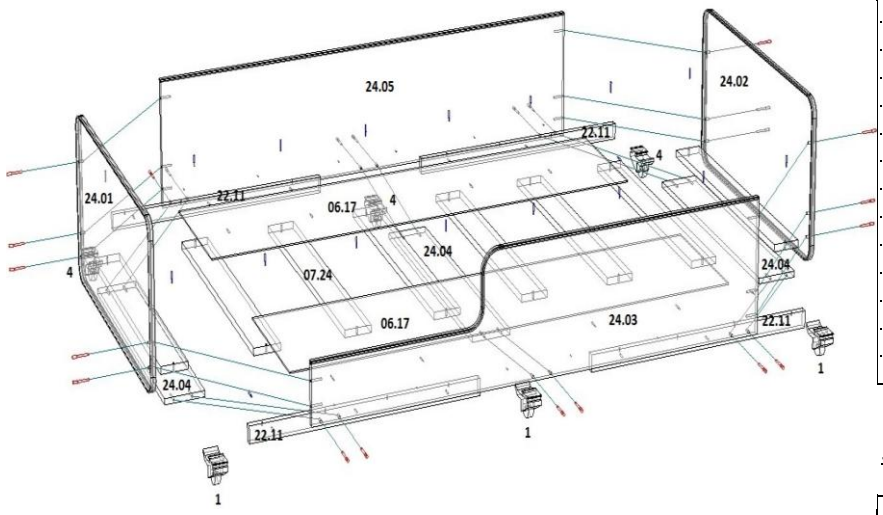

2. Детали

№детали	наименование детали	размер,мм	кол-во,шт	цвет
24.01	Бок левый	882*450	1	цвет
24.02	Бок правый	882*450	1	цвет
24.05	Борт прямой	1610*359	1	цвет
24.03	Борт с выборкой	1610*359	1	цвет
24.04	Царга	810*140	3	база
22.11	Рейка опорная	804*45	4	б/ц
07.24	Обрешетка	810*95	8	б/ц
06.17	Настил на обрешетку	1600*390	2	клен

3. Фурнитура

№ п/п	наименование	кол-во, шт
1	Колесо поворотное 50мм с тормозом	3
2	Заглушка, пластик	24
3	Ключ шестигранный	1
4	Колесо поворотное 50мм без тормоза	3
5	Стяжка мебельная 7*50мм	24
6	Саморез 4*30мм	32
7	Саморез 4*16мм	24

4. Порядок сборки.

Для сборки необходимы следующие инструменты: рулетка, отвертка, ключ шестигранный (прилагается).

Сборку желательно производить вдвоем, на ровной поверхности. Для сборки требуется свободная площадь пола несколько превышающая габаритные размеры изделия.

Сборка осуществляется путём стягивания деталей через сквозные и торцевые отверстия мебельной стяжкой 7*50мм.

Между боков(24.01 и 24.02) закрепить борта(24.05 и 24.03) стяжками(5). Затем присоединить царги(24.04).

На царги(24.04) установить рейки опорные(22.11) по 2 шт. на борт и закрепить их к бортам саморезами(6).

На опорных рейках разместить обрешетку(07.24) и закрепить саморезами(6).

Закрепить к царгам(24.04) колеса поворотные с тормозом(1) и без тормоза(4) при помощи саморезов(7).

На обрешетку кровати положить настил(06.17).

Закрыть все видимые стяжки декоративными заглушками(2).

Разборка Мебельного изделия выполнять в последовательности обратной сборке.

Мебель рекомендуется эксплуатировать в помещении с температурой воздуха не ниже +2с и относительной влажности воздуха от 40 до 70%.

Для ухода за мебелью не применять агрессивные и абразивные моющие средства.

Запрещается ставить изделие вблизи нагревательных приборов.

Сохранность и долговечность изделия зависит от правильной эксплуатации и ухода за ней.

Лестница угловая "ЛУ-02"

(габаритные размеры: 420*812*770мм)

1. Схема

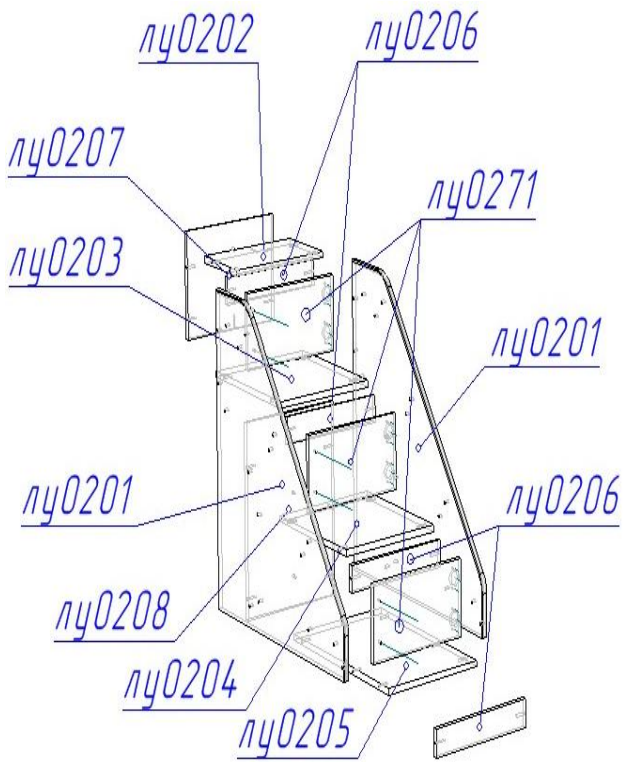

2. Детали

№детали	наименование детали	размер,мм	кол-во,шт	цвет
лу02.01	бок	767*810	2	база
лу02.02	ступень1	386*218	1	база
лу02.03	ступень2	386*432	1	база
лу02.04	ступень3	386*418	1	база
лу02.05	дно	386*588	1	база
лу02.06	царга	386*65	4	база
лу02.07	задний щит верхний	386*266	1	база
лу02.08	задний щит нижний	386*480	1	база
лу02.71	фасад	380*184	3	цвет

3. Фурнитура

№ п/п	наименование	кол-во, шт
1	Стяжка мебельная 7*50	38
2	Заглушка	38
3	ключ шестигранный	1
4	Подпятник пластмассовый	4
5	Гвоздь 2*20	8

3А. Фурнитура для дверей (комплектуется отдельно).

1	петля вкладная	6
2	Ручка дуга, 96мм	3
3	Угол оцинкованный 16*16	3
4	Саморез 4*16	27
5	Шайба пластиковая	6
6	Винт (4*20мм)	6
7	Отбойники силиконовые (10*1,5мм)	3

4. Порядок сборки.

Для сборки необходимы следующие инструменты: рулетка, отвертка, молоток, ключ шестигранный (прилагается).

Сборку желательно производить вдвоем, на ровной поверхности. Для сборки требуется свободная площадь пола несколько превышающая габаритные размеры изделия.

Сборка осуществляется путём стягивания деталей через сквозные и торцевые отверстия мебельной стяжкой 7*50мм.

Прикрутить к бокам лестницы (лу02.01) ступени (лу02.02,лу02.03,лу02.04), задние щиты (лу02.07 и лу02.08), царги (лу02.06) и дно (лу02.05).

Прибить гвоздями 2*20 пластиковые подпятники к бокам (лу02.01)

Закрыть видимые стяжки заглушками.

Установка дверей

Присоединить петли к фасадам саморезами 4*16мм. При помощи винтов и шайб пластиковых установить ручки. Навесить двери на бок лестницы и прикрутить саморезами 4*16мм.

Отрегулировать двери. Установить опорный угол оцинкованный 16*16, саморезами 4*16мм, на нижние поверхности ступеней (лу02.02,лу02.03,лу02.04)

Мебель рекомендуется эксплуатировать в помещении с температурой воздуха не ниже +2с и относительной влажности воздуха от 40 до 70%.

Для ухода за мебелью не применять агрессивные и абразивные моющие средства.

Запрещается ставить изделие вблизи нагревательных приборов.

Сохранность и долговечность изделия зависит от правильной эксплуатации и ухода за ней.