Шкаф 3ств 2 ящ / wardrobe 3 doors 2 drawers VICTOR

Код ТН ВЭД ЕАЭС
9403 60 100 1 9403 90 300 0

отрезать
и приклеить

1200	1824	510

36ШВ3ББ **/ 4172**
36ШВ3БТ **/ 4173**
36ШВ3СБ **/ 4174**
36ШВ3СС **/ 4175**

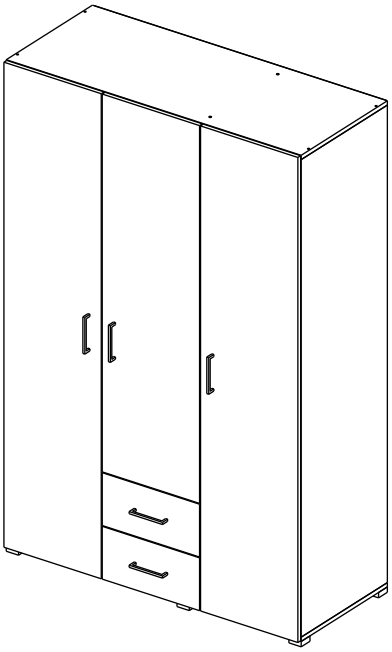

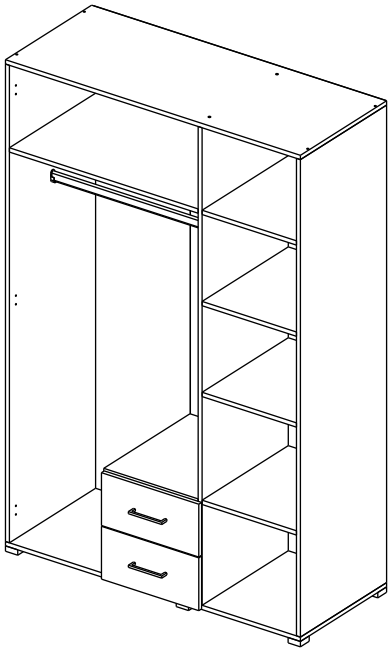

Комплектовочная ведомость / Set package sheet

Упак/ Package	Наименование	Description	Цвет детали/ Décor				Размер / Size, mm	Кол-во/ Quantity	№
			Sonoma	Sonoma-White	White	White-Concrete			
1	Боковина правая	Side right	Sonoma		White		490x1772	1	3
	Боковина средняя	Side middle					490x1772	1	2
	Вязка	Connecting element					383x490	2	8
	Полка	Shelves					383x490	2	9
	Боковина левая	Side left					490x1772	1	1
2	Крыша верх	Top upper	Sonoma	Sonoma	White	White	1199x490	1	20
	Фурнитура	Furniture/Cabinetry	-	-	-	-	-	1	-
	Боковина	Side	Sonoma		White		374x490	1	4
	Крыша	Top					383x490	1	6
	Задник ящика	Drawers element					100x309	2	12
	Штанга	Wardrobe tube	-	-	-	-	761 mm	1	16
	Боковина ящ лев	Side drawer left	Sonoma		White		100x400	2	10
	Боковина ящ прав	Side drawer right					100x400	2	11
	Вязка	Connecting element					766x490	1	7
	Крыша нижн	Top lower					1199x490	1	5
3	Створка	Door	Sonoma	White	White	Concrete	396x1800	1	15
	ХДФ (клей)	Back element	White	White		White	1800x397	3	17
	ДВП	Back element	White	White		White	340x407	2	18
	Створка	Door	Sonoma	White		Concrete	396x1402	1	14
	Панель	Drawer panel	Sonoma	Sonoma		White	396x196	2	13
	Створка	Door	Sonoma	White		Concrete	396x1800	1	15

PL Instrukcja montażu
CZ Návod k montáži
D Montageanleitung
GB Assembly instruction
F Model d'emploi
HU Szerelési útmutató
I Istruzione di montaggio
NL Handleiding voor de montage
RU Инструкция по монтажу
RO Instrucţiuni de montare
SK Návod k montáži
TR Montaj talimati

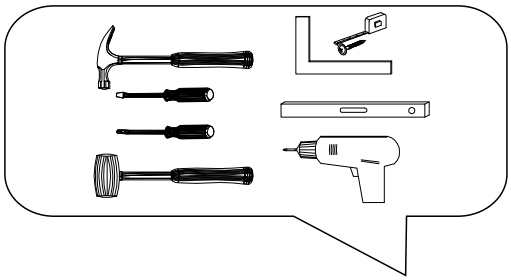

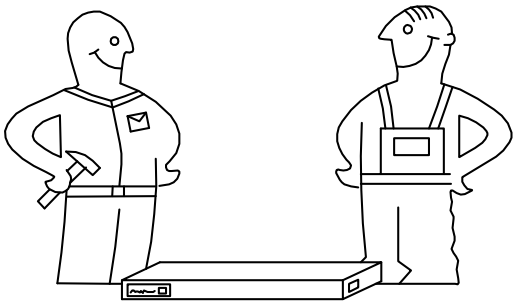

	Uwaga • Upozornìní • Achtung • Attention • Caution • Figyelem Attenzione • Opgelet • Внимание • Atenţie • Upozornenie • Dikkat
PL	Czyszczenie należy wykonać wyłacznie za pomocą sciereczki lub lekko nawilżonego ręcznika. Nie stosować środków czyszczących do szorowania.
CZ	Čistění je nutné vykonávat výhradně pomocí utěrky nebo lehce navlhčeného ručníku. Nepoužívejte čisticí prostředky obsahující abrazivní částice.
D	Bitte nur mit einem Staubtuch oder leicht feuchtem Lappen reinigen. Keine scheuernden Putzmittel verwenden.
GB	Please only clean with a duster or a damp cloth. Do no use any abrasive cleaners.
F	Le nettoyage se fait uniquement á l'aide d'un torchon ou d'une serviette légèrement mouillée.
HU	A tisztítás kizárólag törlőruha vary enyhén nedvesített törőlköző segítségével végezhető. Súroló hatású tisztítószereket nem szabad használni.
I	Pulire esclusivamente con un panno o un asciugamano umido.
NL	Reinig alleen met een stofdoek of een lichtjes vochtige doek. Gebruik geen schurende poetsmiddelen.
RU	Очищайте от пыли тряпкой или слегка влажной ветошью. Не допускается применение чистящих средств, не пред-назначенных для ухода за мебелью.
RO	Curăţare trebuie efectuată numai cu o cârpă sau cu un prosop uşor umezit. Nu utilizaţi agenţi de curăţare abrazivi.
SK	Čistení je nutné vykonávat' výhradne pomocí utierky nebo l'ahko zvlhnutým ručníkom. Nepoužívajte čistiaci prostriedky obsahujúci abrazívni častice.
TR	Lütfen sadece bir toz beziyle veya hafif nemil yumuşak bir bezle siliniz. Aşindirici temizlik malzemeleri kullanmayiniz.

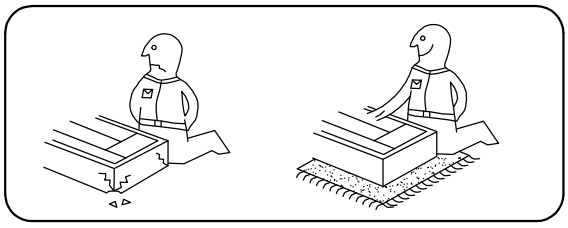

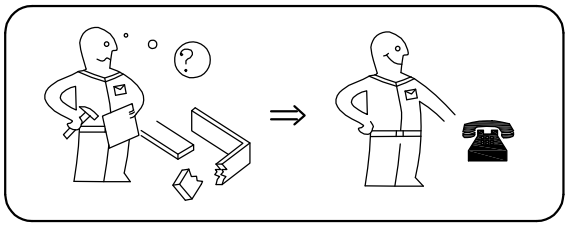

Karta serwisowa • Servisní list • Service Karte • Service card • Carte de service • Szervizkártya Scheda di servizio • Service kaart • Сервисная карта • Fisa service • Servisný list • Servis karti

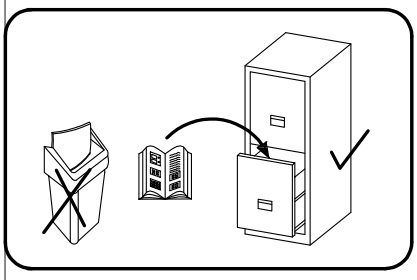

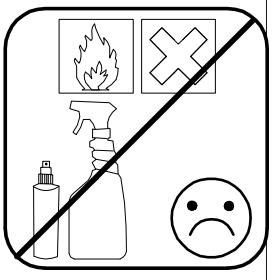

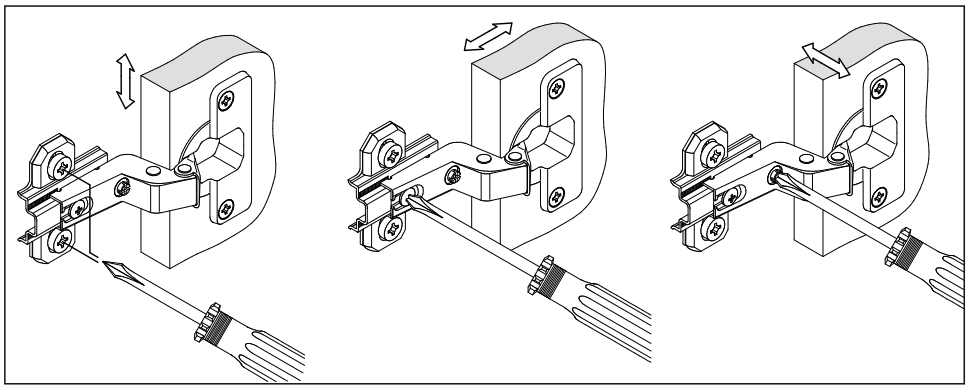

1		2		4		5	7x50	6	6,3x10,5
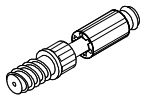 12 x		20 x		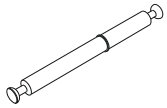 4 x		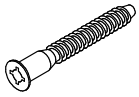 18 x		24 x	
15		18	3,5x15	24	400 mm	38		39	DUPLO
1 x		56 x		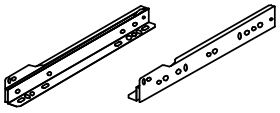 2 x		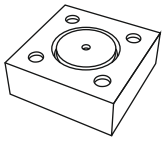 6 x		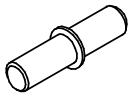 8 x	
48	2x20	49		71	∅ 5 mm	72		73	
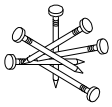 60 x		2 x		4 x		10 x		20 x	
91	Hinge A	126	C42 128 mm						
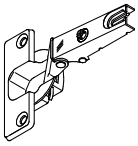 8 x		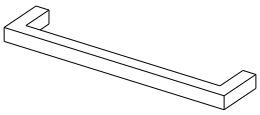 5 x							

4

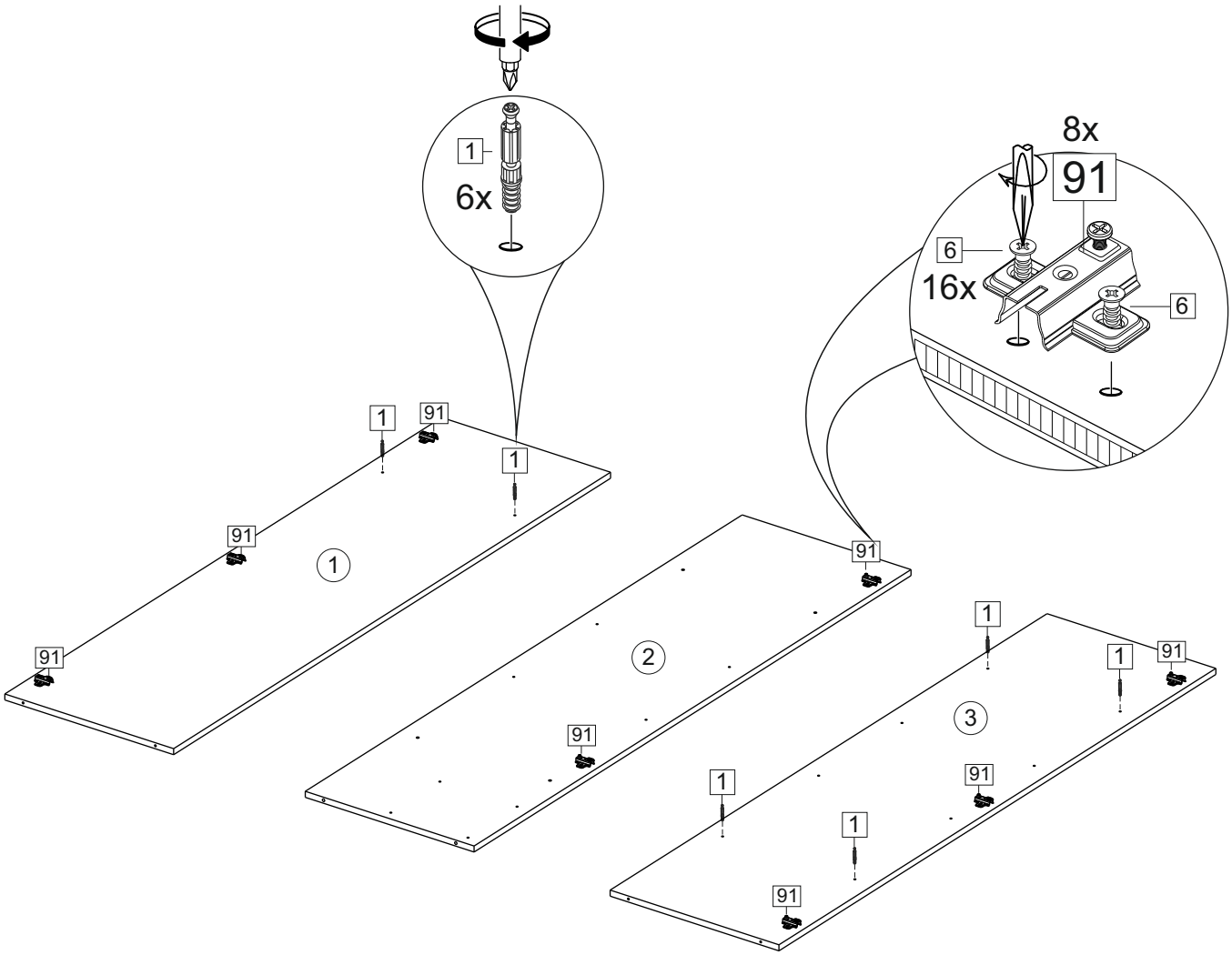
1
6x
8x
91
6
16x
6
1
91
1
91
1
91
2
91
1
1
91
3
1
91
1
91

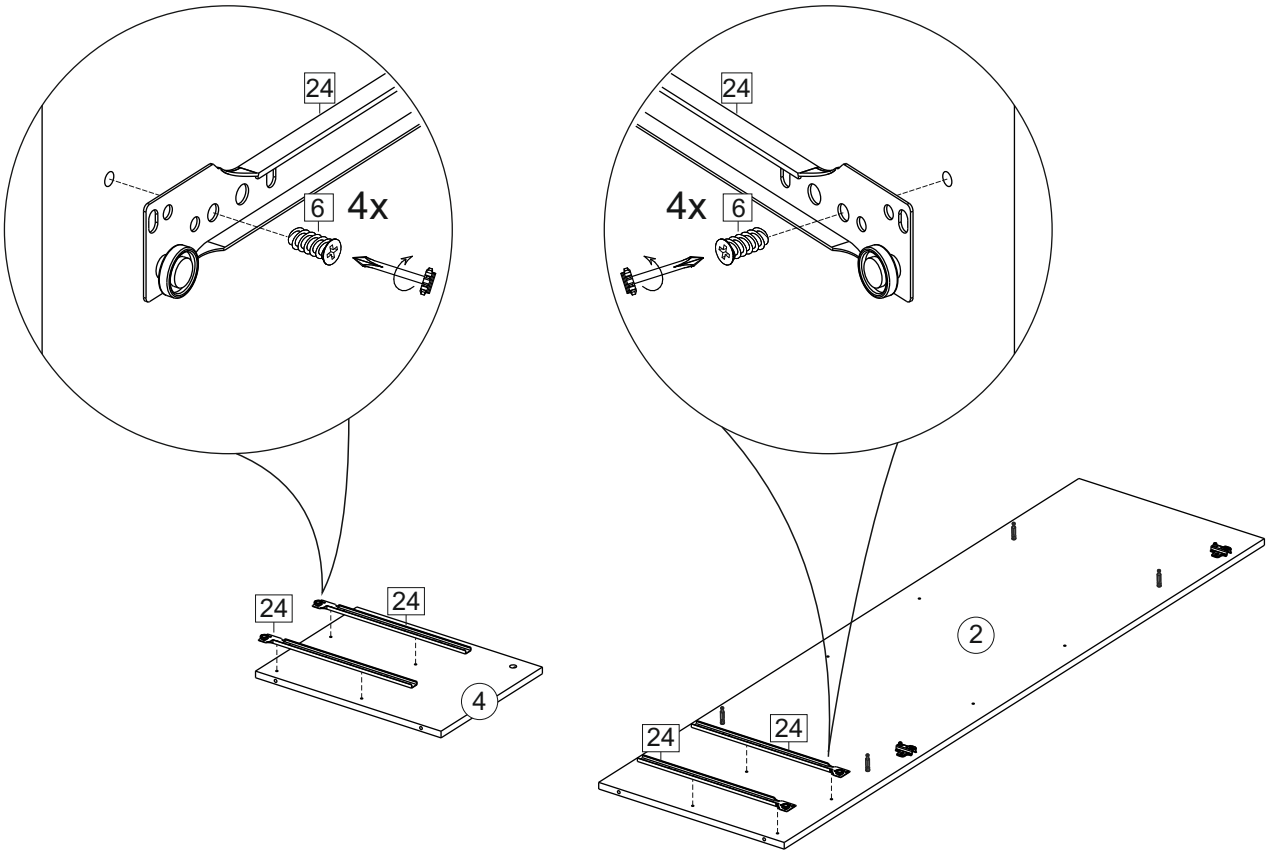
24
6
4x
24
4x
6
24
24
4
2
24
24

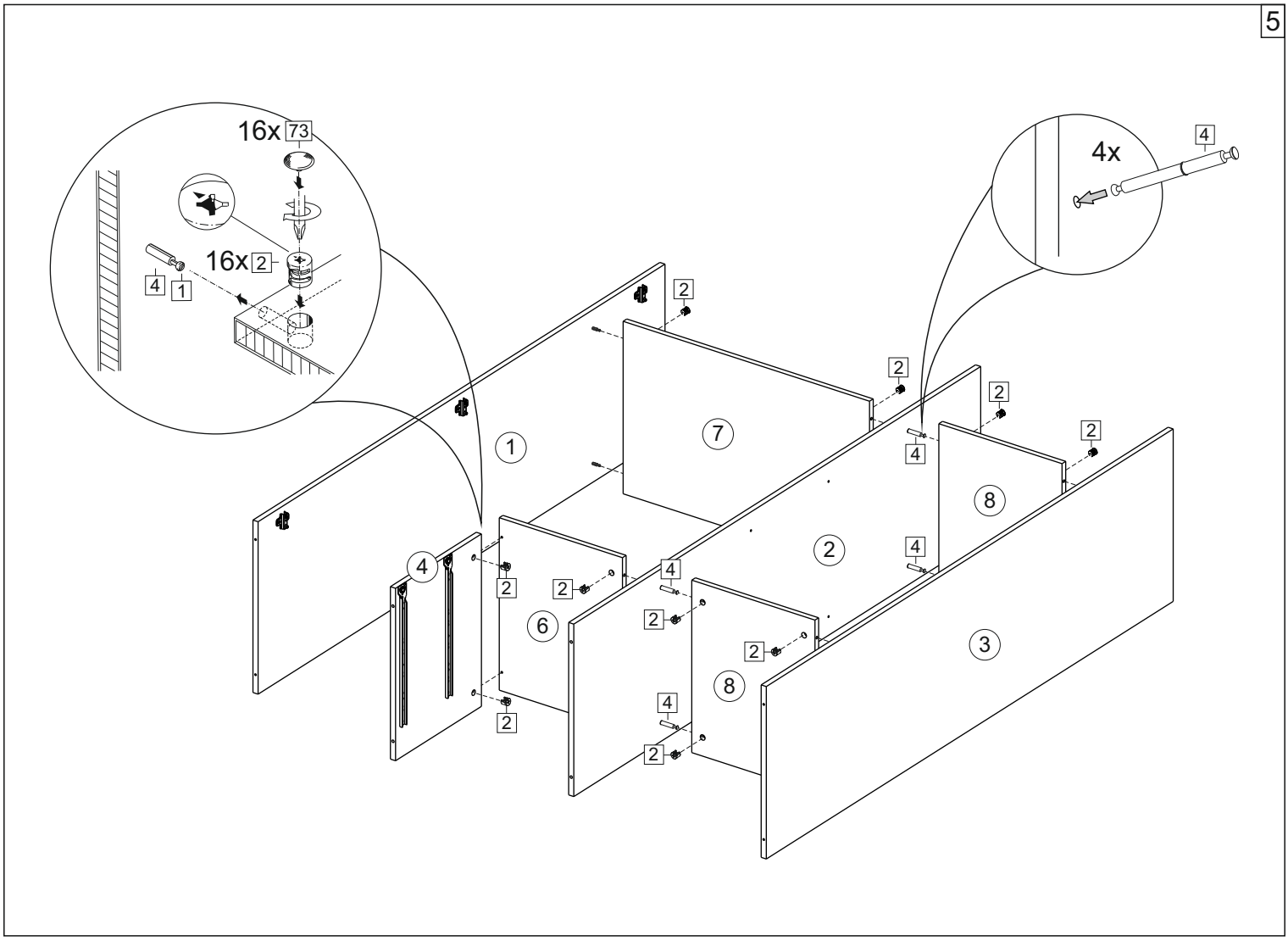
5
16x 73
16x 2
4 1
4x 4
1
2
3
4
6
7
8

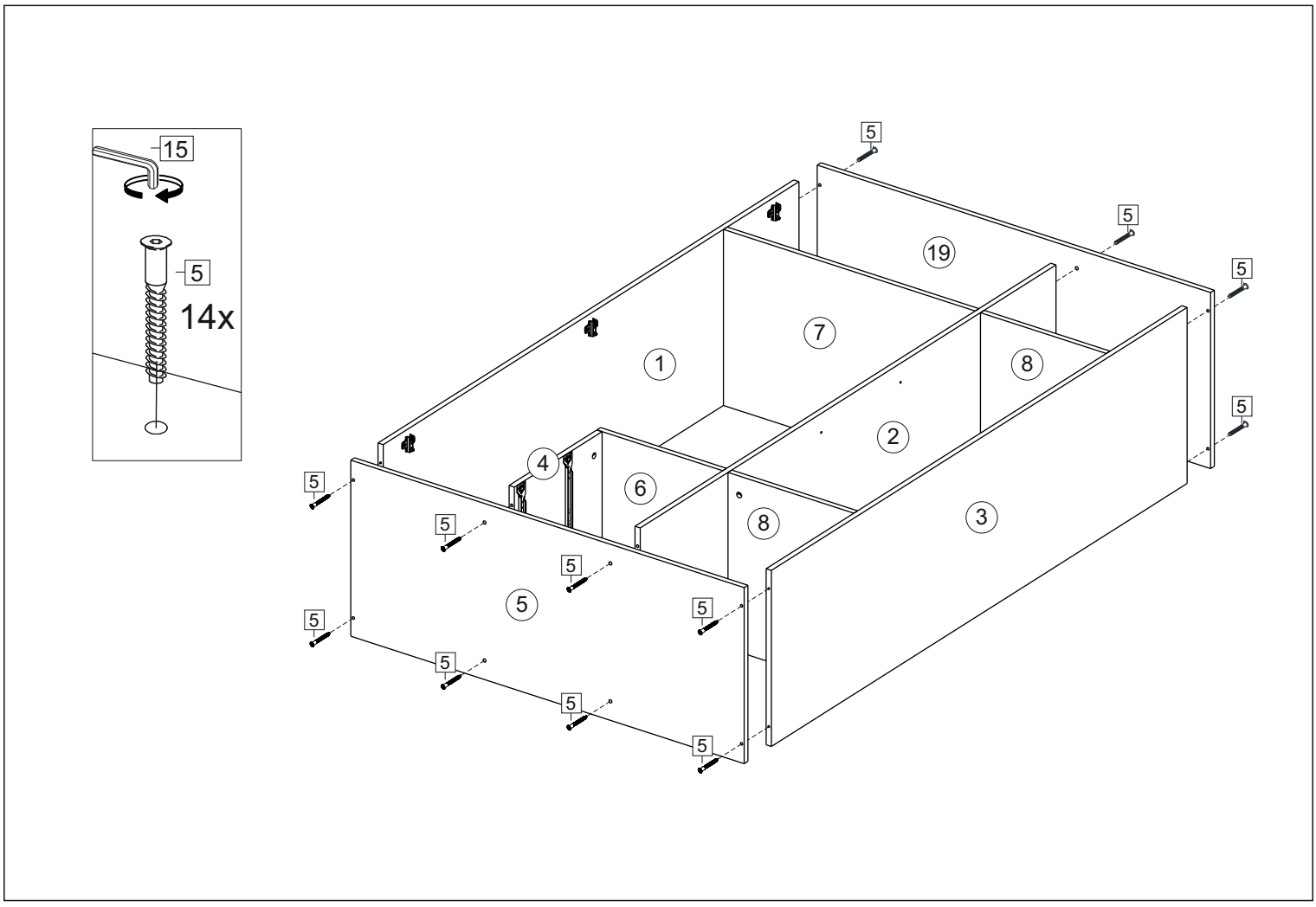
15
5
14x
1
2
3
4
5
6
7
8
19

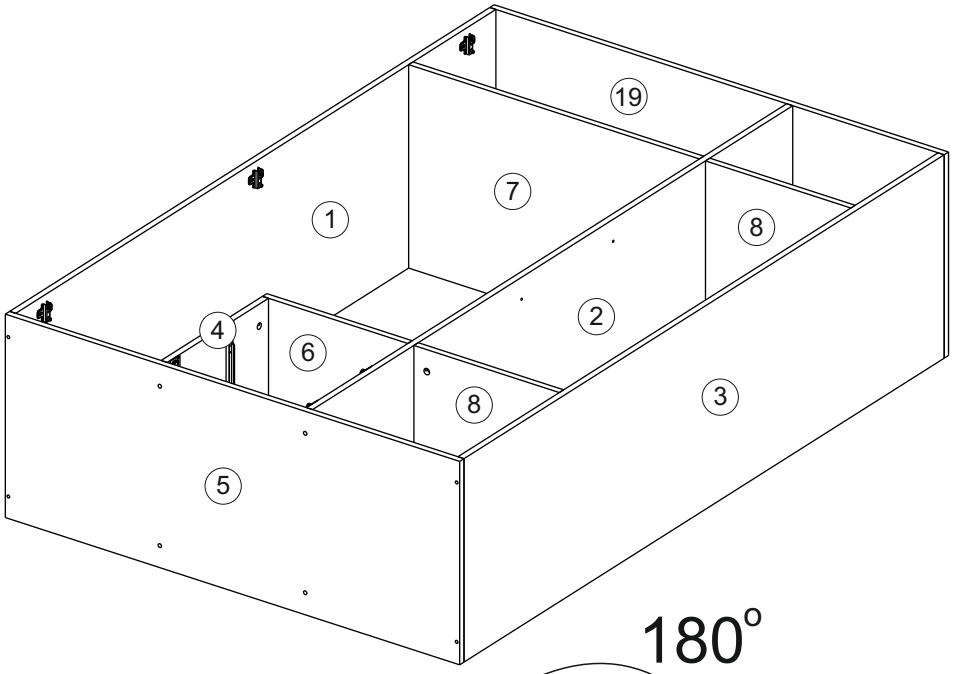

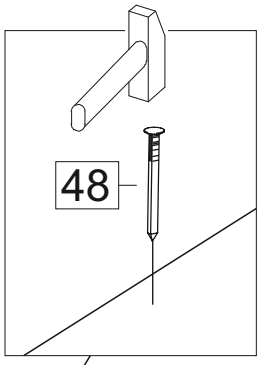

180°

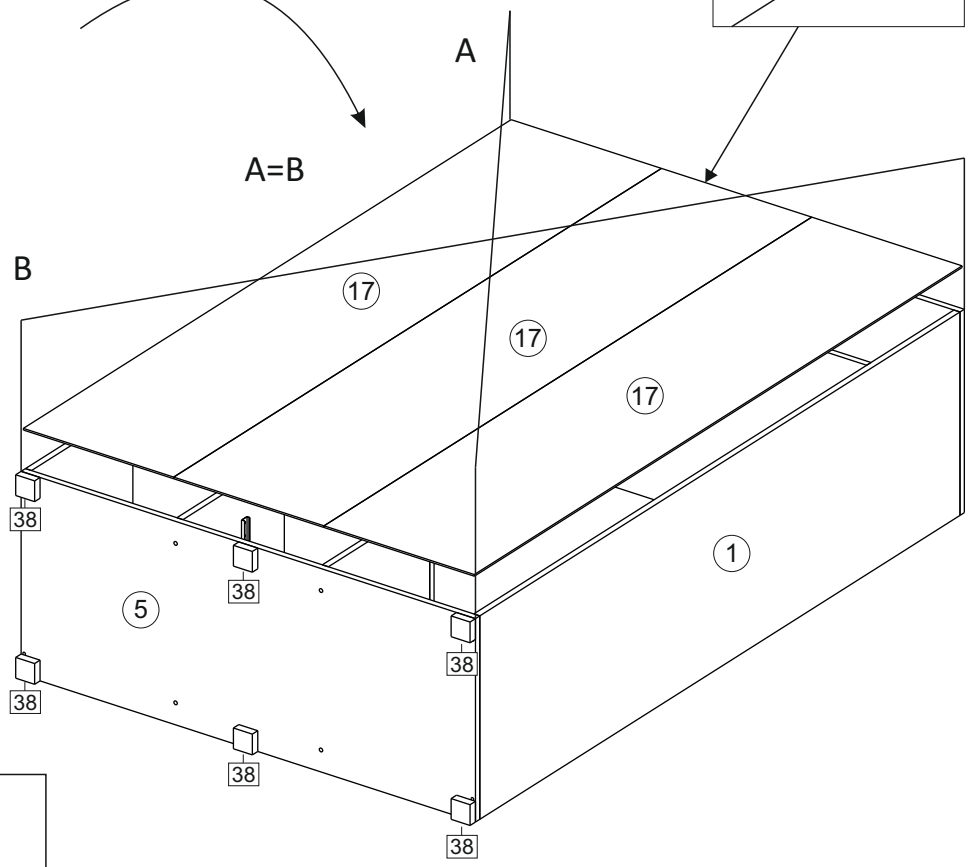

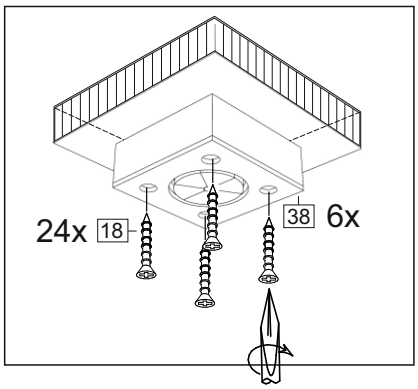

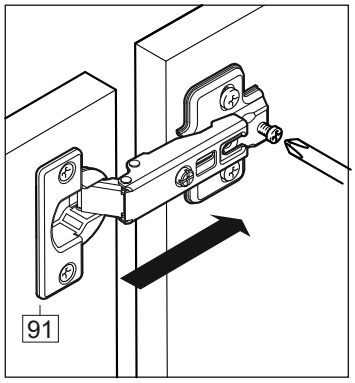
91

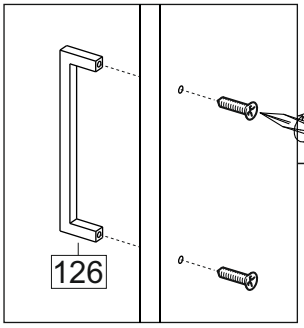
126

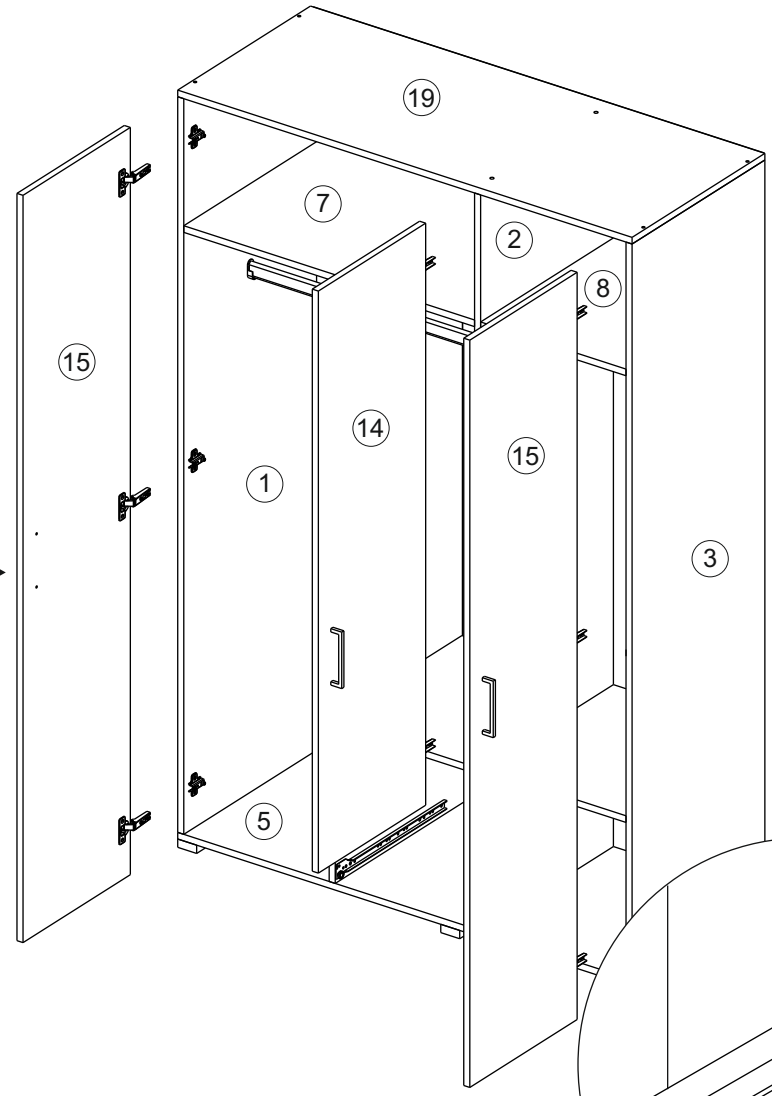
19
7
2
8
15
14
1
15
3
5

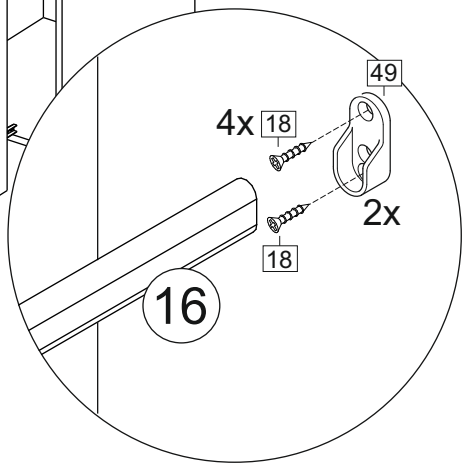
49
4x 18
2x
18
16

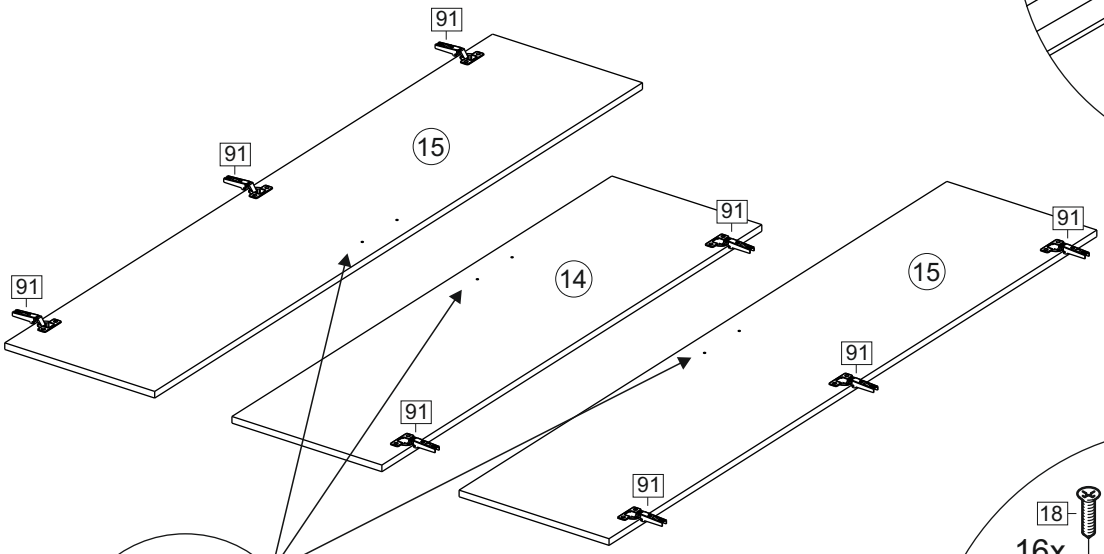
91
91
15
91
91
14
91
91
15
91
91

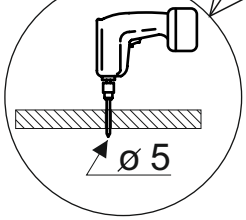
ø 5

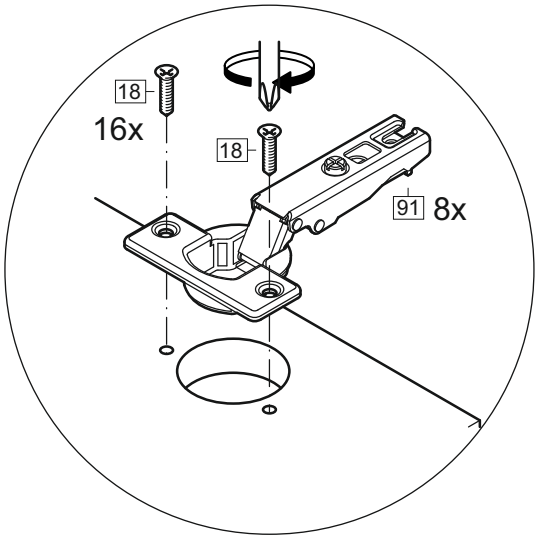
18
16x
18
91 8x

8

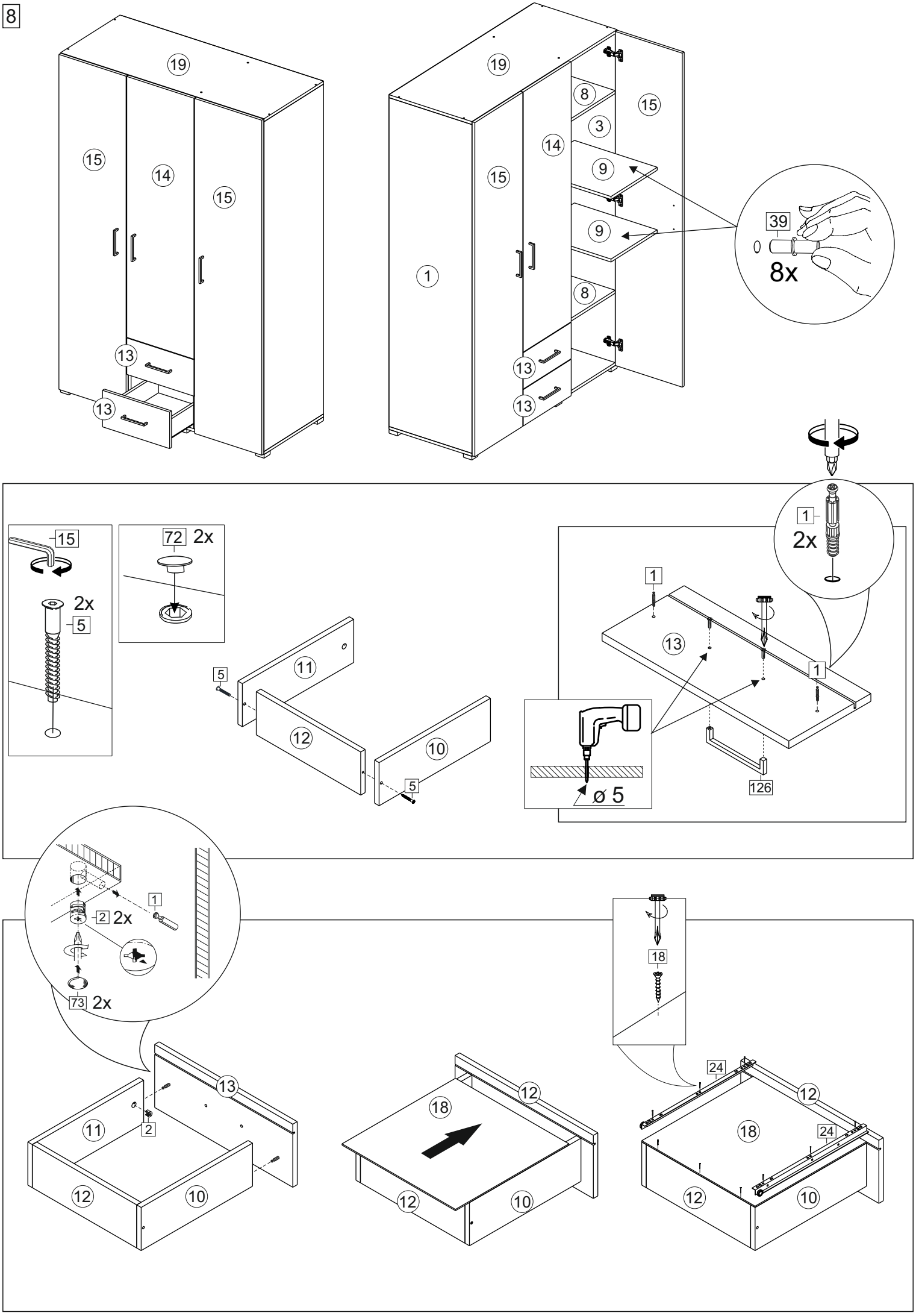
19
15
14
15
13
13
19
8
3
14
9
9
8
15
15
1
13
13
39
8x
15
2x
5
72
2x
5
11
12
10
5
1
2x
1
13
1
126
ø 5
1
2
2x
73
2x
13
11
2
12
10
18
12
12
10
18
24
12
18
24
12
10