https://interior-center.ru/

Кухонный гарнитур
Маша 2,0 м

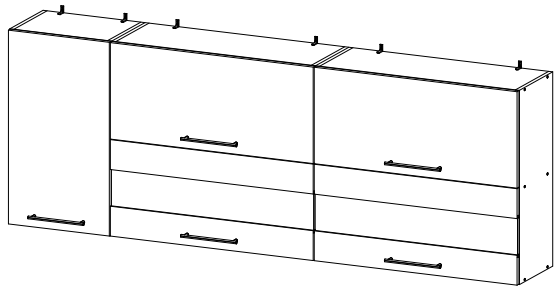

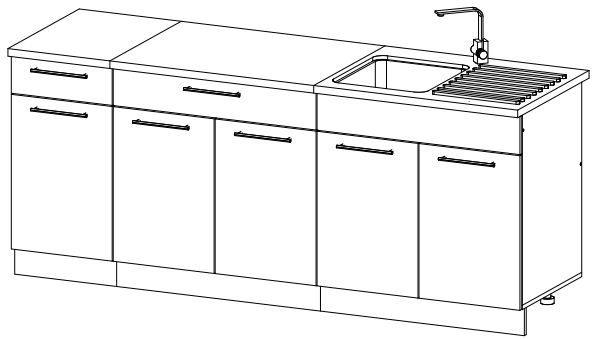

2000	2110	600

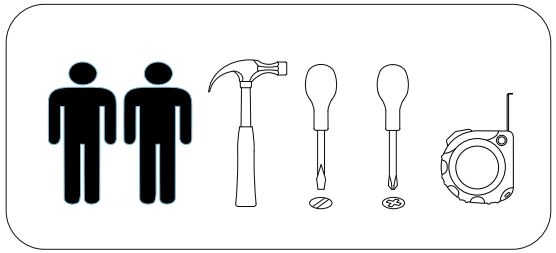

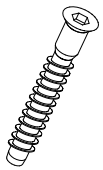

60x

64x

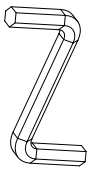

1x

48x

122x

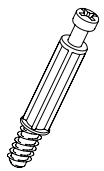

4x

4x

190x

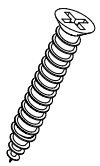

10x

16x

12x

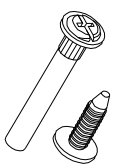

4x

6x

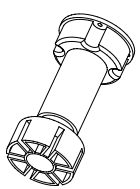

12x

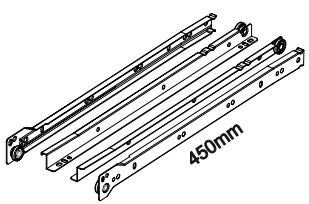

2x

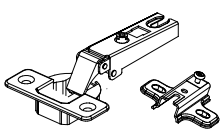

20x

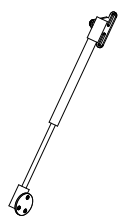

8x

67

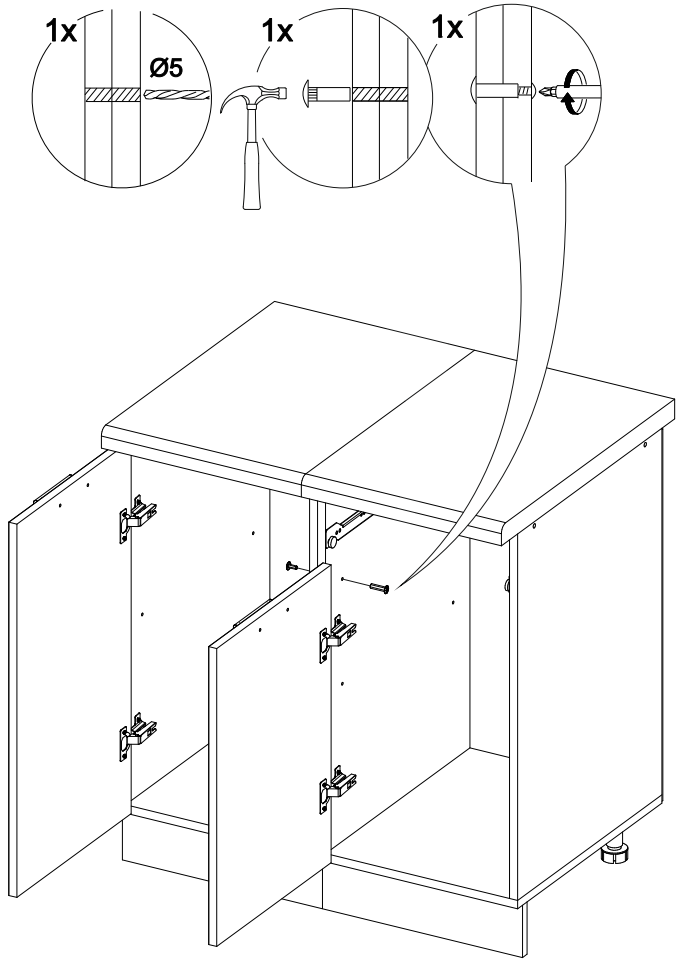

В мебельном наборе могут быть конструктивные изменения, не указанные в данной инструкции и не ухудшающие качество изделия

Высота кухонного гарнитура изменяется в зависимости от вашего варианта установки

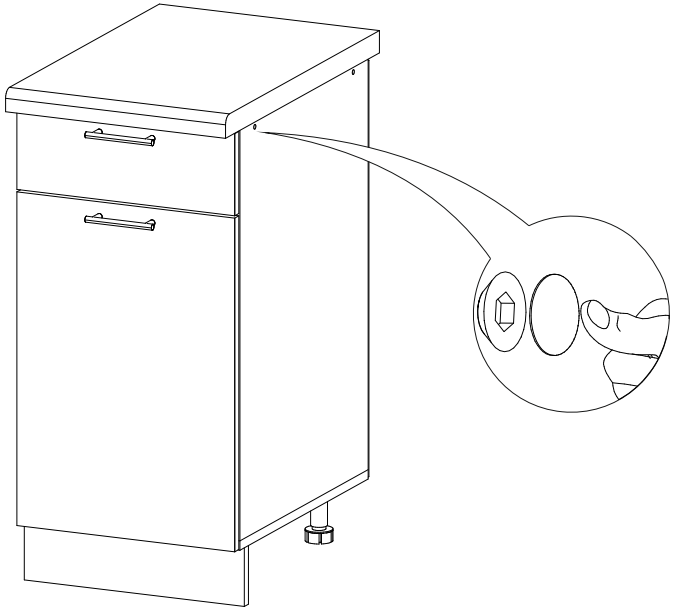

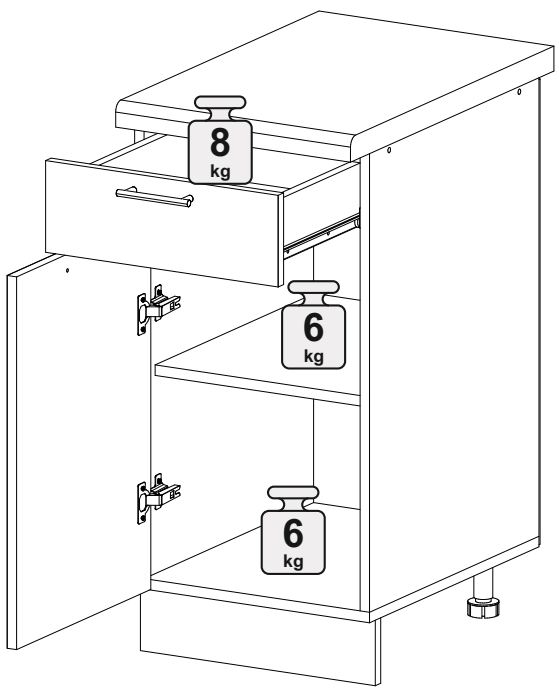

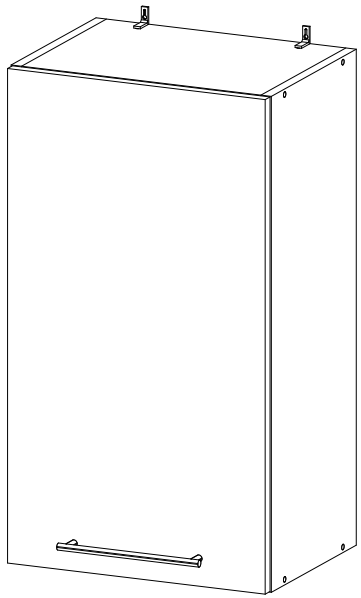

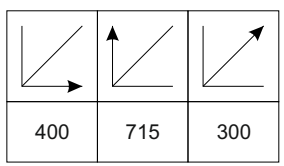

№ дет.	Деталь/Detail	Размер/Size	Кол-во/ Quantity	№ упак./ № pack
1	Бок левый/Side left	715x280	1	2/6
4	Бок правый/Side right	715x280	1	2/6
7-8	Вязка/Connecting element	368x280	2	2/6
9	Полка/Shelf	368x250	1	2/6
10	Задняя стенка ЛДВП/Back wall	710x395	1	3/6
11	Фасад/Front	713x396	1	5/6

1

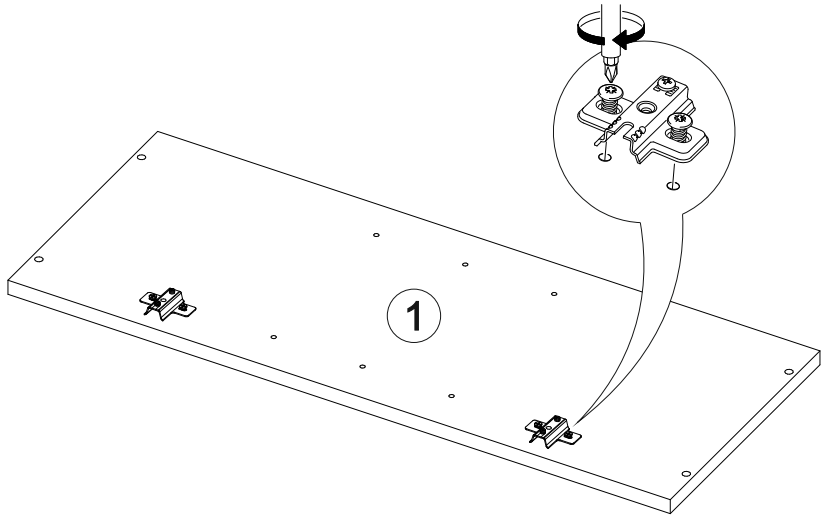

2

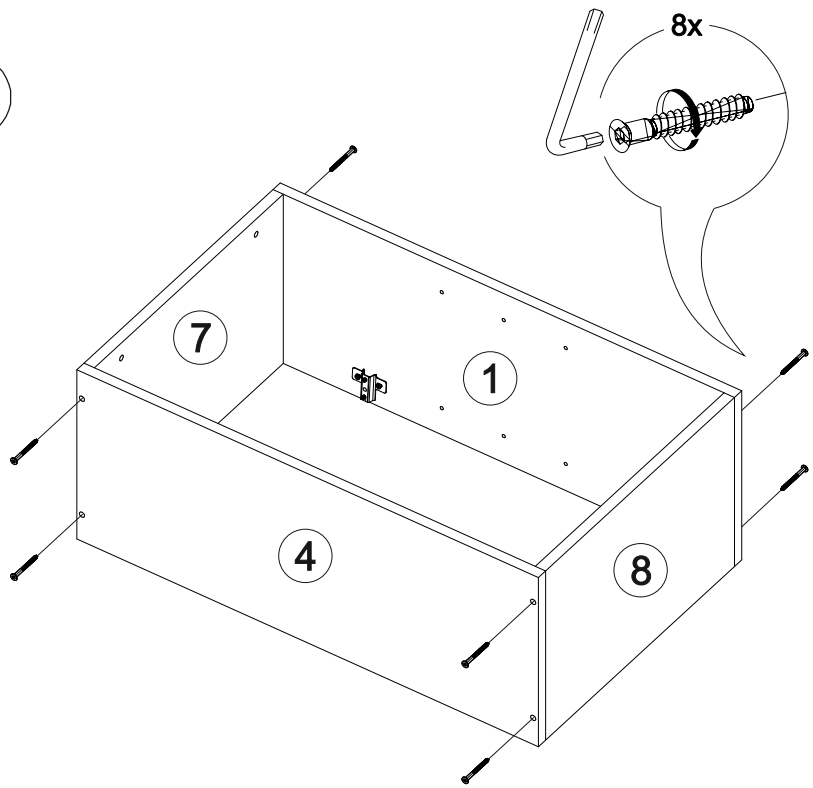

64

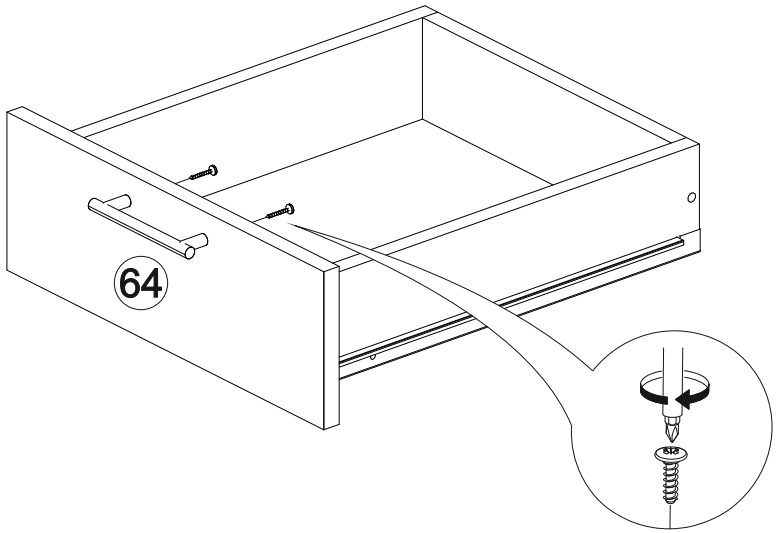

65

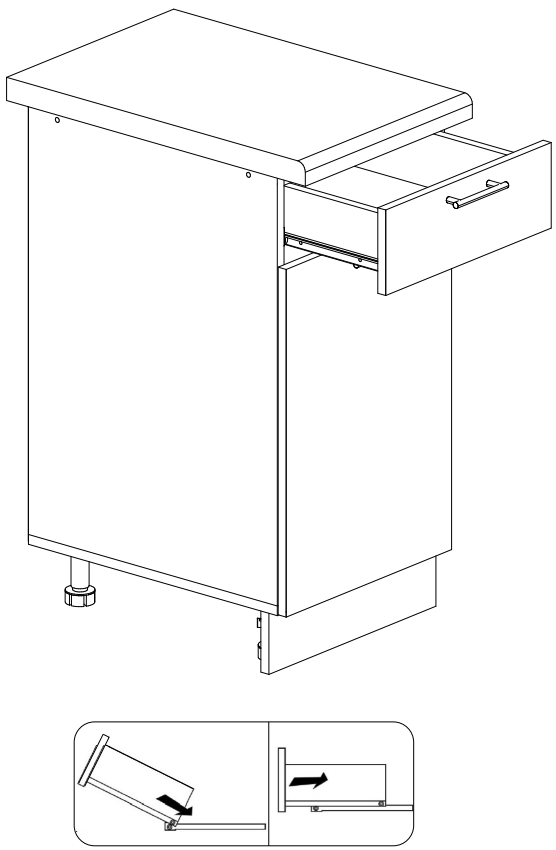

61

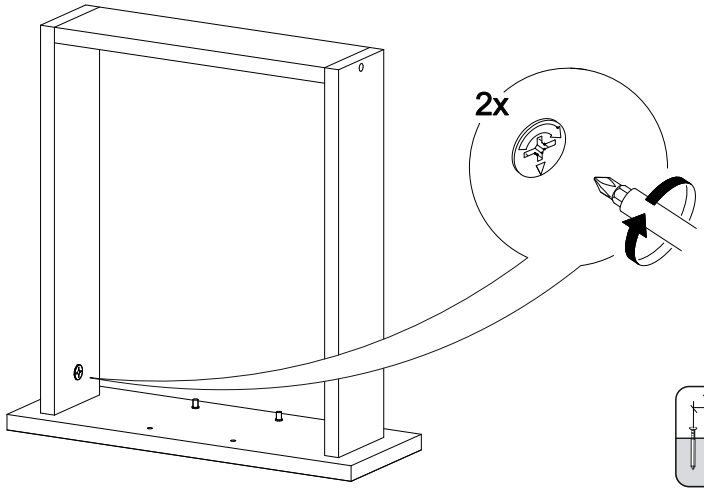

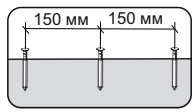

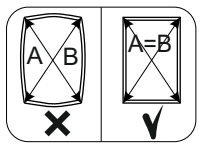

62

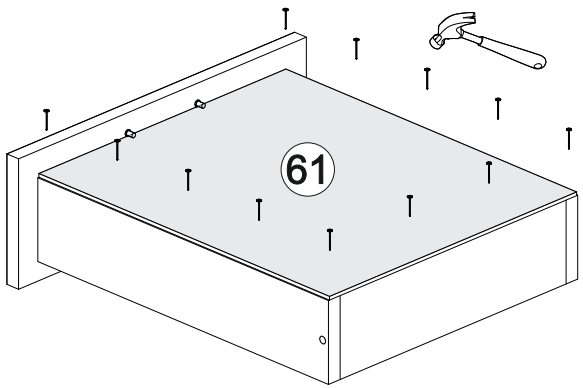

63

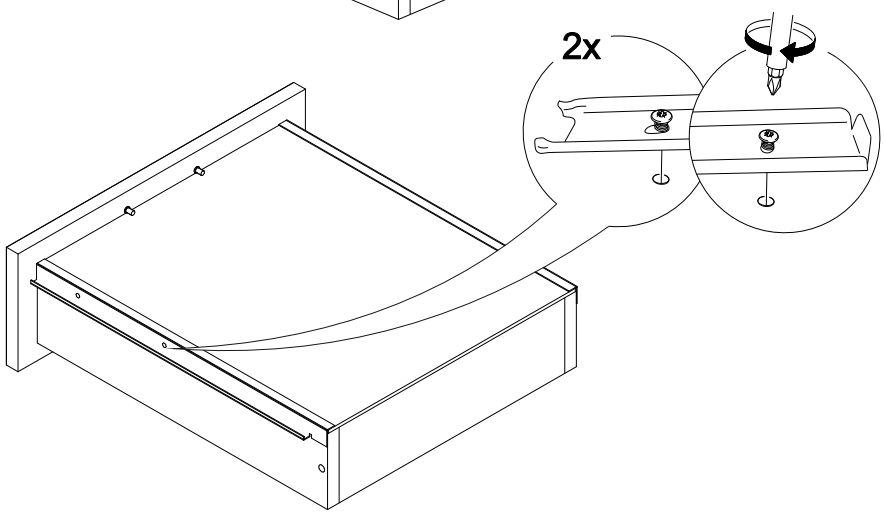

3

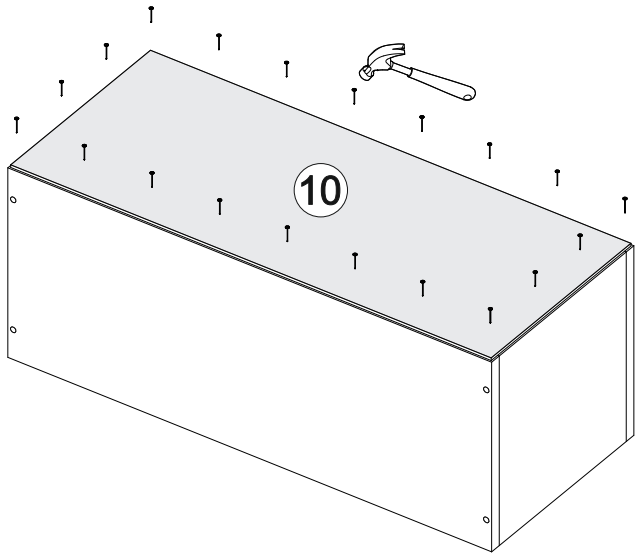

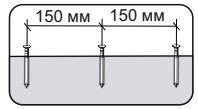

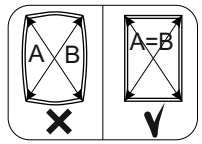

4

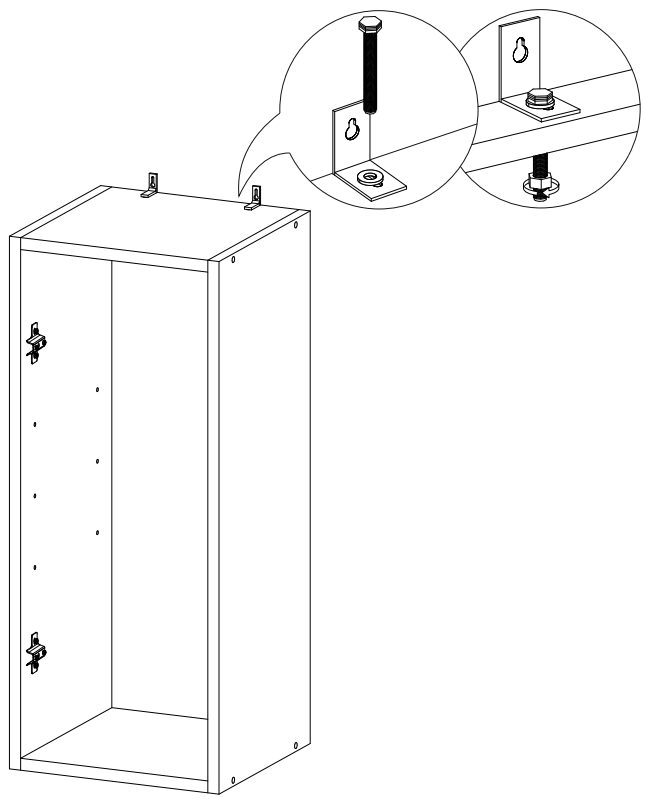

5

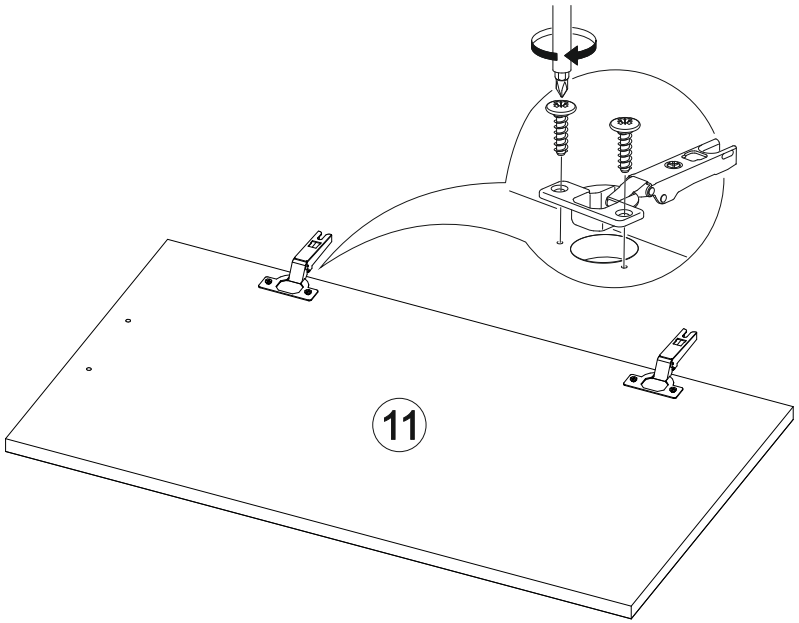

6

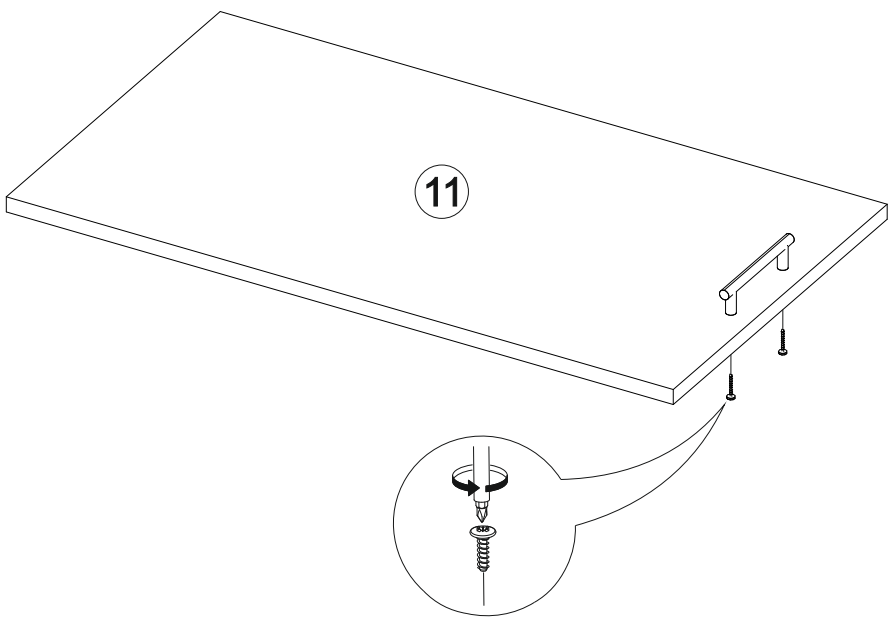

59

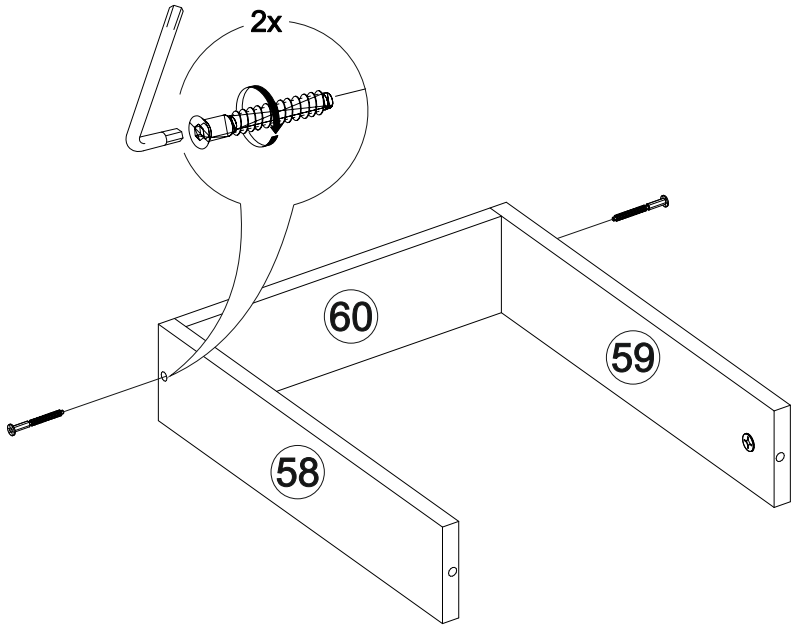

60

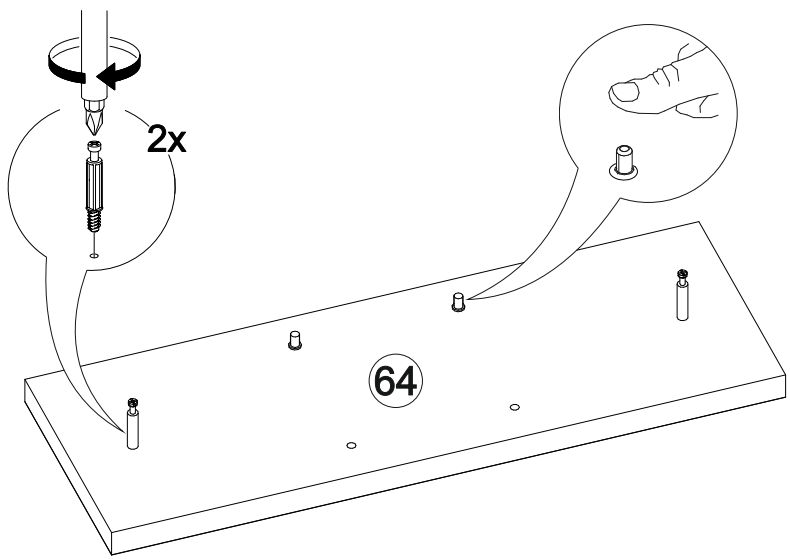

57

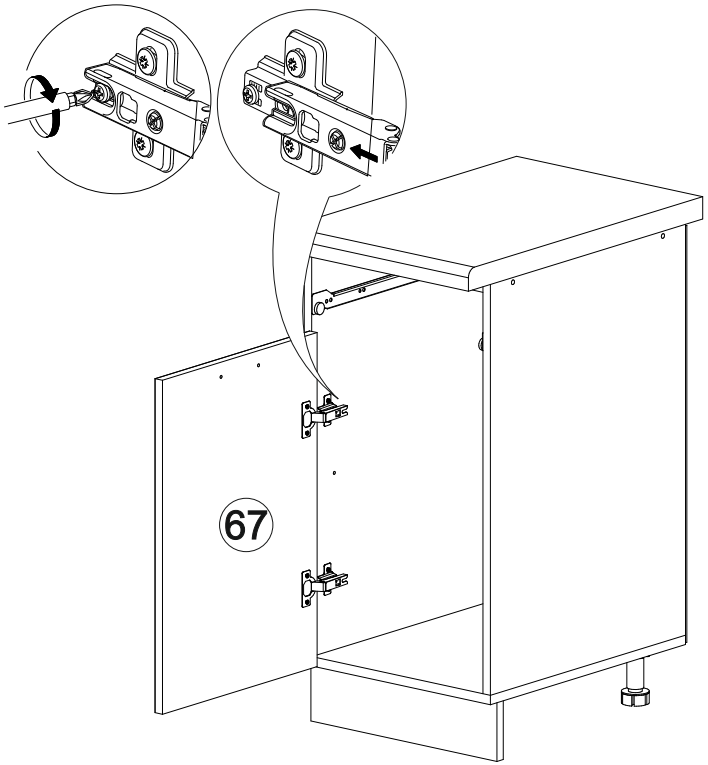

58

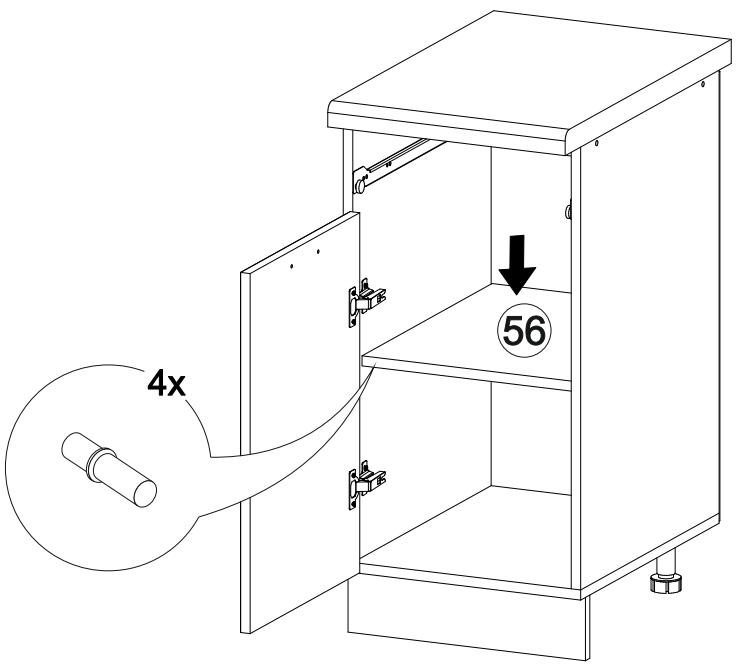

7

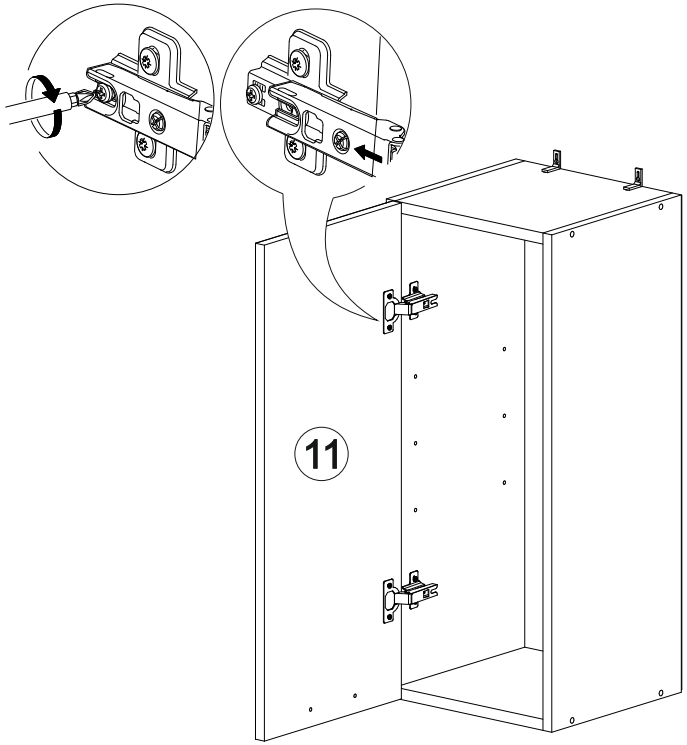

8

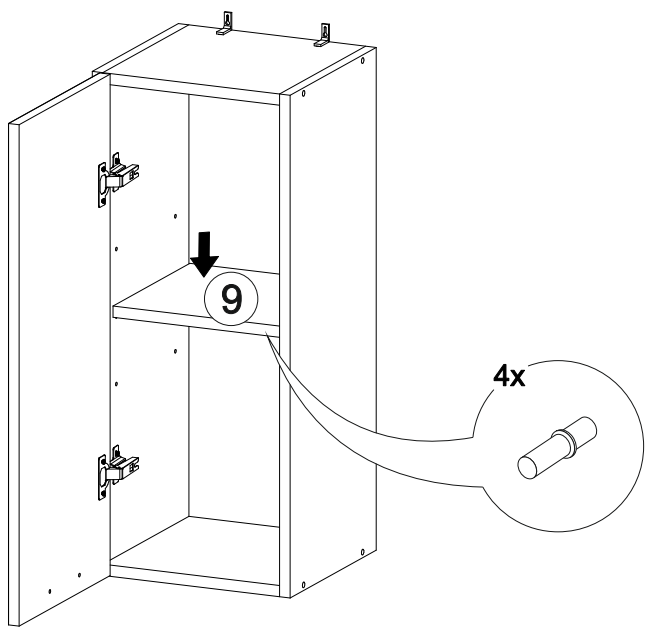

9

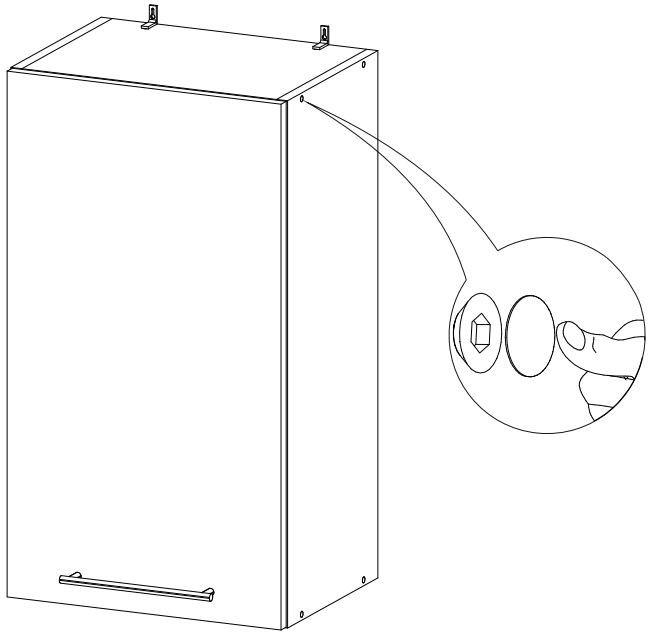

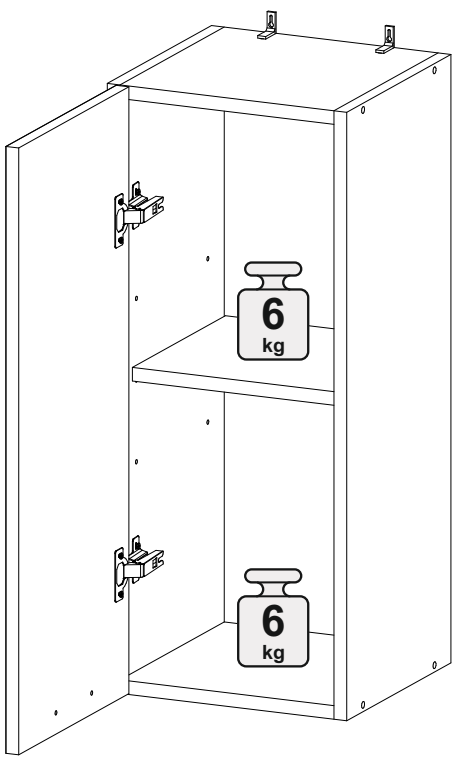

55

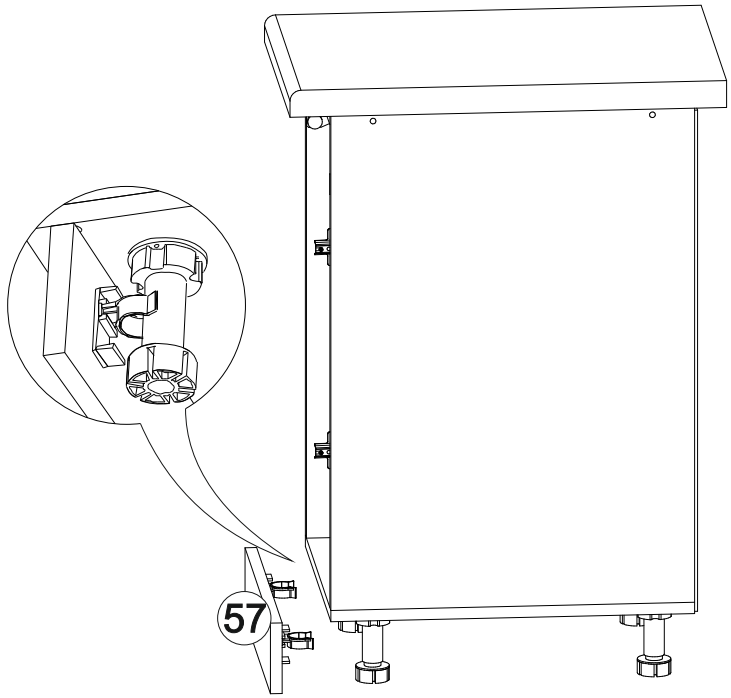

56

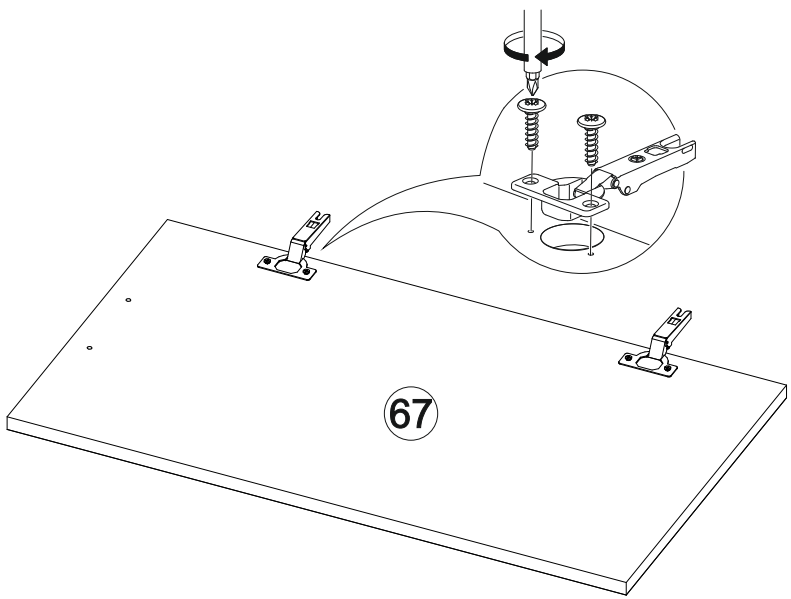

53

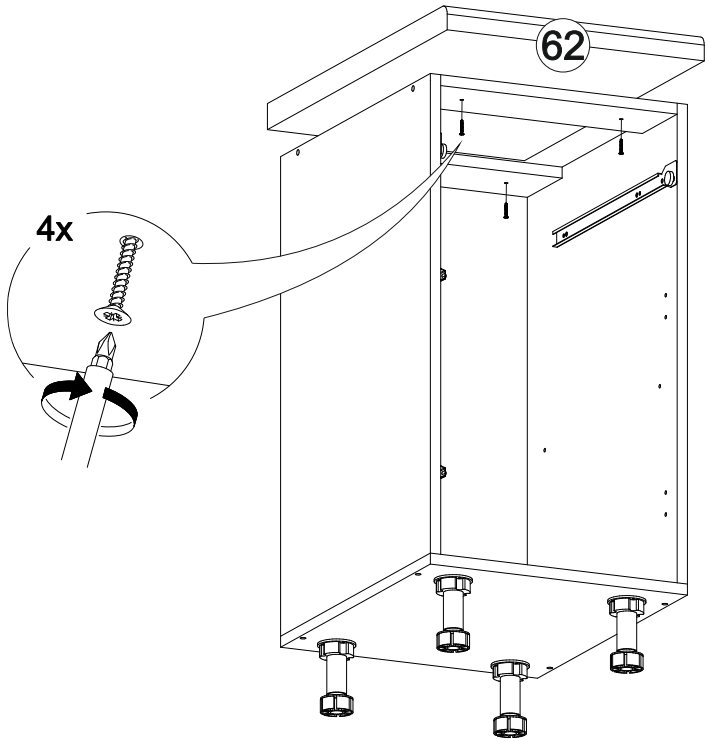

54

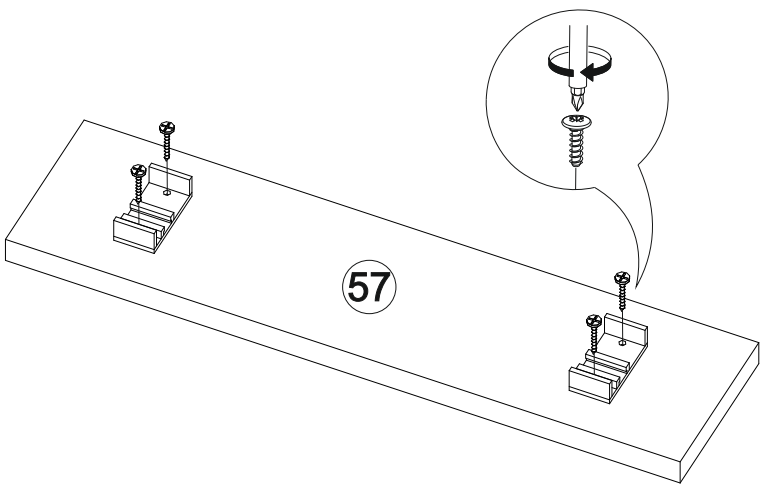

II

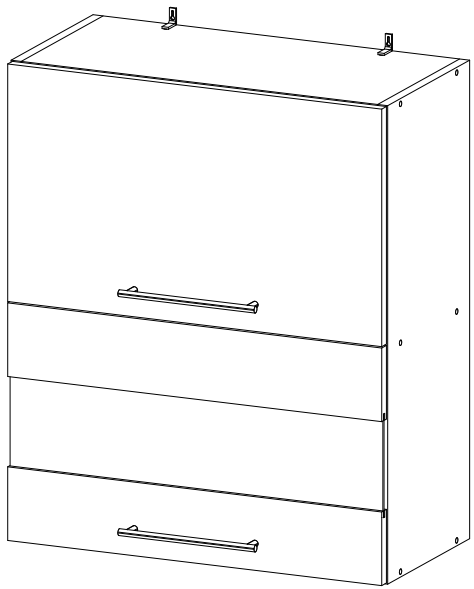

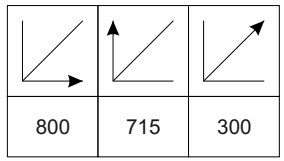

№ дет.	Деталь/Detail	Размер/Size	Кол-во/ Quantity	№ упак./ № pack
2-3	Бок левый/Side left	715x280	2	2/6
5-6	Бок правый/Side right	715x280	2	2/6
12-17	Вязка/Connecting element	768x280	6	2/6
18-21	Задняя стенка ЛДВП/Back wall	352x795	4	5/6
22-23	Фасад/Front	355x796	2	5/6
24-25	Фасад/Front	355x796	2	5/6

10

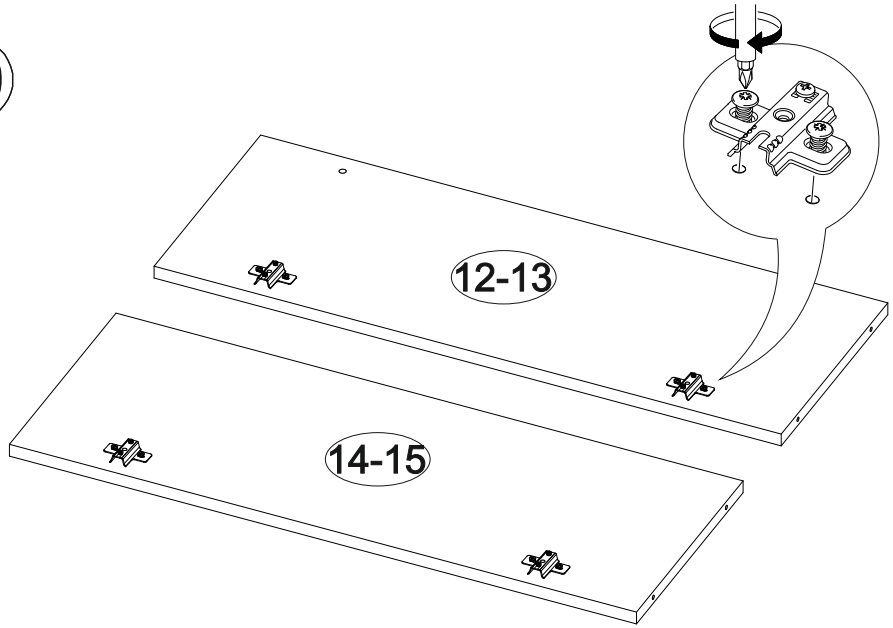

11

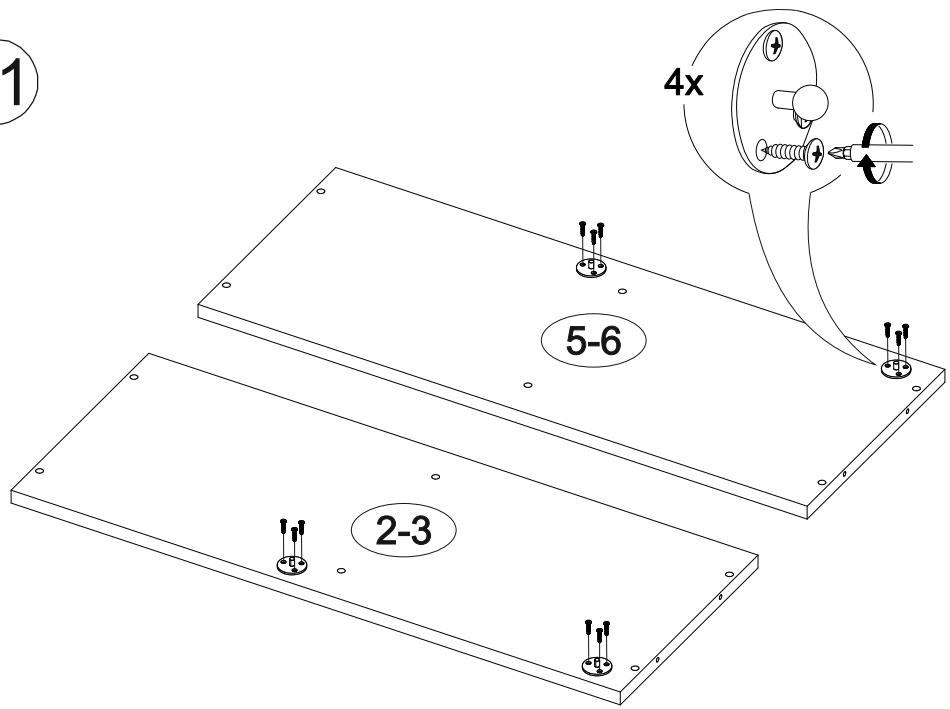

51

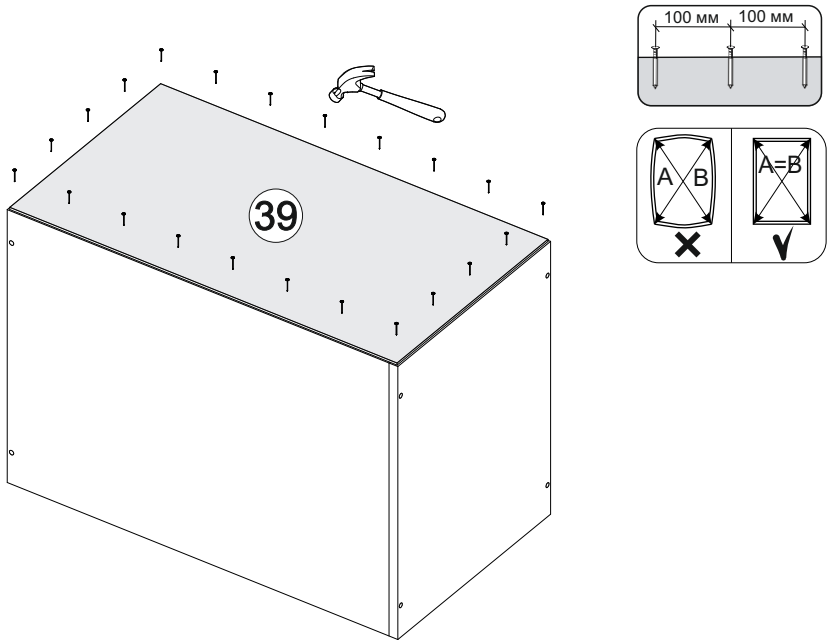

52

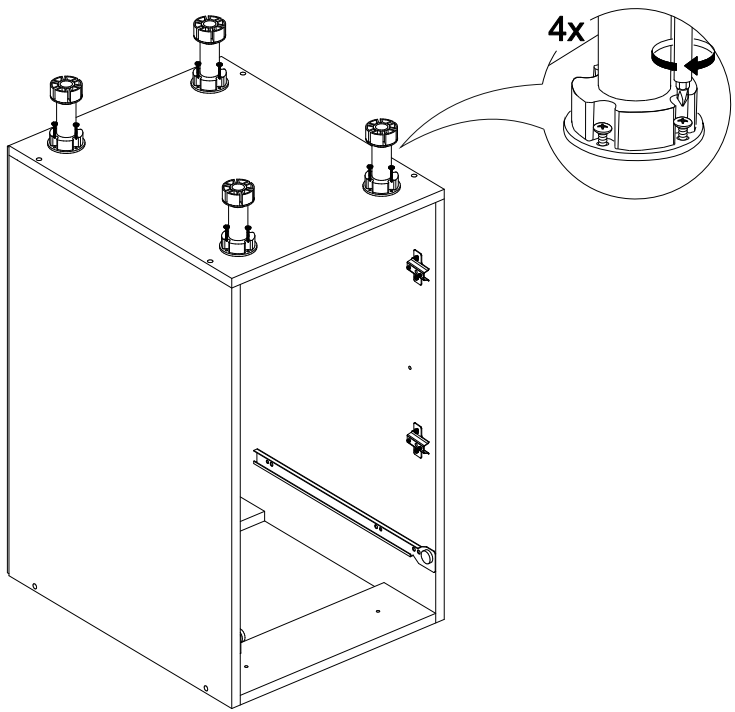

49

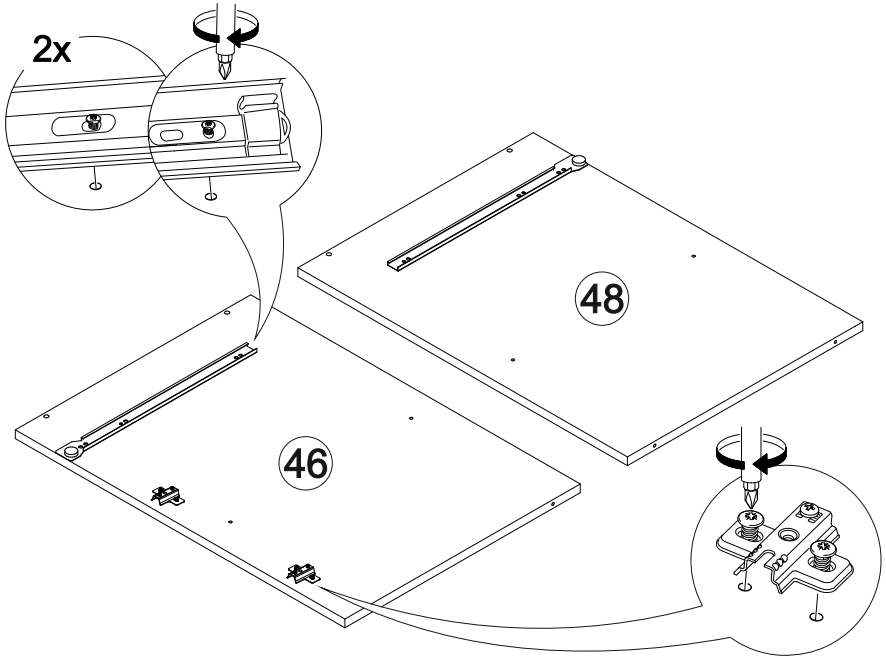
2x
48
46

50

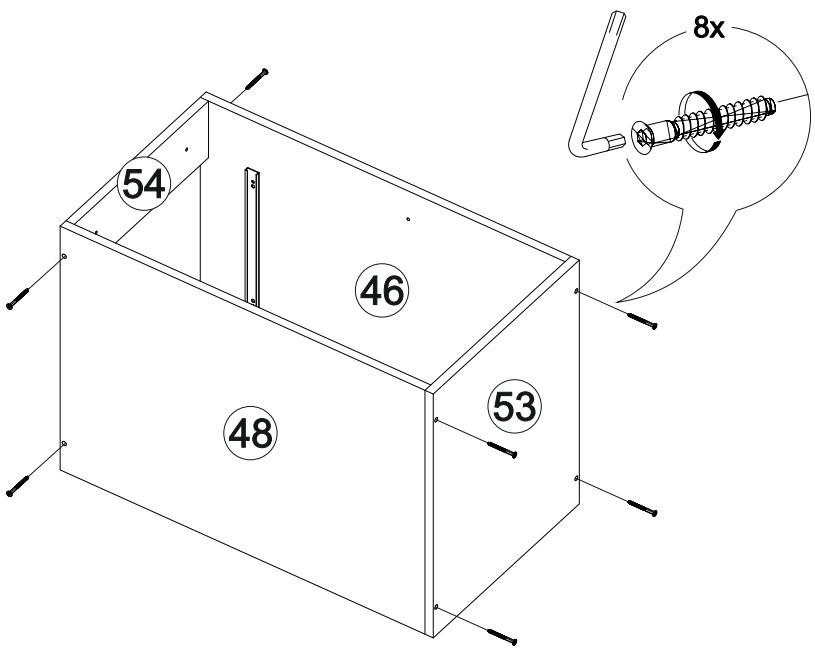
8x
54
46
48
53

12

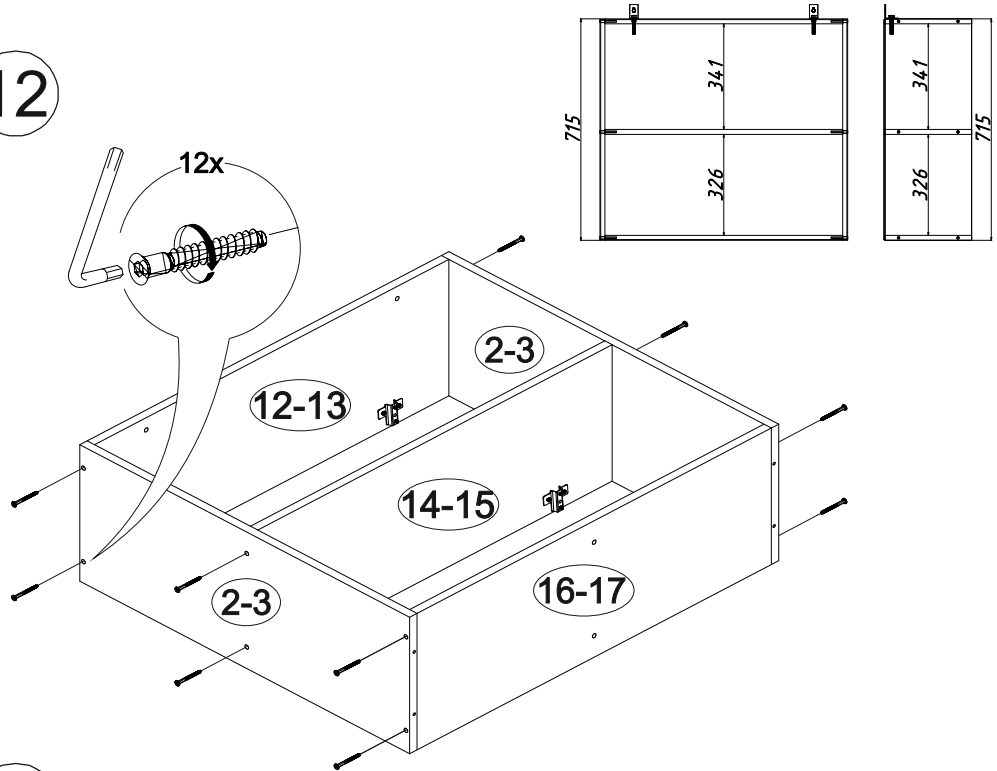
12x
715
341
326
341
326
715
2-3
12-13
14-15
2-3
16-17

13

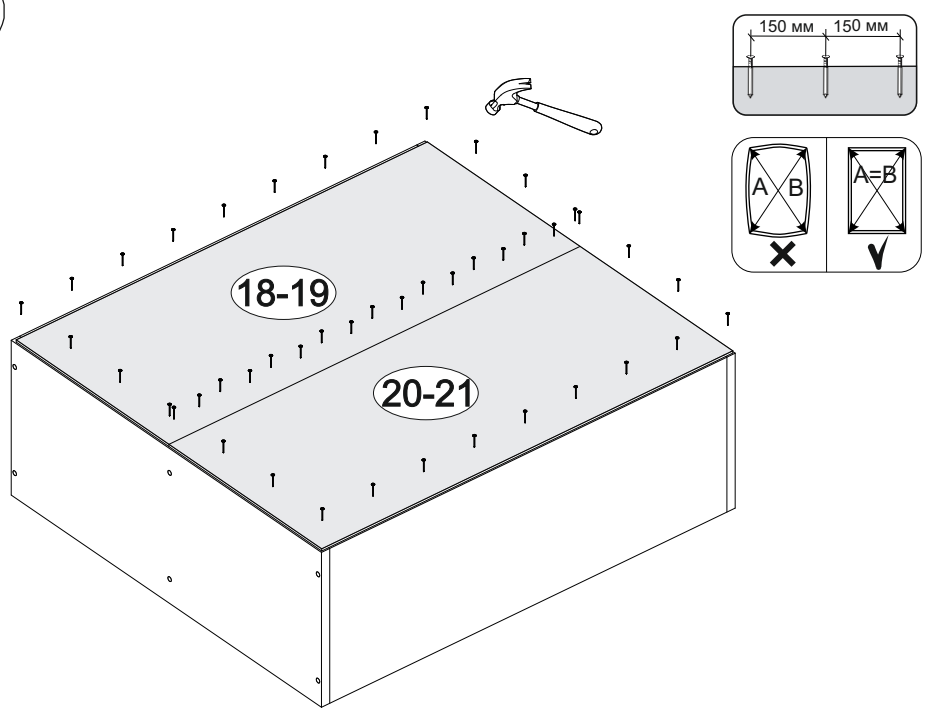
150 мм
150 мм
A
B
A=B
18-19
20-21

14

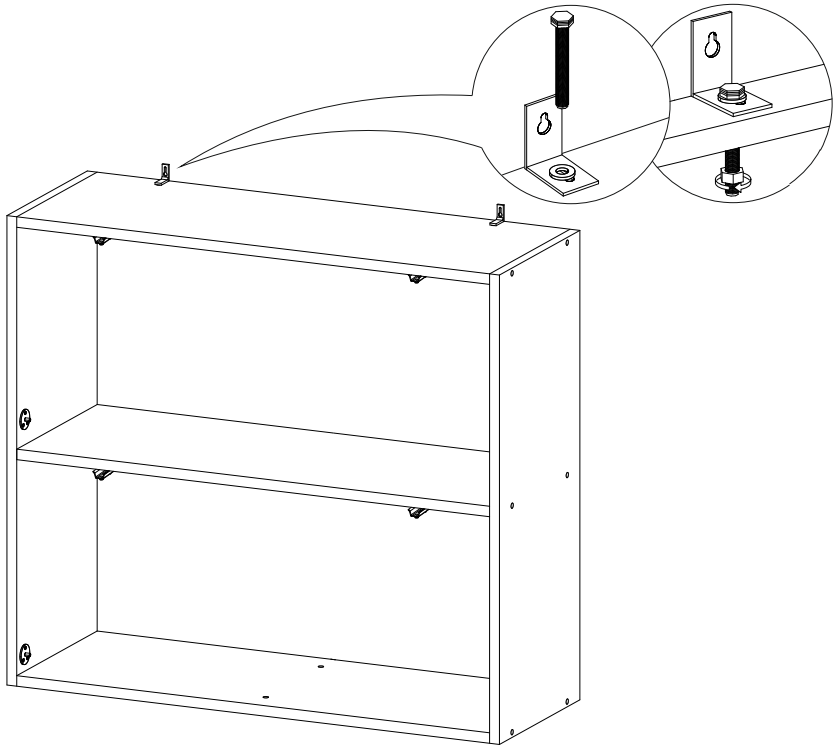

15

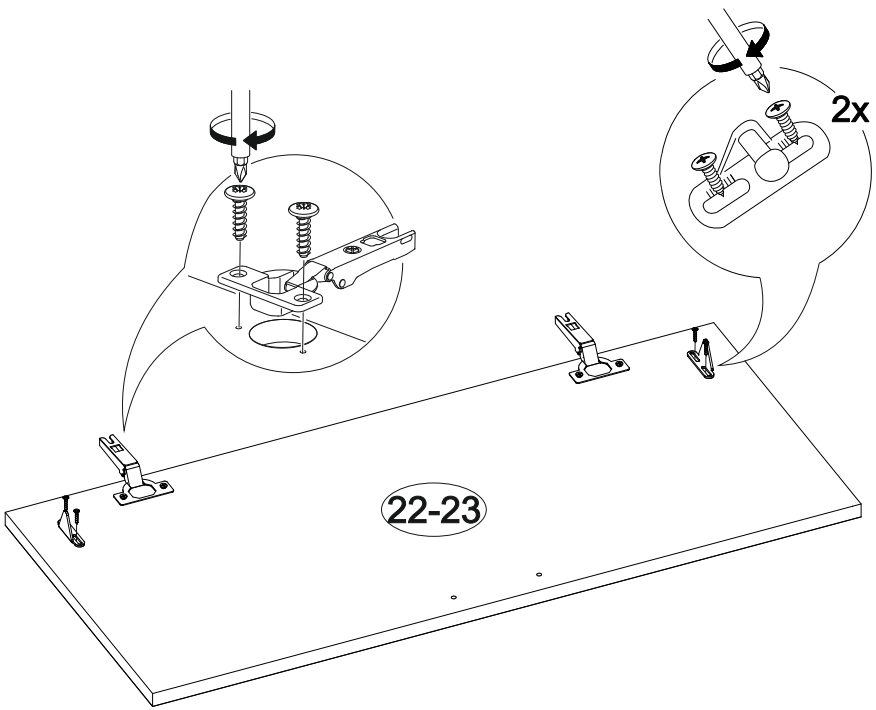

V

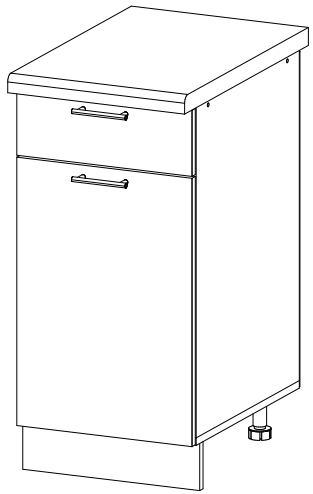

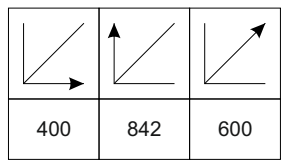

№ дет.	Деталь/Detail	Размер/Size	Кол-во/ Quantity	№ упак./ № pack
46	Бок левый/Side left	700x500	1	1/6
48	Бок правый/Side right	700x500	1	1/6
53	Крышка/Top	400x500	1	3/6
54-55	Планка/Plank	368x116	2	2/6
56	Полка/Shelf	365x470	1	3/6
57	Цоколь/Socle	400x100	1	4/6
58	Бок ящика левый/Side left	460x90	1	4/6
59	Бок ящика правый/Side right	460x90	1	4/6
60	Задняя стенка ящика/Back side	311x90	1	4/6
61	Дно ящика ЛДВП/Drawer bottom	340x460	1	4/6
39	Задняя стенка ЛДВП/Back side	710x395	1	3/6
62	Столешница/Countertop	400x600	1	4/6
64	Фасад/Front	140x396	1	5/6
67	Фасад/Front	569x396	1	5/6

48

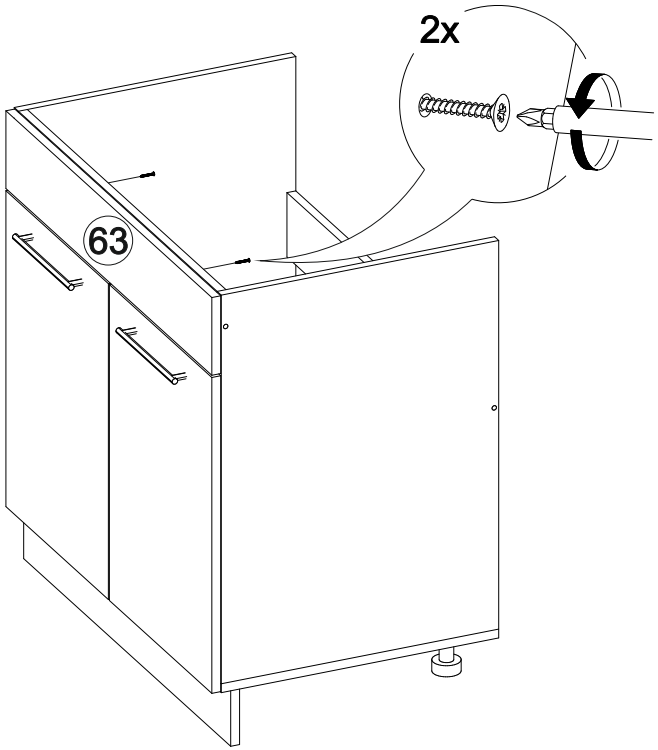

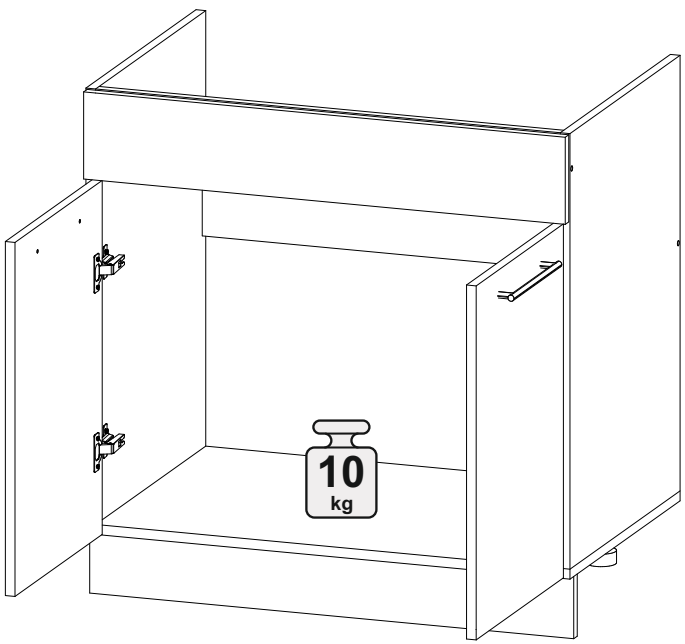

16

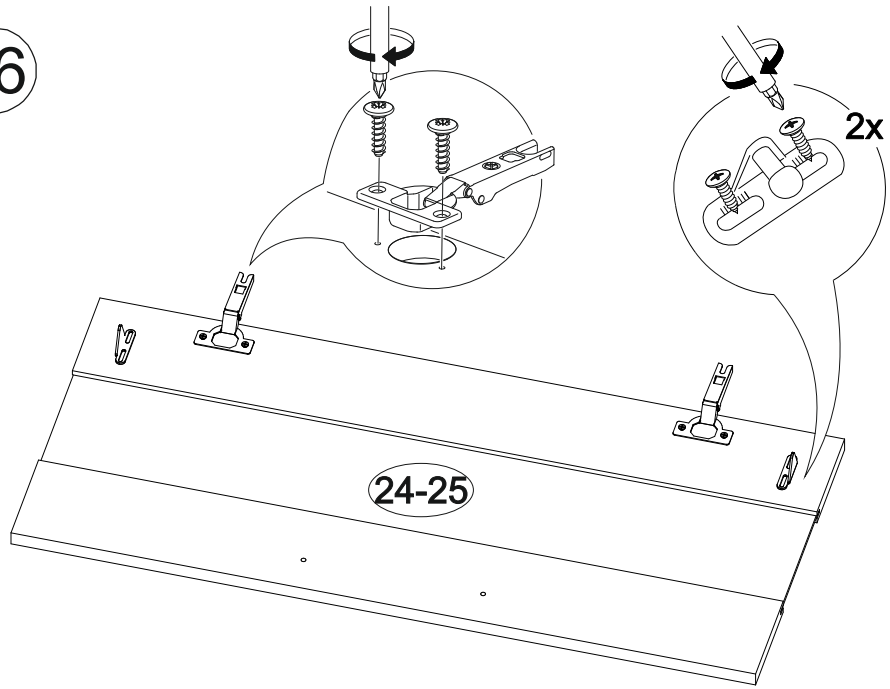

17

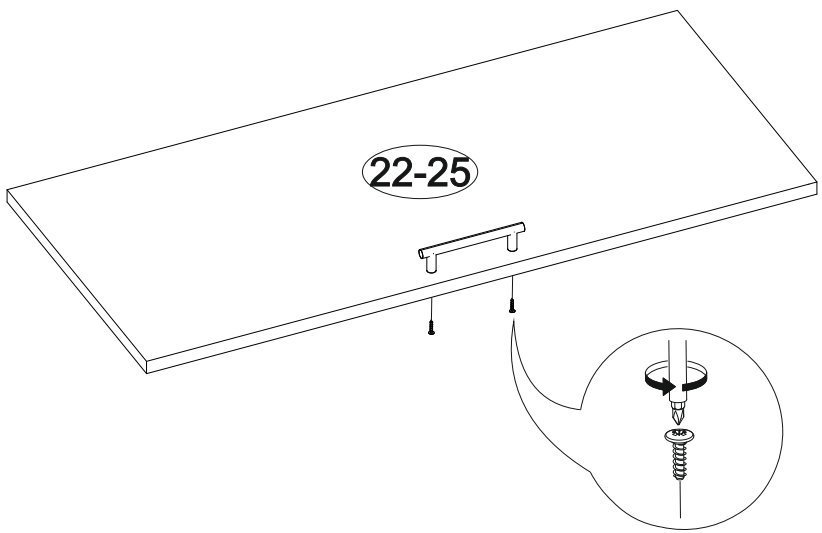

18

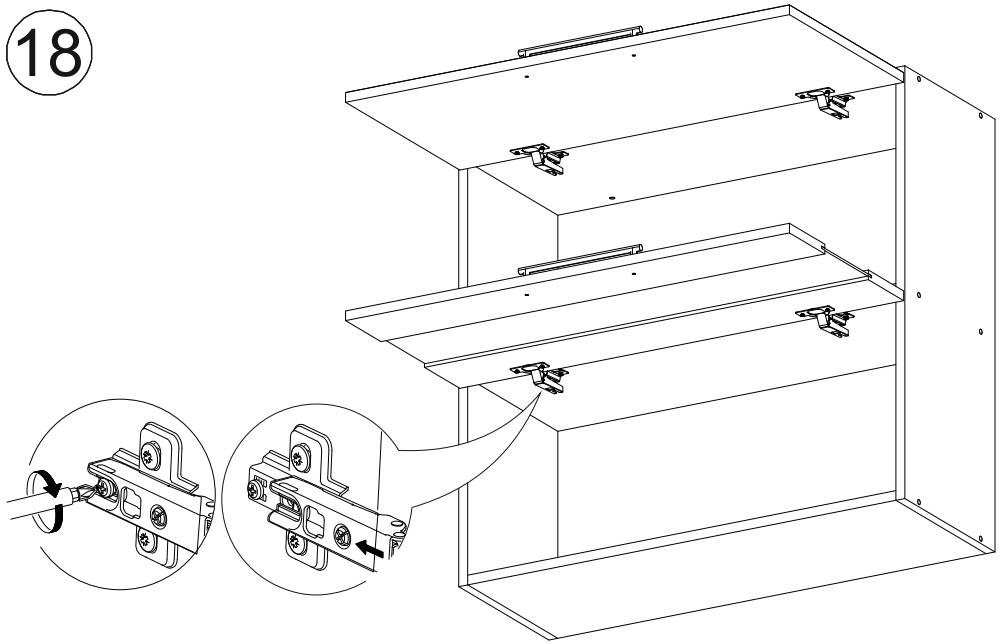

19

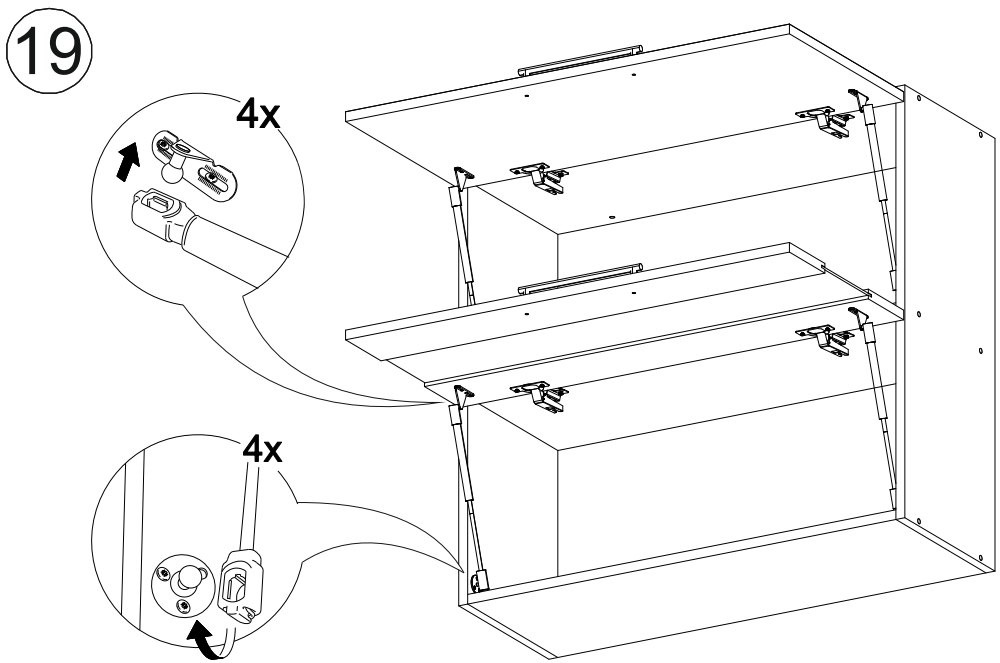

46

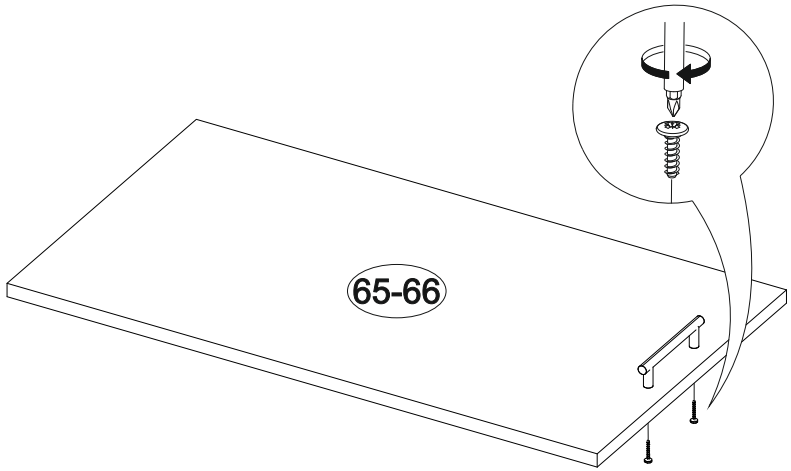

47

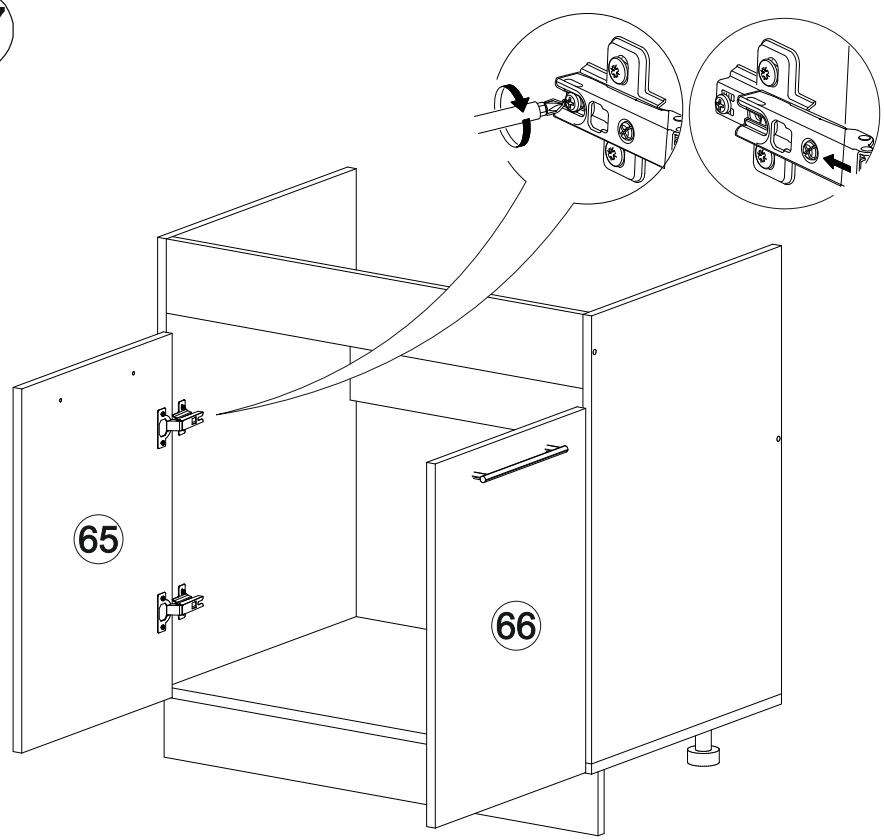

44

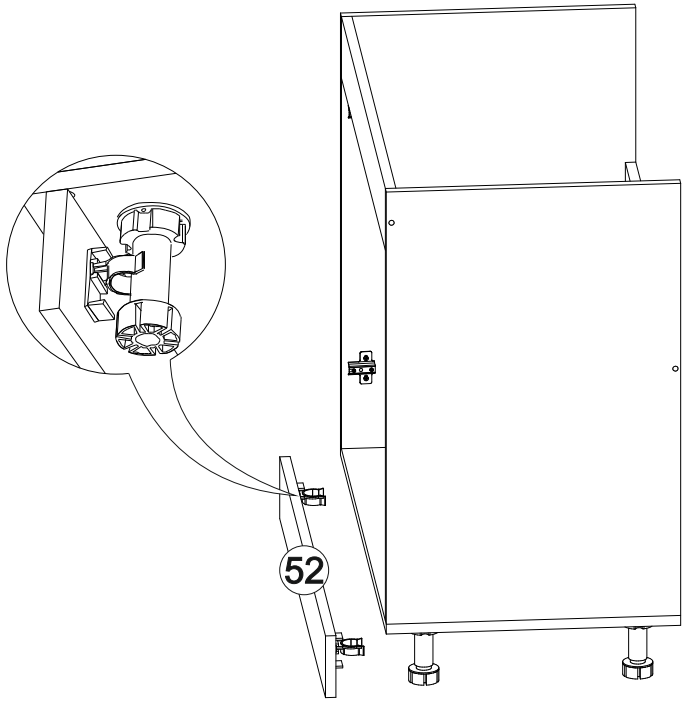

45

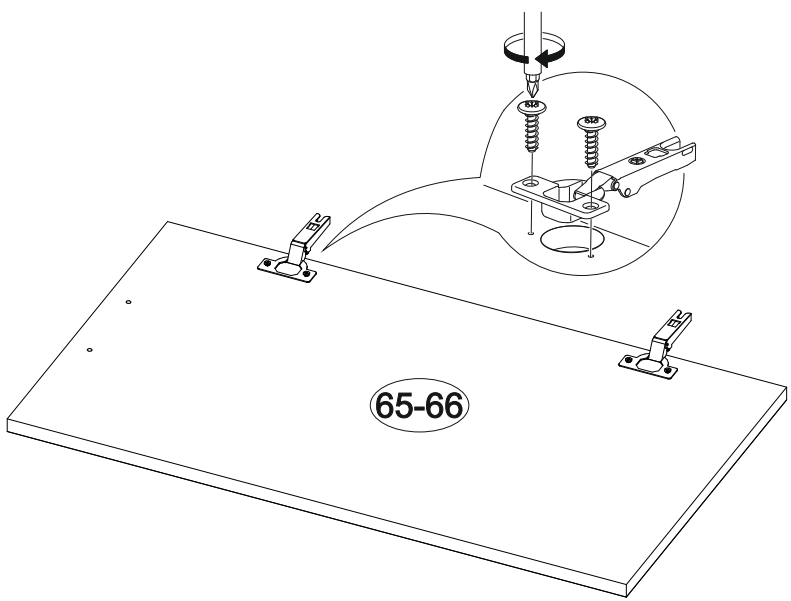

20

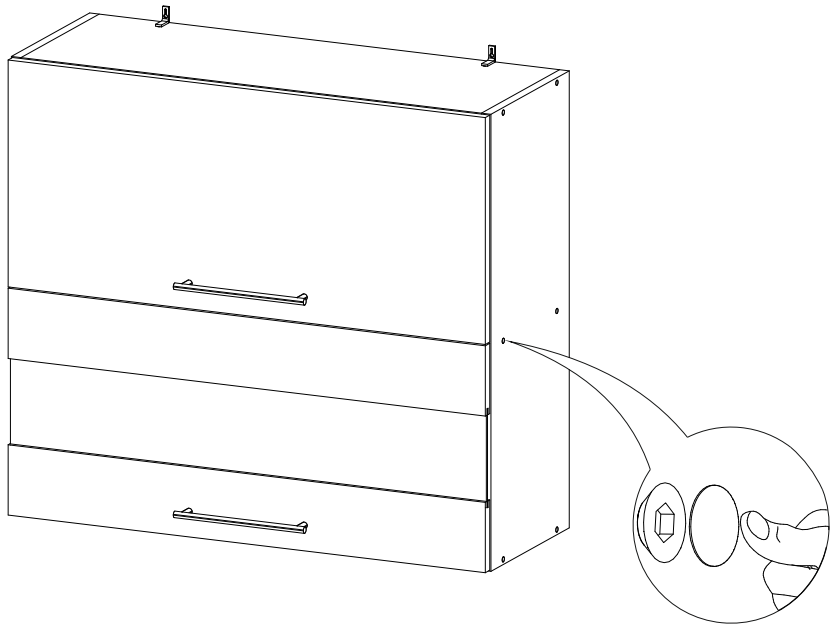

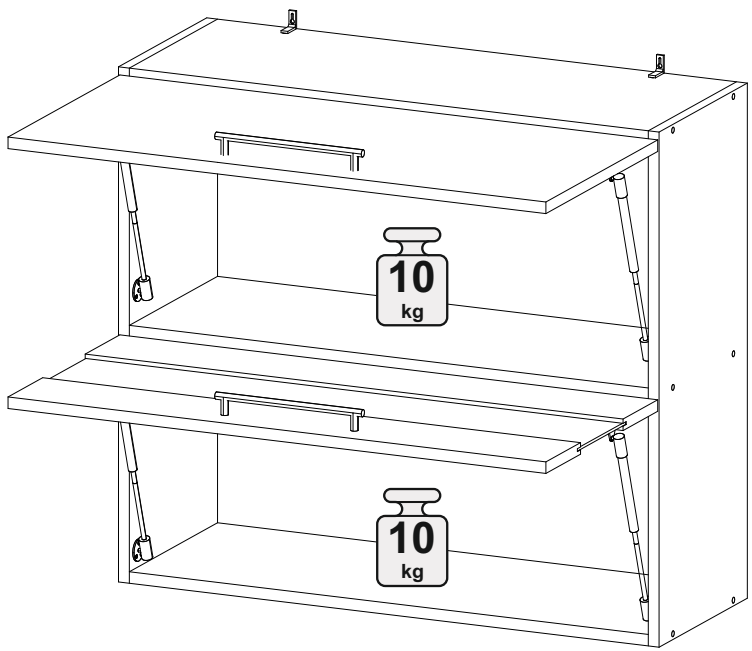

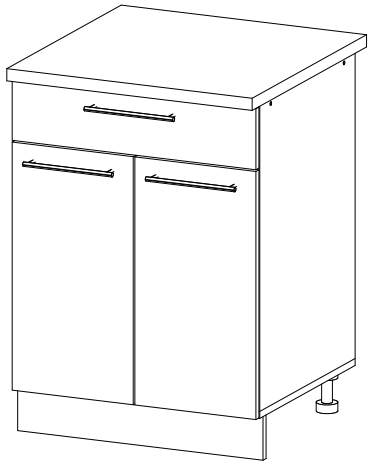

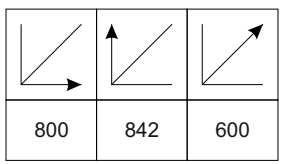

№ дет.	Деталь/Detail	Размер/Size	Кол-во/ Quantity	№ упак./ № pack
26	Бок левый/Side left	700x500	1	1/6
27	Бок правый/Side right	700x500	1	1/6
28	Крышка/Top	800x500	1	3/6
29-30	Планка/Plank	768x116	2	3/6
31	Полка/Shelf	765x470	1	3/6
32	Цоколь/Socle	800x100	1	4/6
33	Бок ящика левый/Side left	460x90	1	4/6
34	Бок ящика правый/Side right	460x90	1	4/6
35	Задняя стенка ящика/Back side	711x90	1	3/6
36	Дно ящика ЛДВП/Drawer bottom	740x460	1	4/6
37-38	Задняя стенка ЛДВП/Back side	710x395	2	3/6
40	Соединитель ДВП/Connector	710	1	3/6
41	Столешница/Countertop	800x600	1	4/6
42	Фасад/Front	140x796	1	5/6
43-44	Фасад/Front	569x396	2	5/6

42

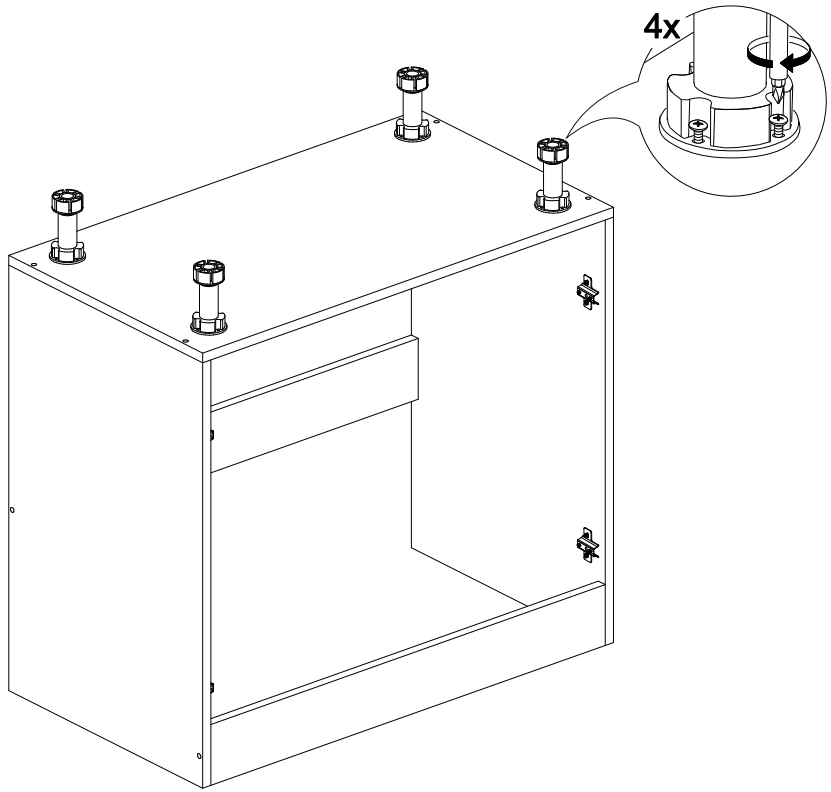

43

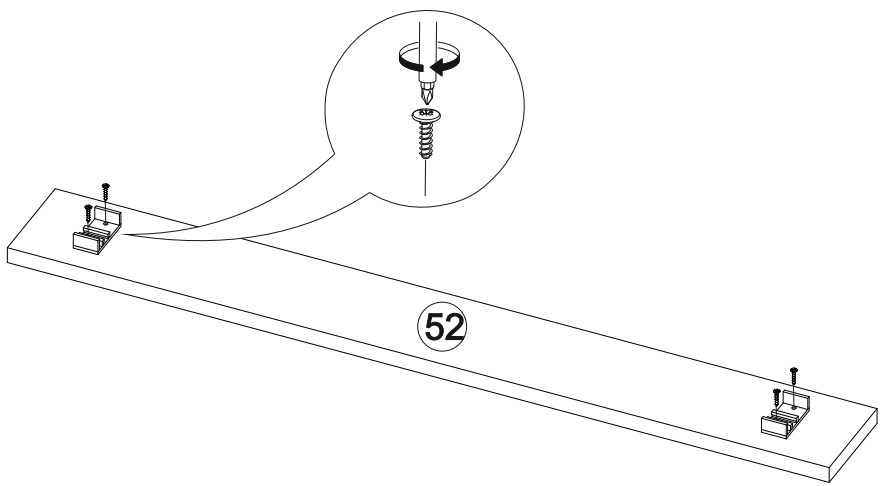

40

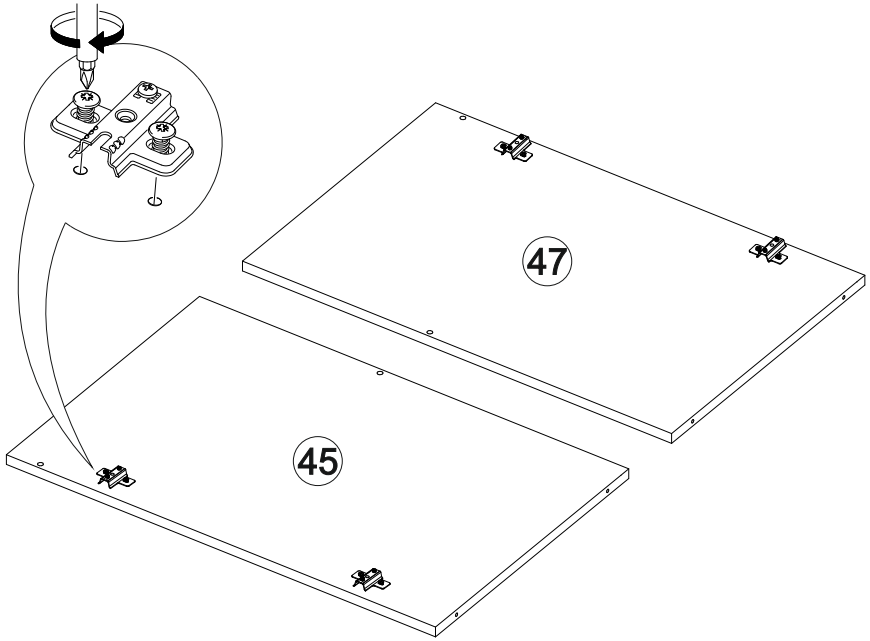

21

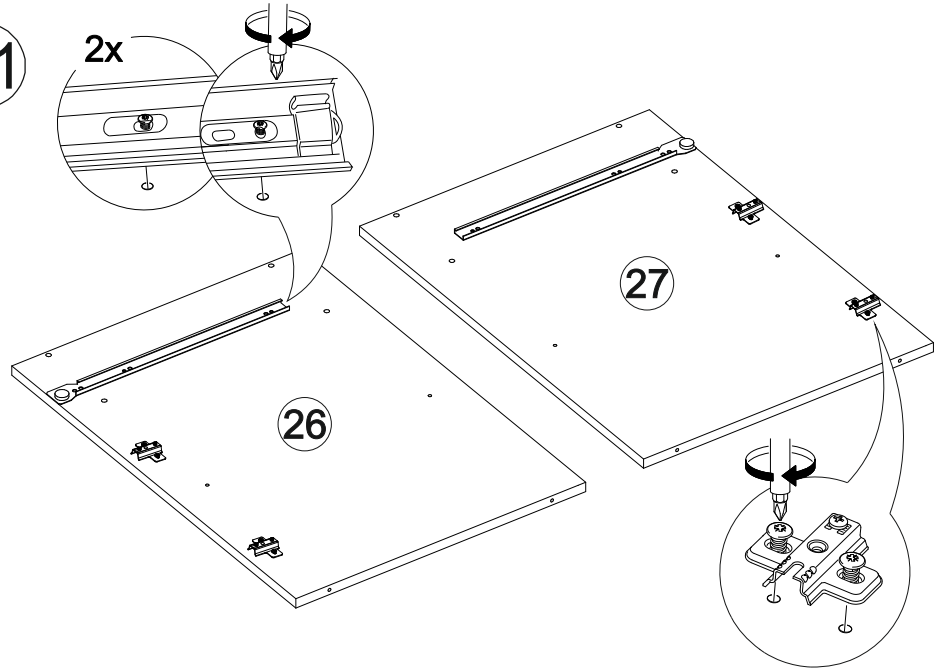

41

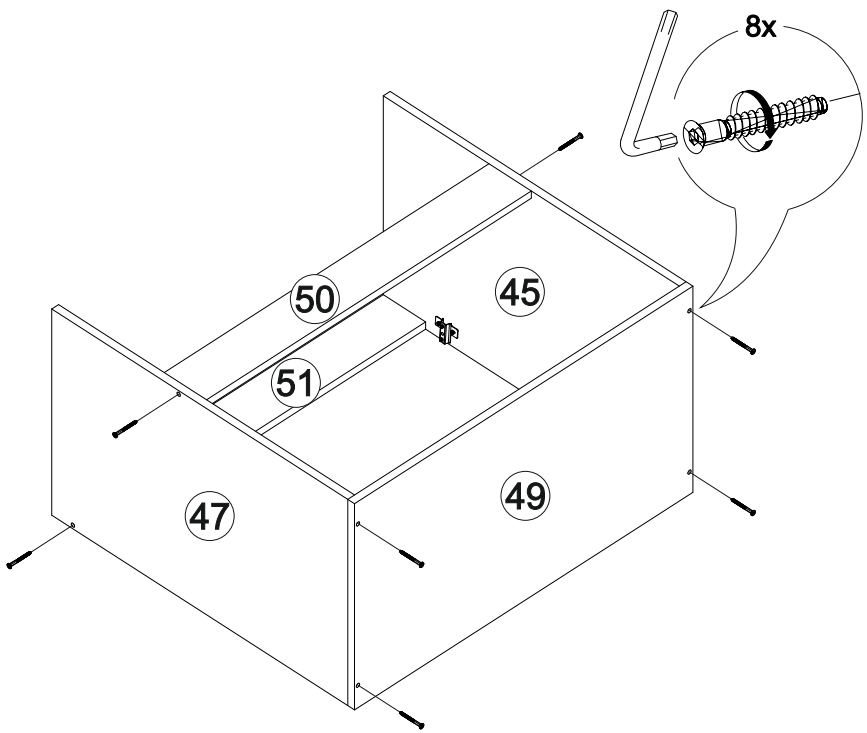

22

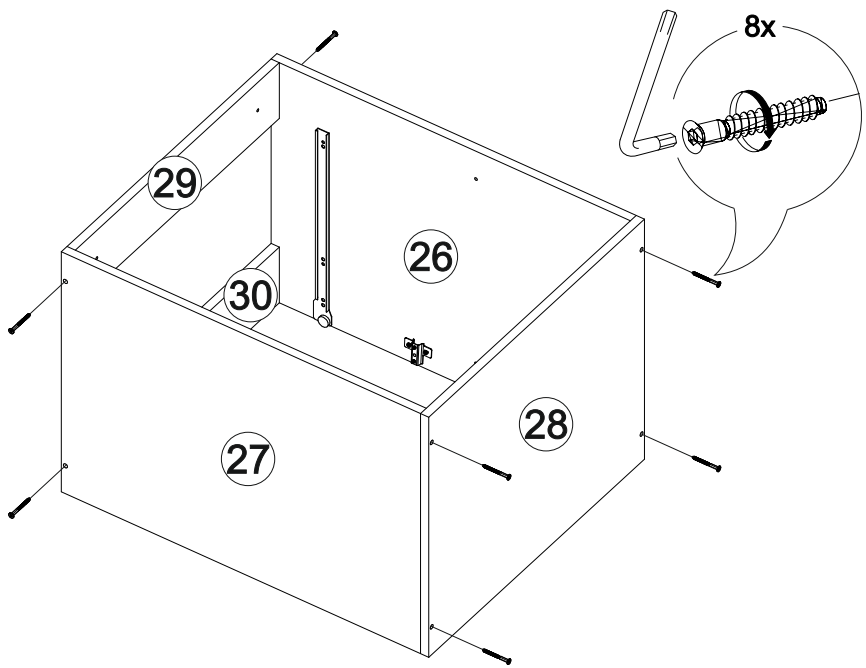

23

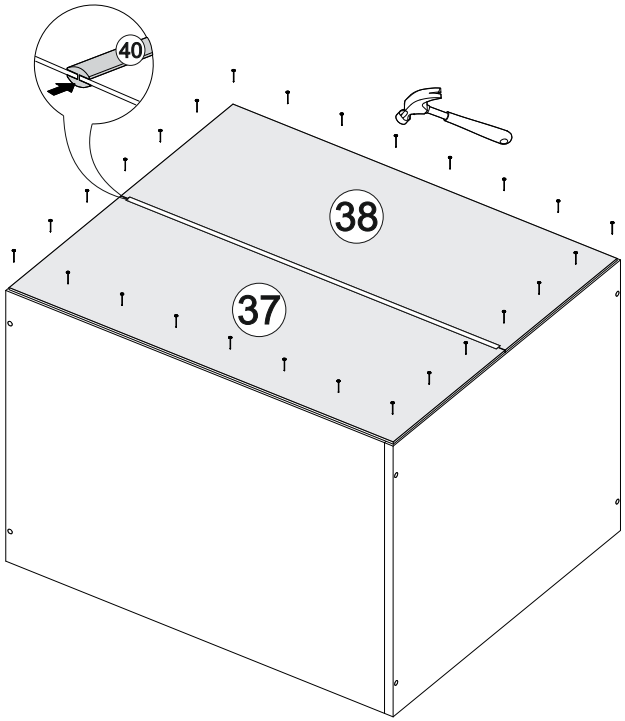

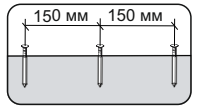

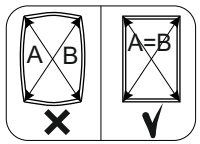

24

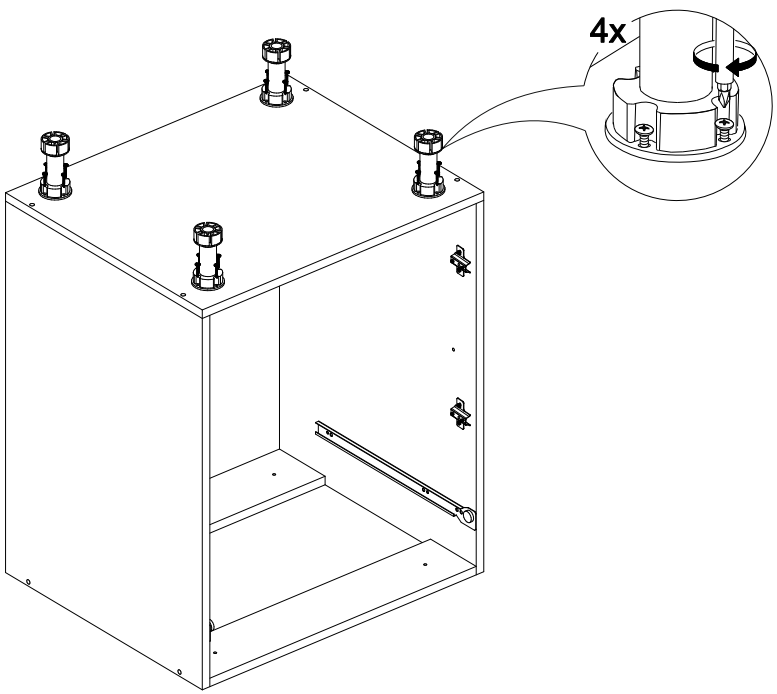

IV

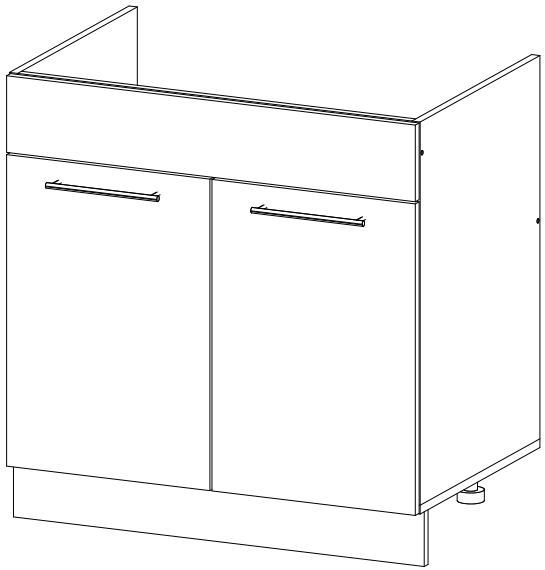

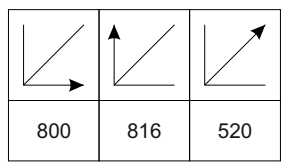

№ дет.	Деталь/Detail	Размер/Size	Кол-во/ Quantity	№ упак./ № pack
45	Бок левый/Side left	700x500	1	1/6
47	Бок правый/Side right	700x500	1	1/6
49	Крышка/Top	800x500	1	3/6
50-51	Планка/Plank	768x116	2	3/6
52	Цоколь/Socle	800x100	1	4/6
63	Фасад/Front	140x796	1	5/6
65-66	Фасад/Front	569x396	2	5/6

39

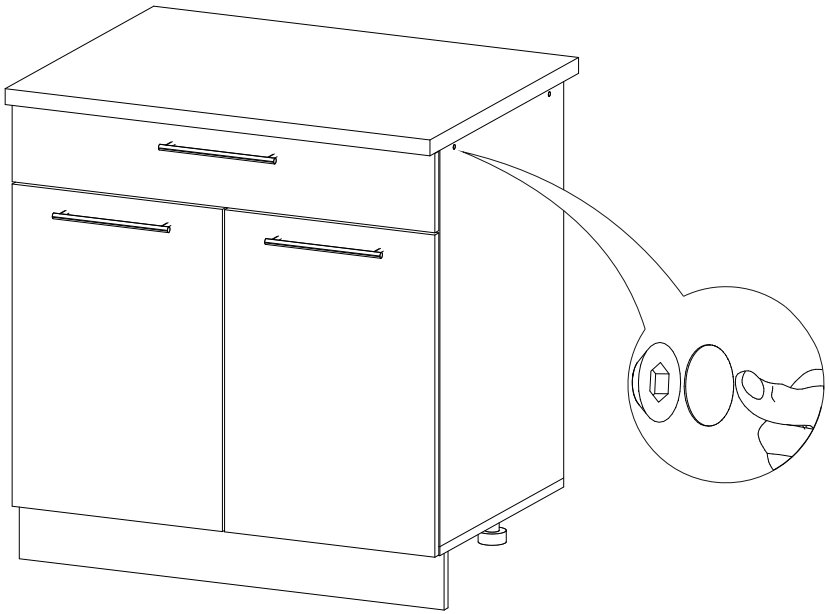

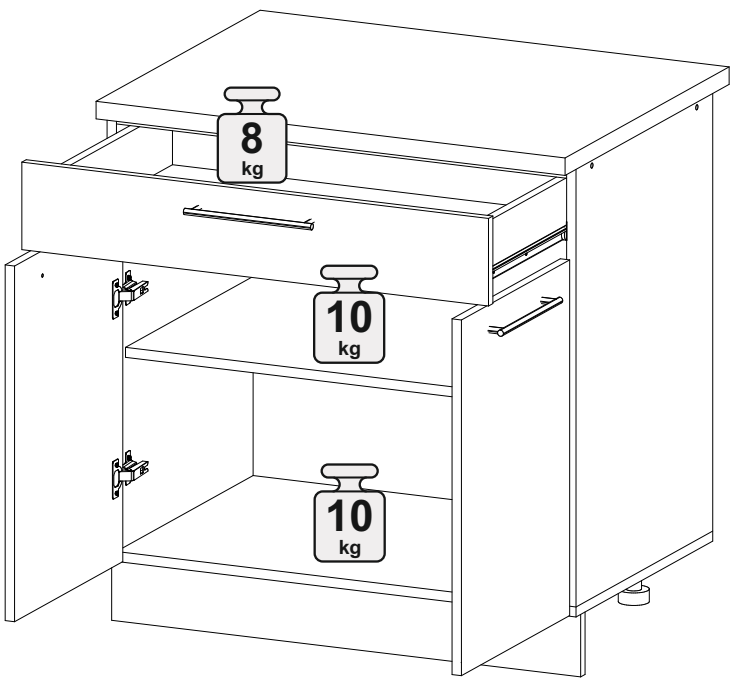

25

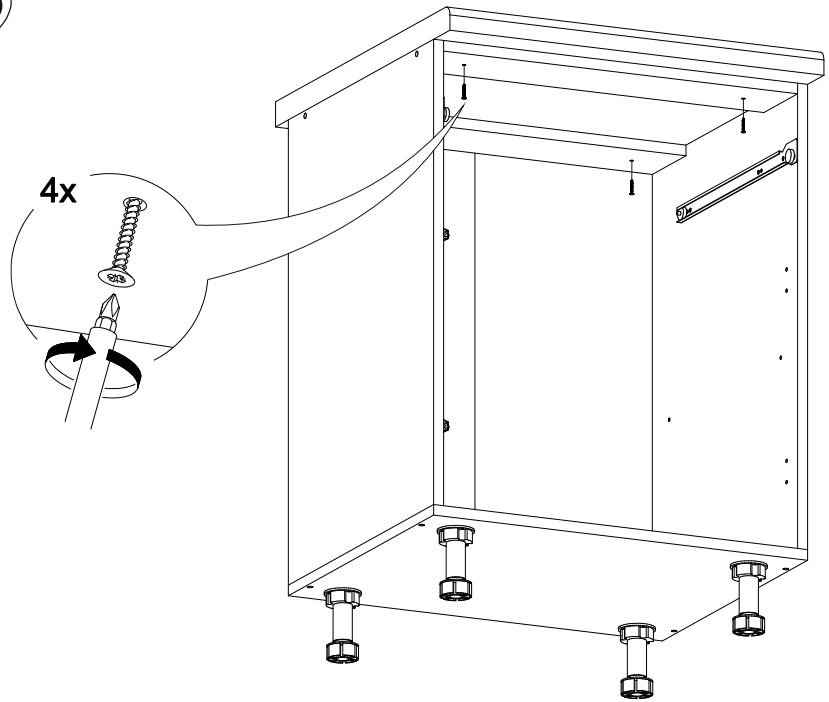

26

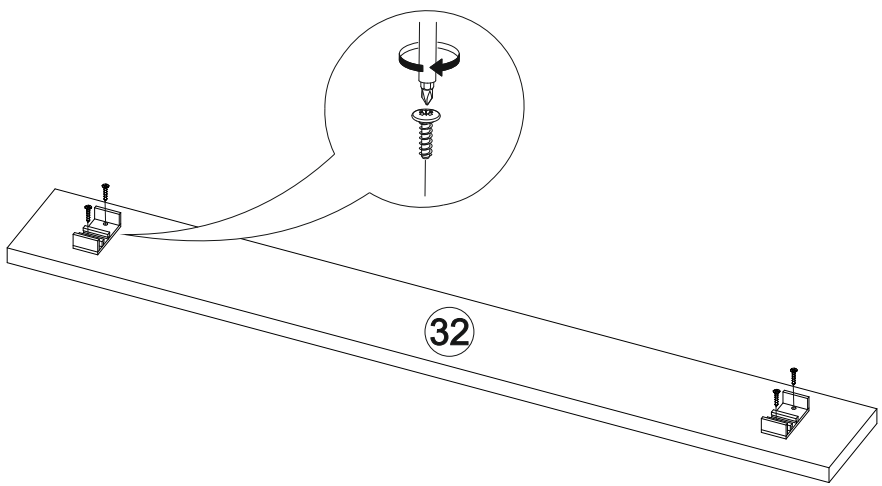

27

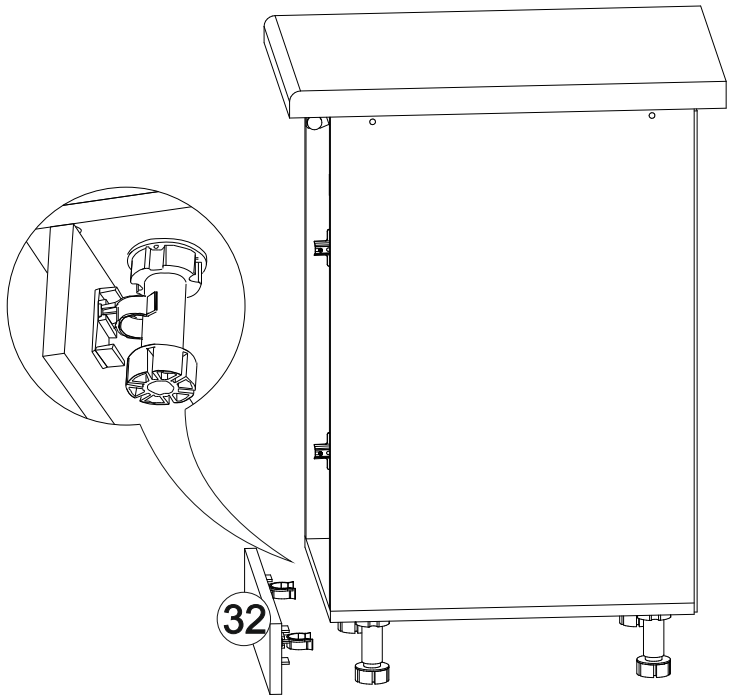

28

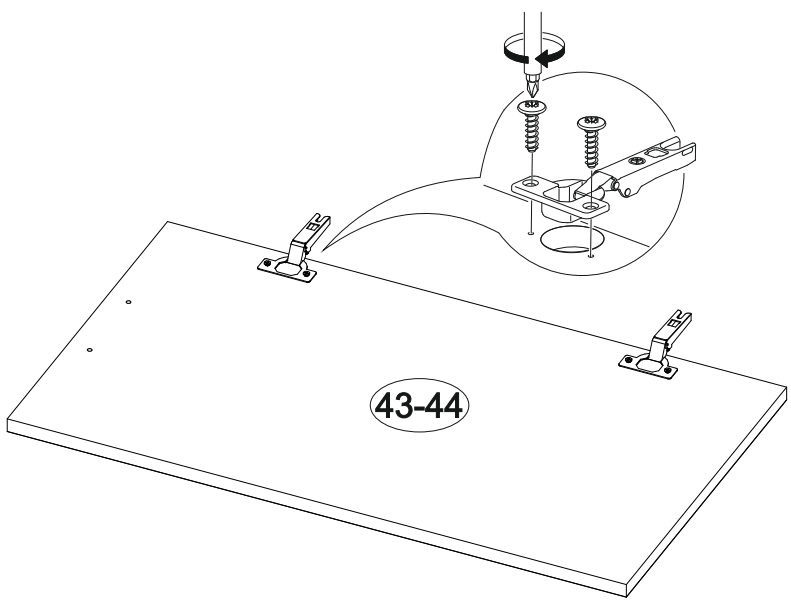

37

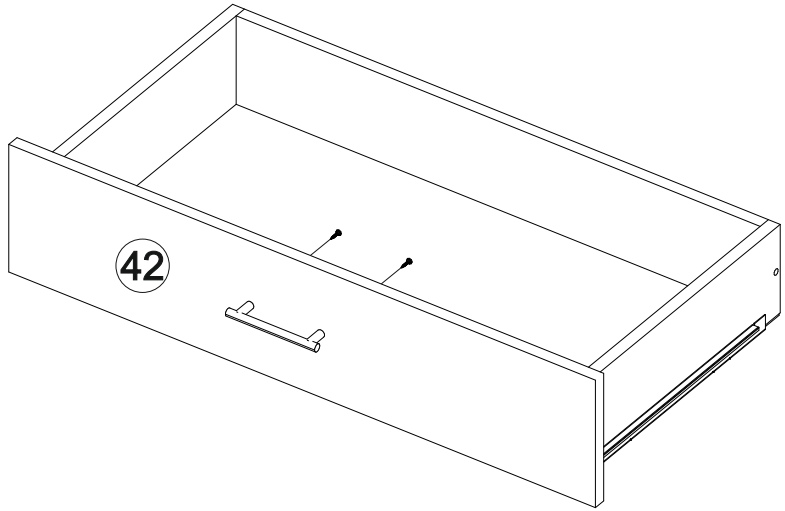

38

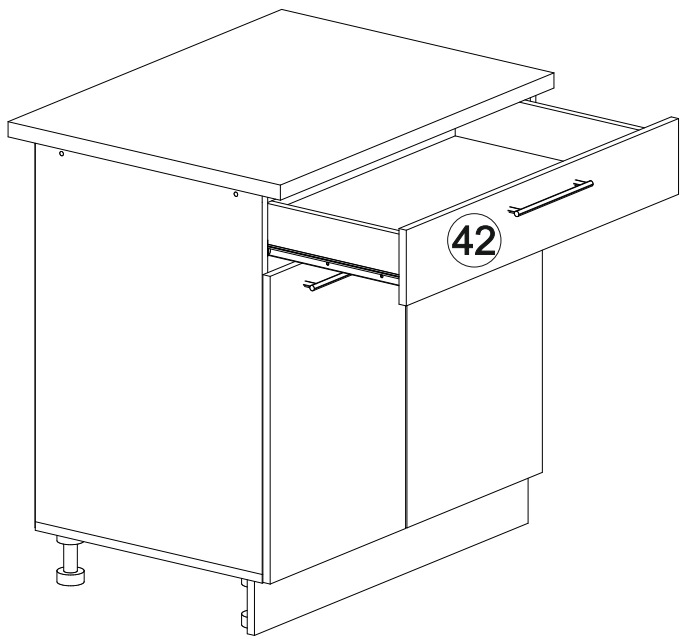

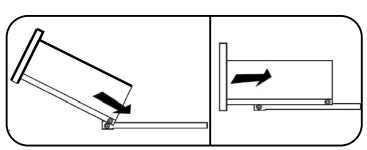

35

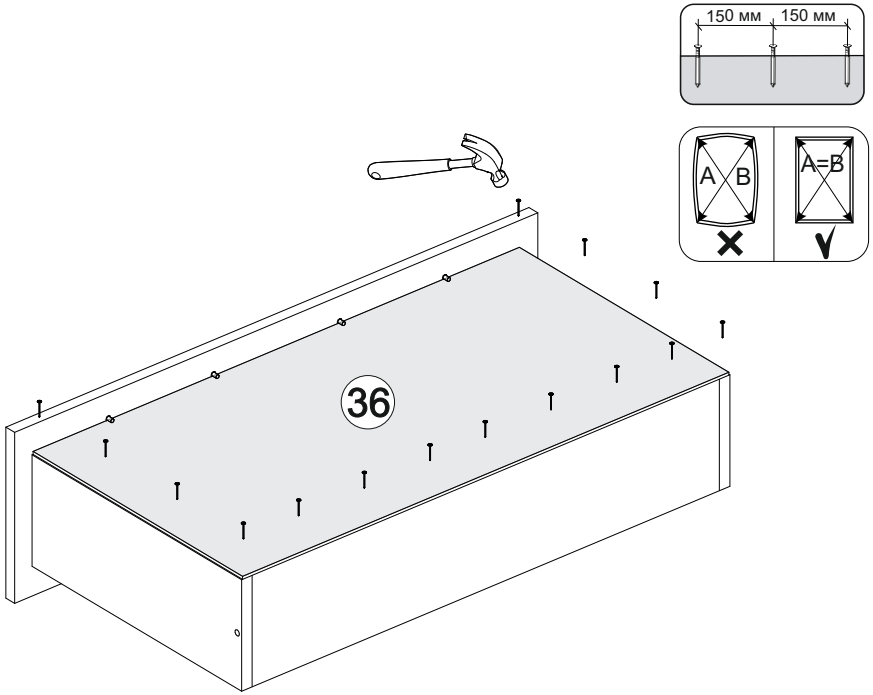

36

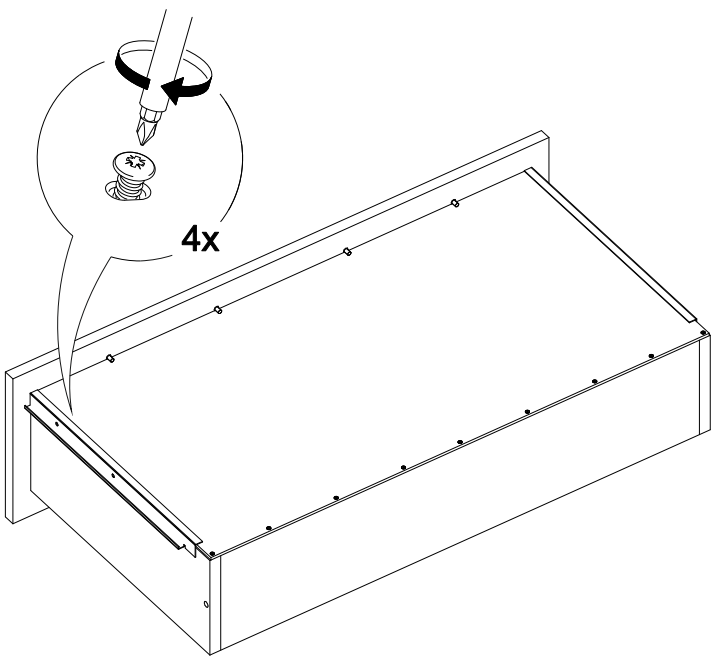

29

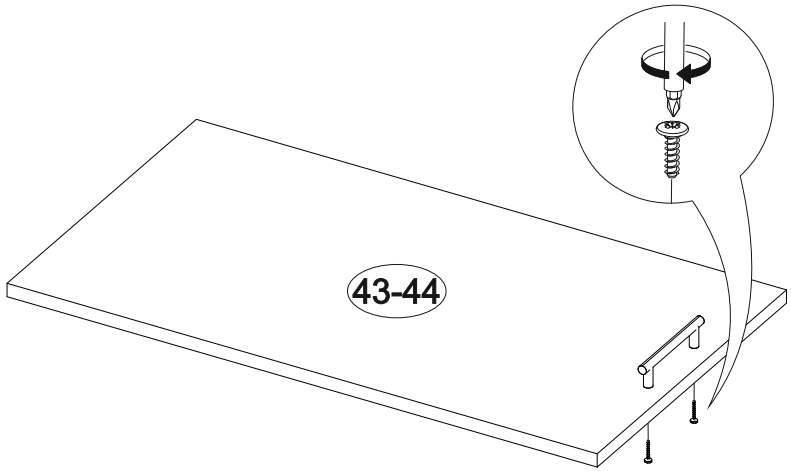

30

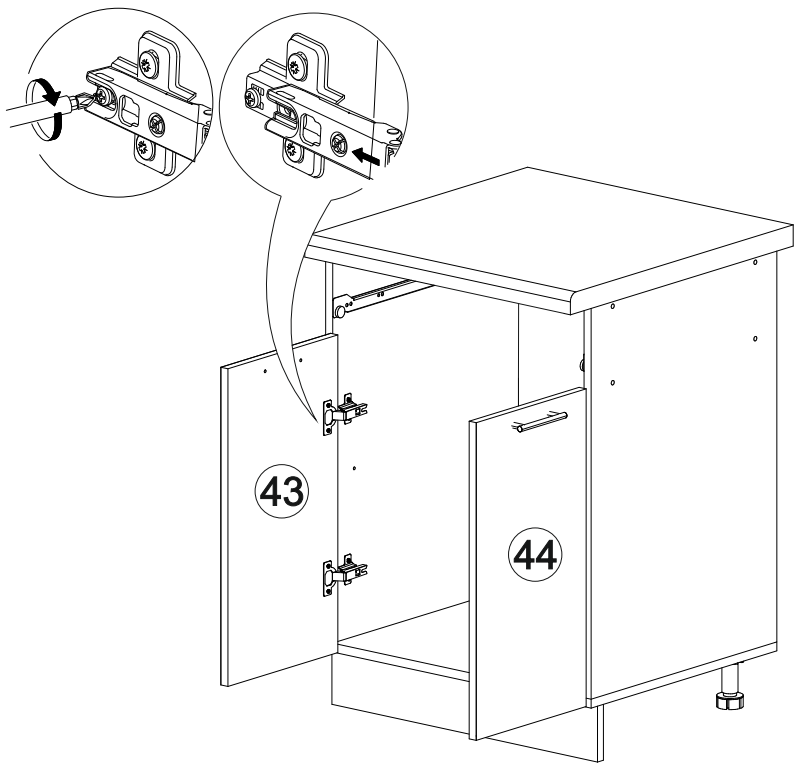

31

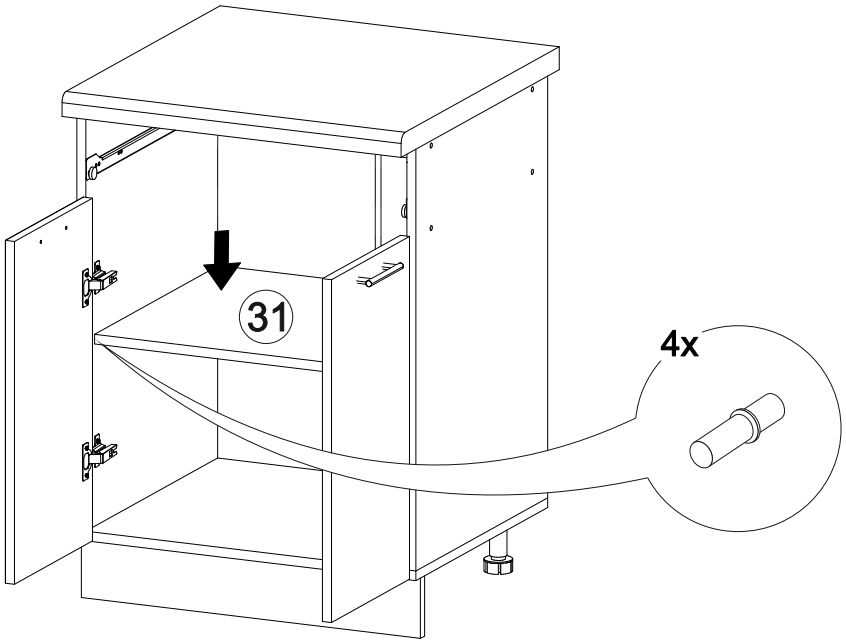

32

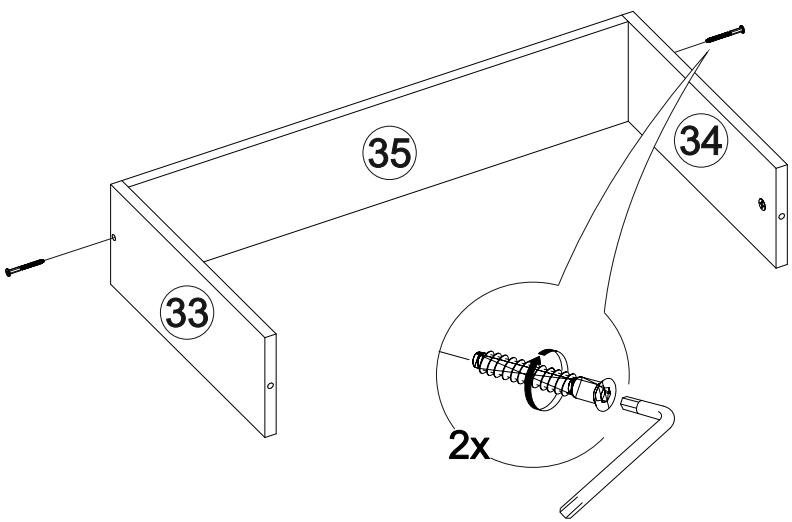

33

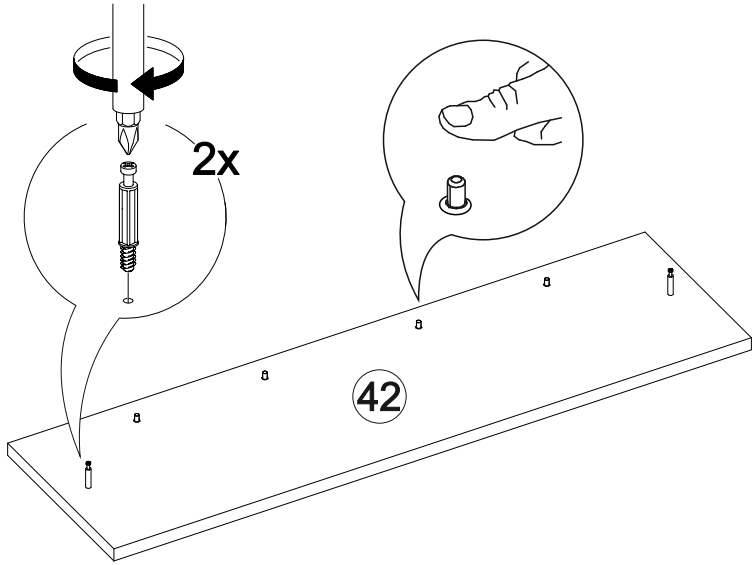
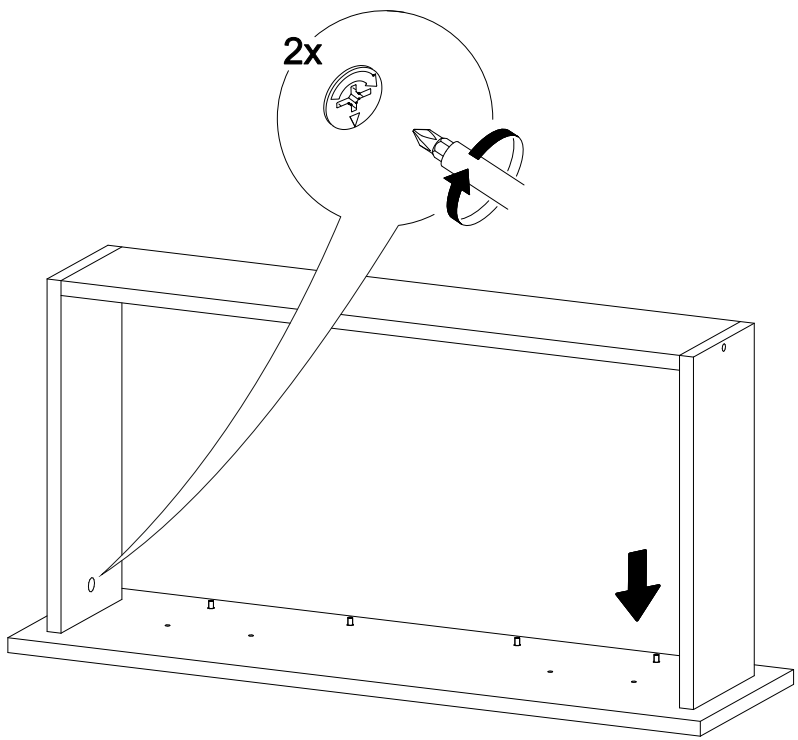
34