Инструкция по сборке и эксплуатации мебели

Прихожая «Роджина»

1000x2400x520 (ШхВхГ)
(универсальная сборка)

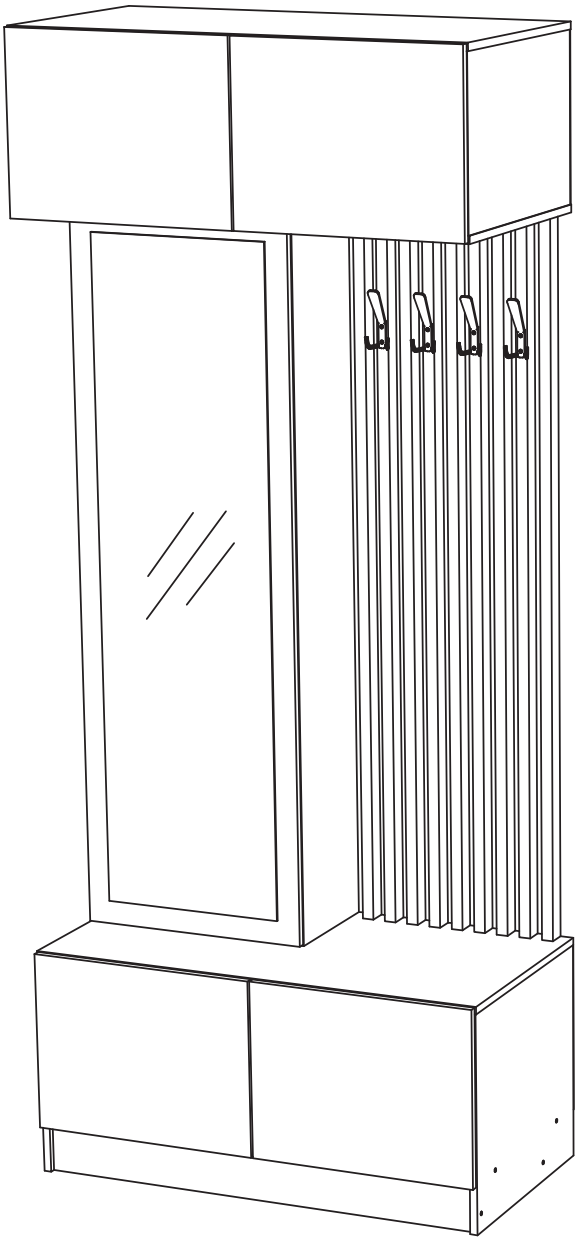

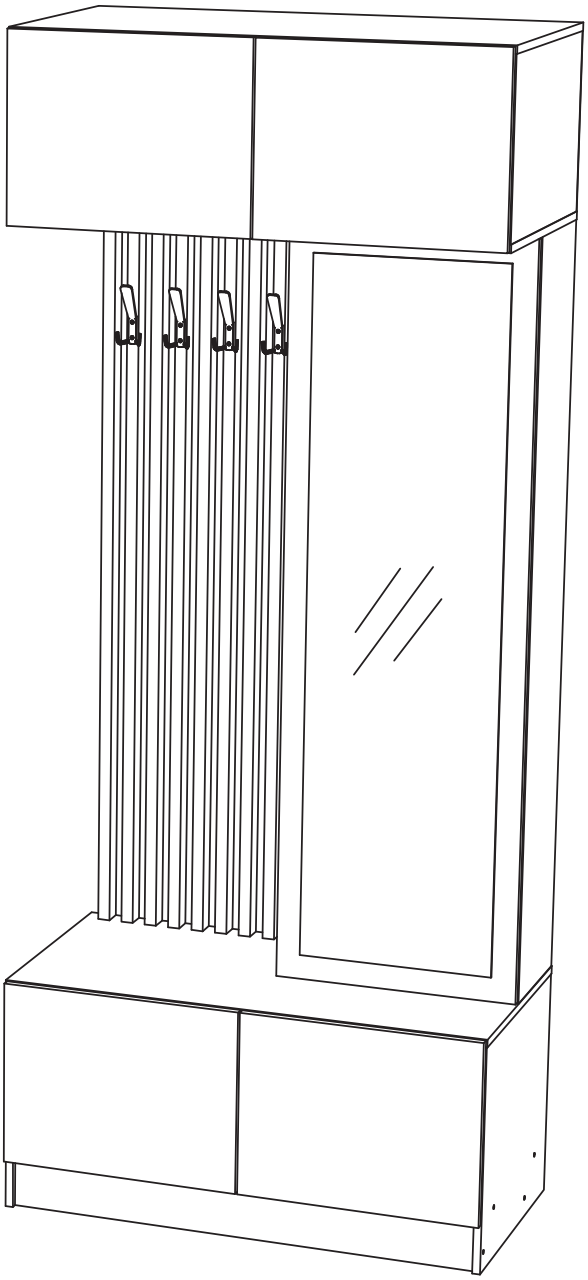

Комплектовочная ведомость на детали

№ упаковки	Наименование	Размер (мм)		Кол-во (шт)	№ по схеме
		Длина	Ширина		
	Бок левый	468	504	1	1
	Бок правый	468	504	1	2
	Перегородка	352	504	2	3
	Бок универсальный	352	504	2	5
	Вязка	966	504	1	6
	Крышка	1000	504	1	7 L
	Крышка	1000	504	1	7 R
	Крышка	1000	504	1	8
№1	Цоколь	966	100	2	9
	Бок универсальный	1532	266	2	4
	Вязка	468	266	2	10
	Вязка	468	266	2	11
	Полка	468	266	2	12
	Фасад с зеркалом	1526	496	1	14
	Фасад	380	495	4	15
	ЛДСП (Задняя стенка)	1528	496	1	16
	ЛДСП (Задняя стенка)	996	380	2	17
№2	Профиль	1532		9	19
№3	Фурнитура			1	

Сборку рекомендуется производить с помощью специалиста, так как неправильная сборка может привести к нежелательным последствиям. Инструкция даст Вам необходимые рекомендации по сборке, порядка которого просим Вас придерживаться. Перед сборкой внимательно ознакомьтесь с инструкцией, проверьте комплектность фурнитуры и разберите ее по назначению.

необходимый инструмент для сборки

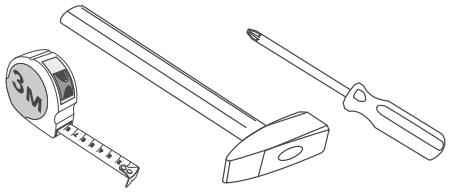

*также необходим инструмент для сверления отверстий диаметром 5-6 мм.

Евровинт	Заглушка евровинта	Ключ для евровинта	Стяжка эксцентриковая	Заглушка эксцентрика	Петля накладная	Шуруп 4х16
30 шт	8 шт	1 шт	36 к-кт	32 шт	12 шт	56 шт
Крючок 3х рожковый (черный)	Навес угловой с заглушкой	Стяжка межсекционная	Полкодержатель	Толкатель	Подпятник	Гвоздь
4 шт	2 шт	8 шт	8 шт	5 шт	6 шт	80 шт

Схема сборки модуля: Прихожая.

1. Сборку следует проводить вдвоём в сухом помещении на ровной поверхности. Перед сборкой определить место установки изделия, вскрыть все упаковки, закрепить необходимую фурнитуру по наметкам согласно инструкции. После этого можно приступать к дальнейшей сборке.

2. Подготовьте к дальнейшему монтажу боковины №1, №2, вязку № 6, крышку №7L (7R). Для этого:

- шурупами 4х16 прикрутите ответные планки петель на боковины №1, №2;
- вкрутите штоки эксцентриковых стяжек в вязку №6;
- вкрутите штоки эксцентриковых стяжек в крышку №7L (7R).

3. Соедините евровинтами вязку №6 с боками №1, №2, цоколями №9.

4. Соедините эксцентриковыми стяжками вязку №6 с перегородкой № 3.

5. Соедините эксцентриковыми стяжками крышку №7L (7R) с боковинами №1,№2, перегородкой №3.

6. Для закрепления задней стенки №17 положите изделие горизонтально лицевой стороной вниз. Выровняйте диагонали при помощи рулетки, после чего закрепите заднюю стенку гвоздями 2х20. Этими же гвоздями набейте подпятники.

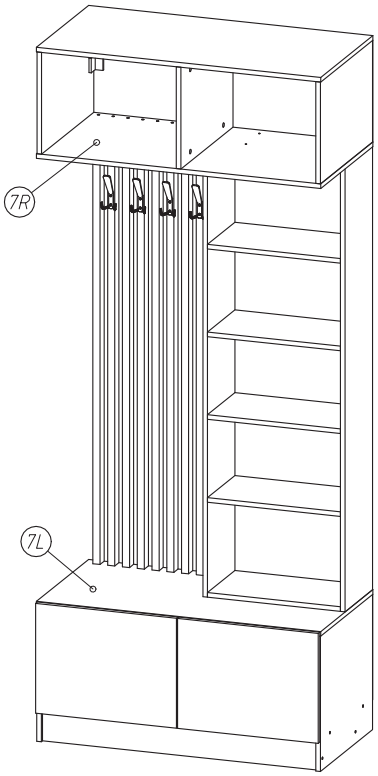

монтаж штока эксцентриковой стяжки

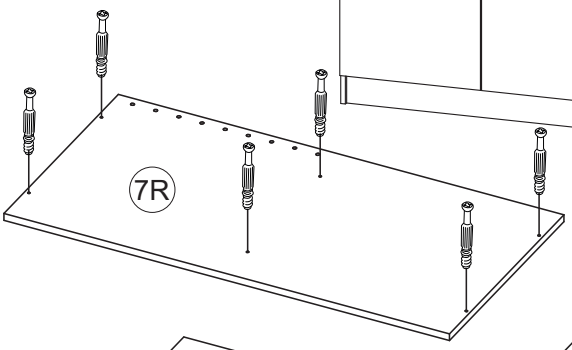

Крепление ответной планки петли

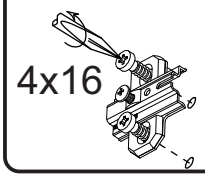

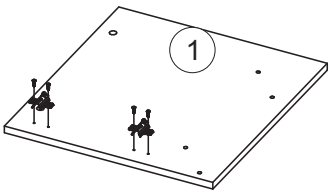

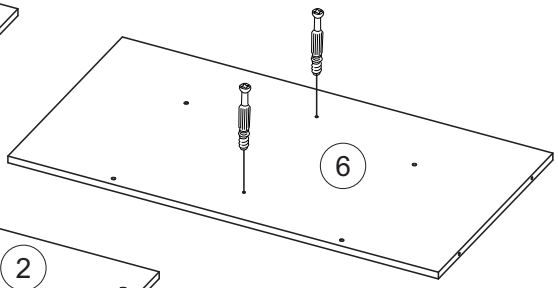

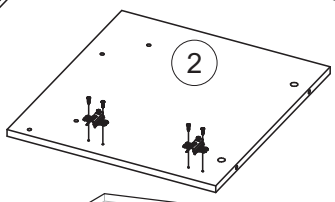

монтаж эксцентриковой стяжки

схема крепления евровинта

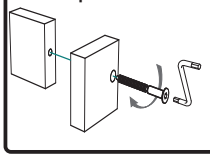

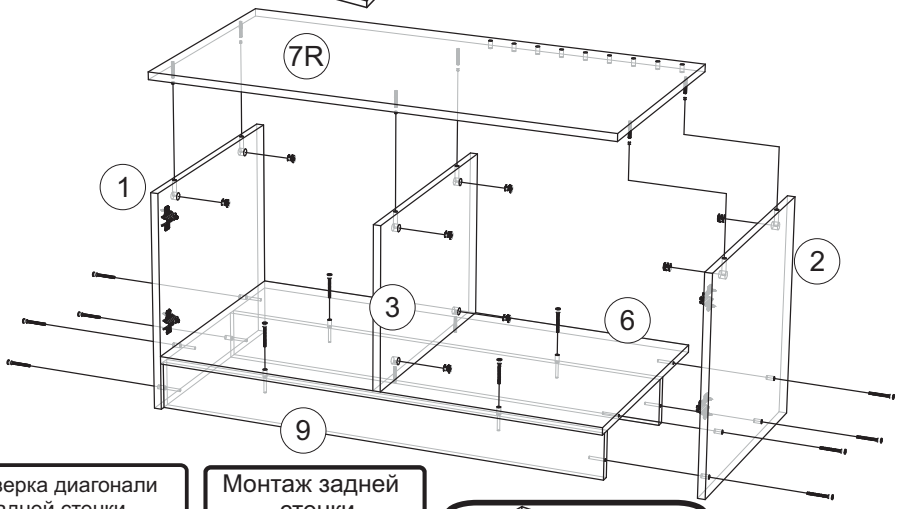

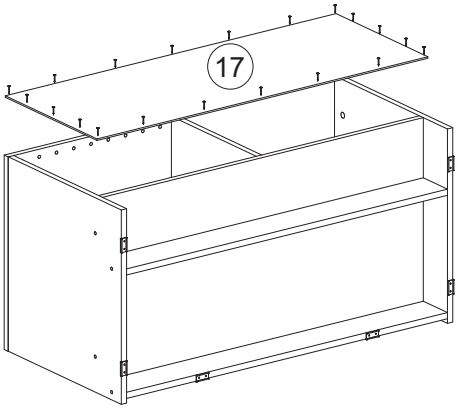

Проверка диагонали задней стенки

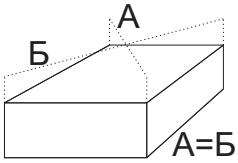

Монтаж задней стенки

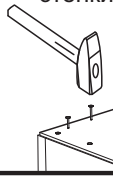

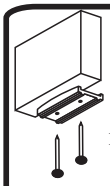

схема монтажа подпятника

гвозди 2х20

7. Подготовьте к дальнейшему монтажу боковины №5, крышку №7L(7R), крышку №8. Для этого:
- шурупами 4х16 прикрутите ответные планки петель на боковины №5;
- вкрутите штоки эксцентриковых стяжек в крышку №7L(7R), крышку №8.

8. Соедините эксцентриковыми стяжками крышку №7L(7R), крышку №8 с боковинами №5, перегородкой №3.

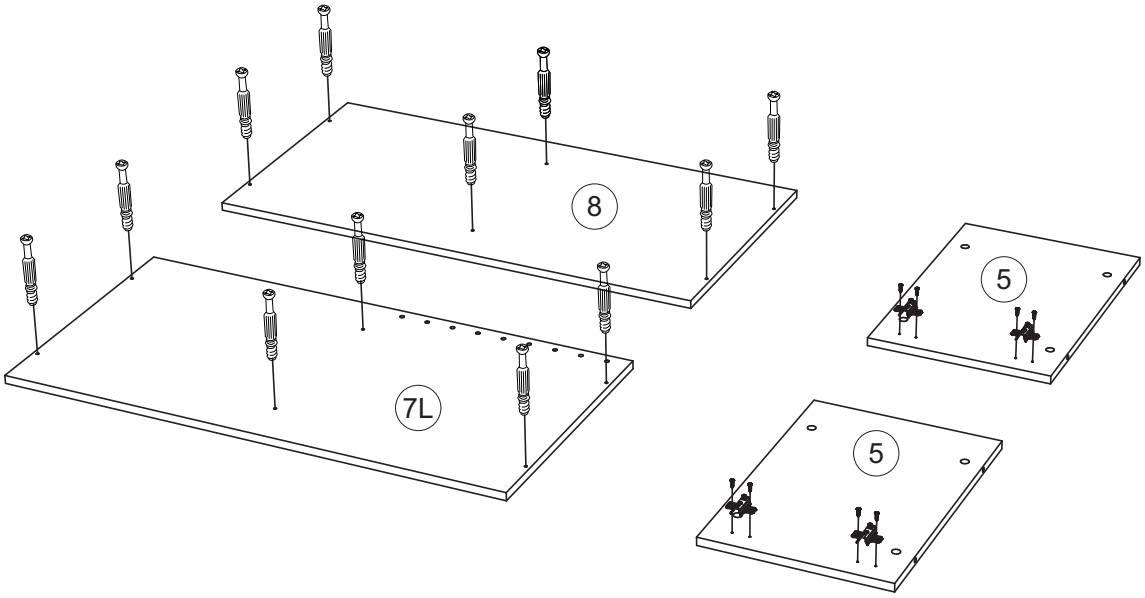

9. Для закрепления задней стенки №17 положите изделие горизонтально лицевой стороной вниз. Выровняйте диагонали при помощи рулетки, после чего закрепите заднюю стенку гвоздями 2х20.

10. Для избежания возможного опрокидывания изделия установите в получившийся каркас угловые навесы с заглушками. Для их крепления к боковинам используйте шурупы 4х16. (*фурнитура для крепления к стене не входит в комплект).

11. Установите в удобном месте нажимные толкатели на перегородку №3 с обоих сторон.

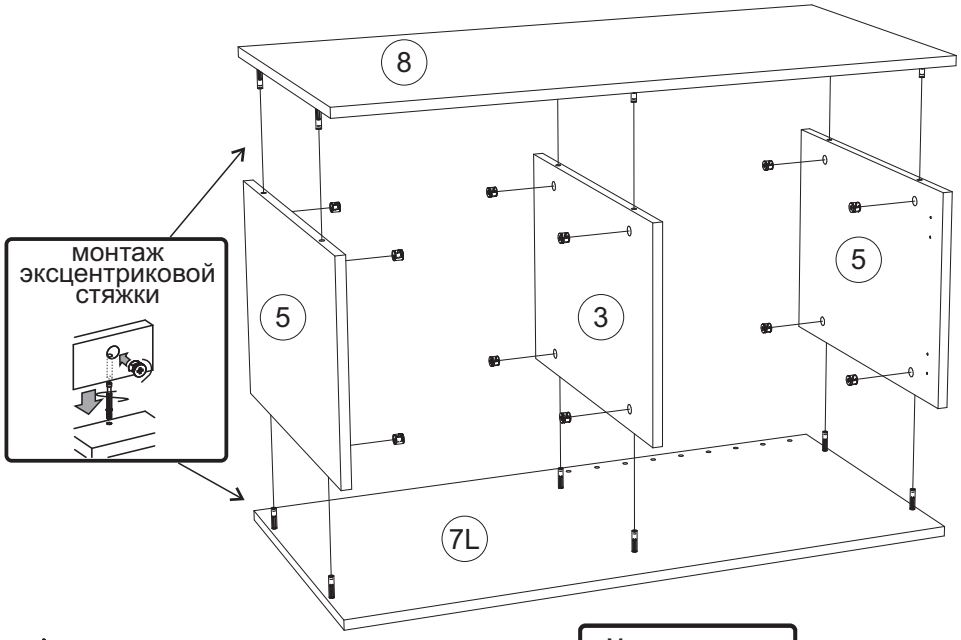

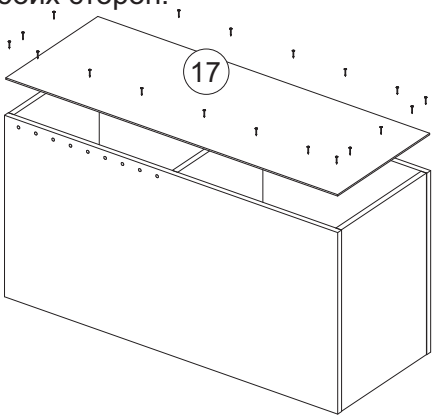

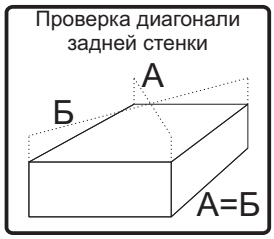

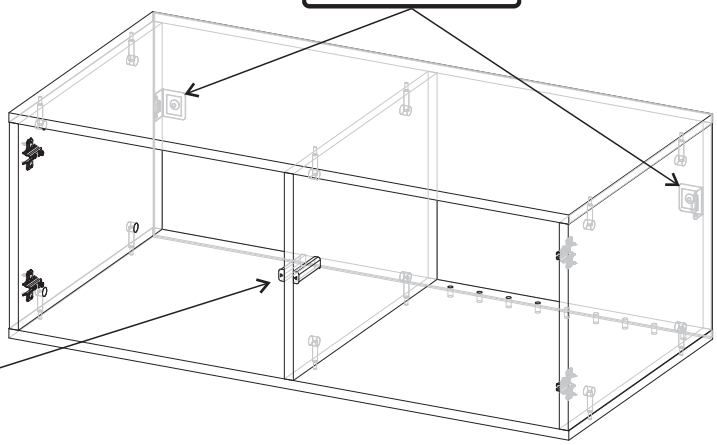

12. Подготовьте к дальнейшему монтажу боковины №4. Для этого:
- шурупами 4х16 прикрутите в одну из них ответные планки петель;
- вкрутите штоки эксцентриковых стяжек;
- вставьте полкодержатели.

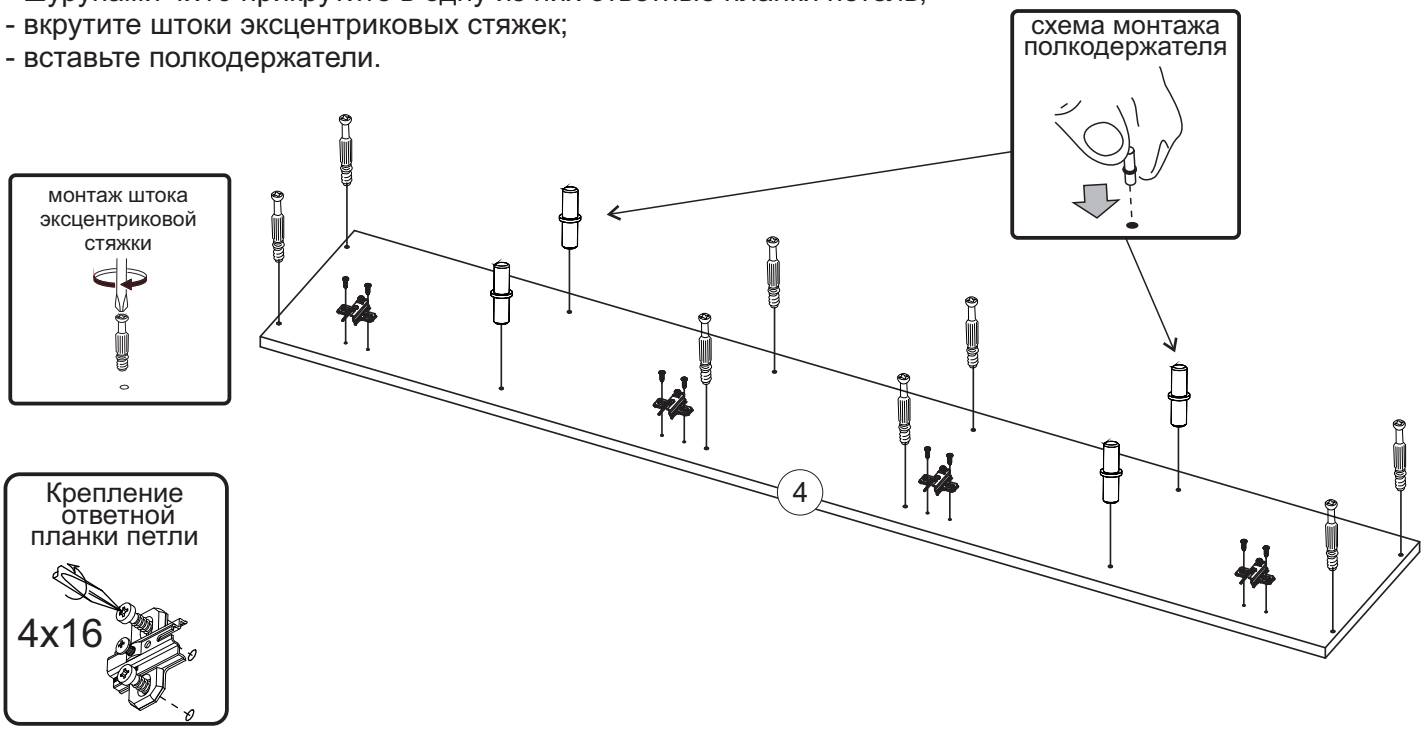

13. Соедините эксцентриковыми стяжками боковины №4 с вязками №10, вязками №11.

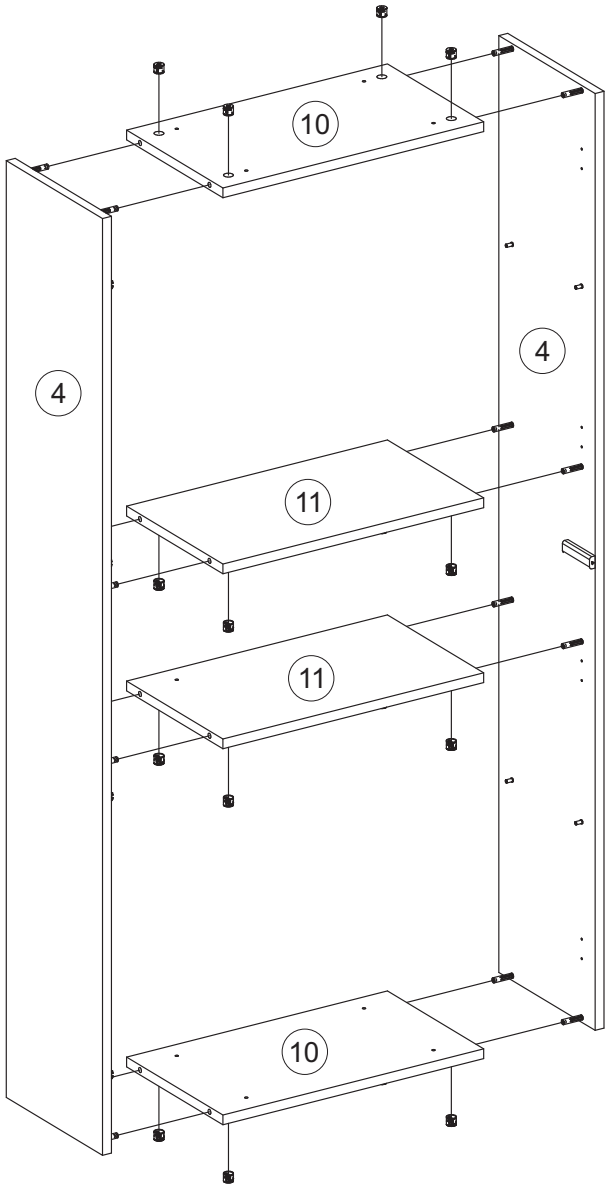

14. Для закрепления задней стенки №16 положите изделие горизонтально лицевой стороной вниз. Выровняйте диагонали при помощи рулетки, после чего закрепите заднюю стенку гвоздями 2х20.

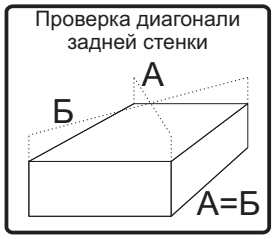

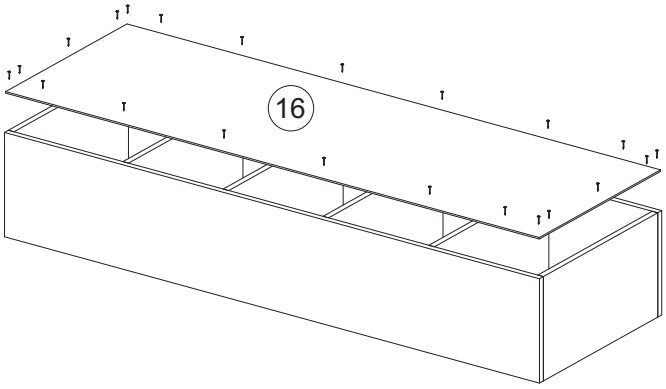

15. Соедините межсекционными стяжками крышку нижней тумбы №7L (7R) с вязкой среднего пенала №10.

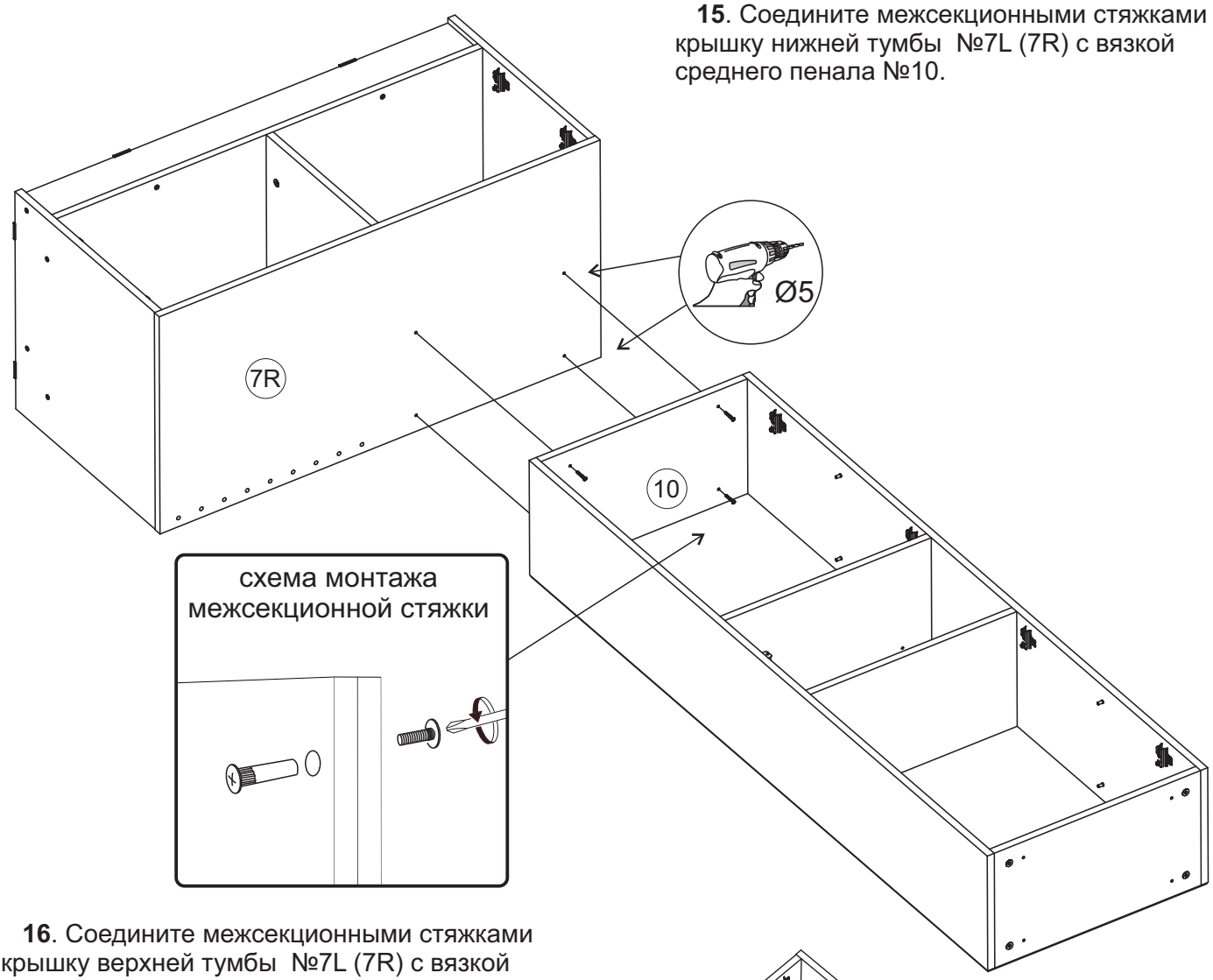

16. Соедините межсекционными стяжками крышку верхней тумбы №7L (7R) с вязкой среднего пенала №10.

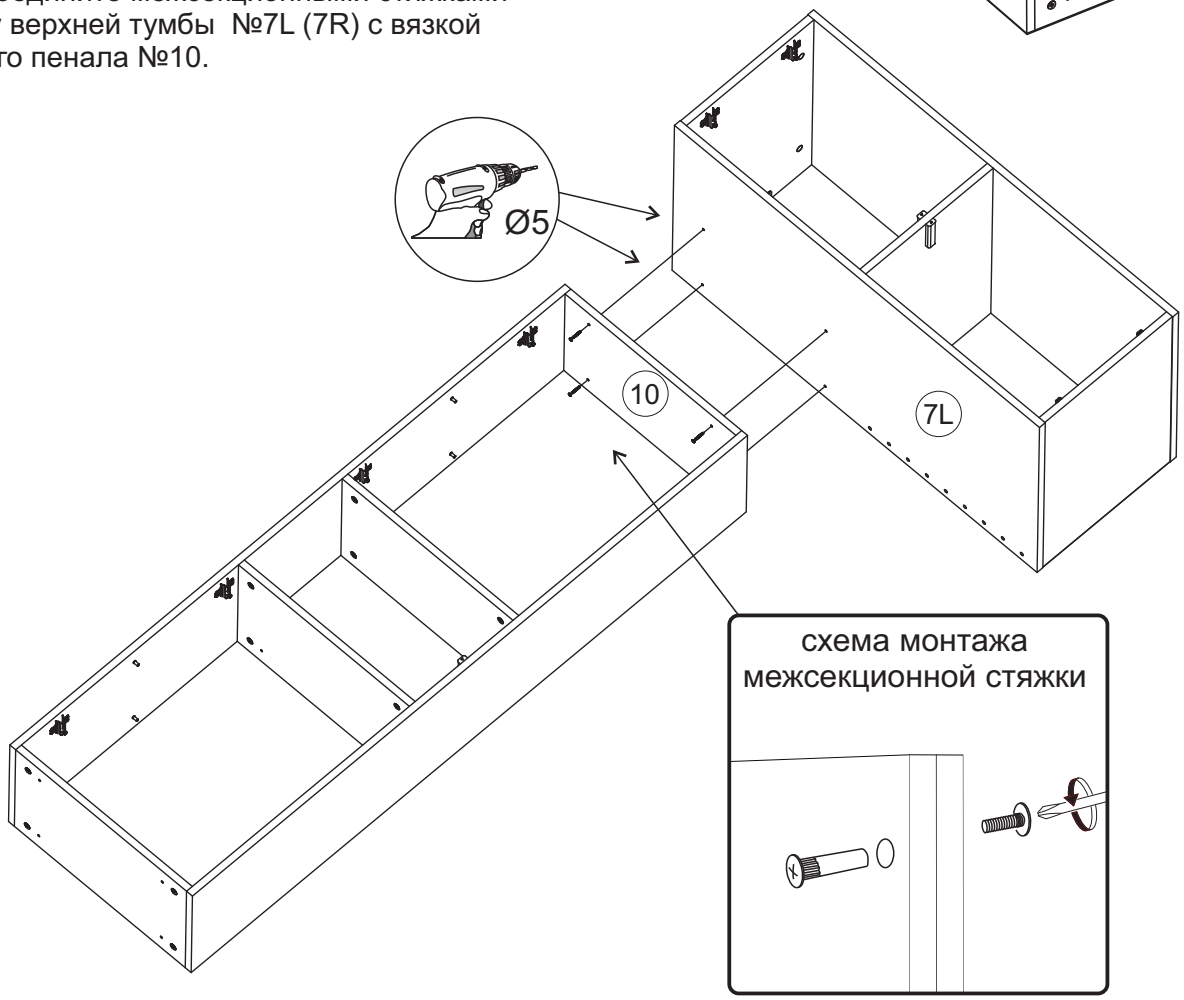

16. Соедините евровинтами профили № 19 с крышками нижней и верхней тумбы №7L (7R).

17. Шурупами 4х16 прикрутите петли к фасадам №14, №15. Навесьте фасады отрегулируйте положение по высоте, отрегулируйте зазоры.

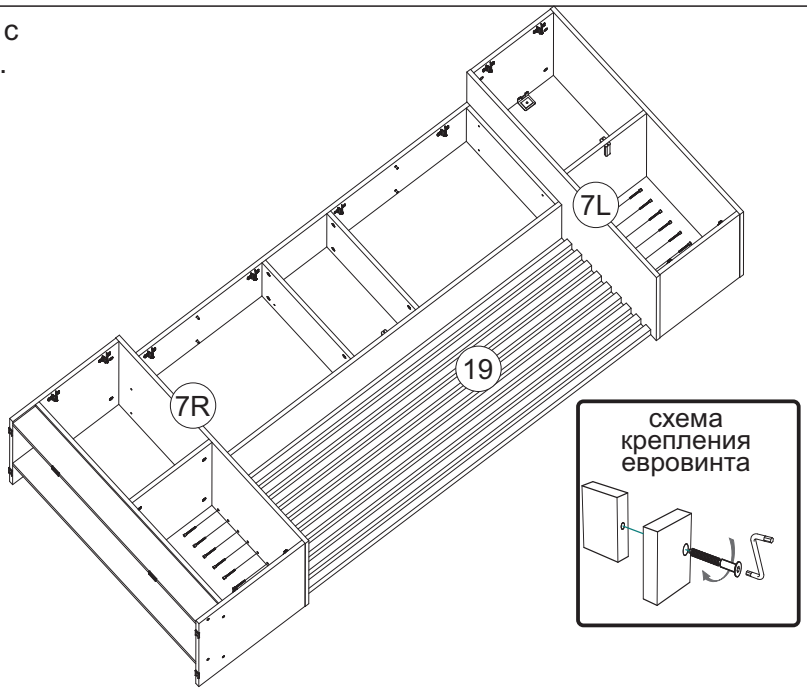

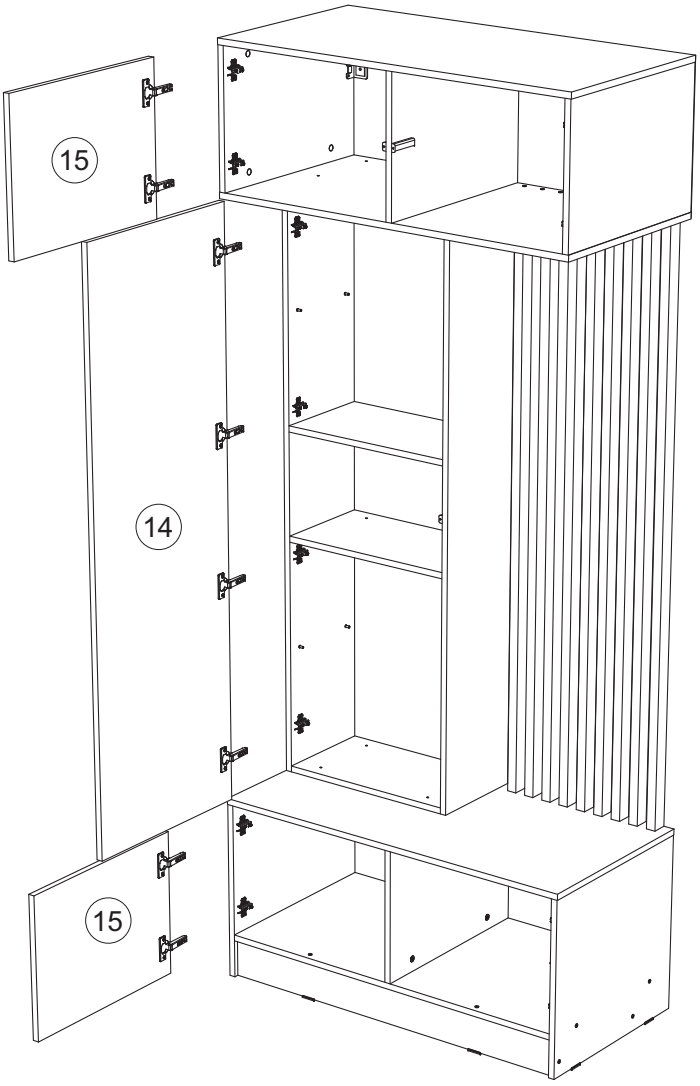

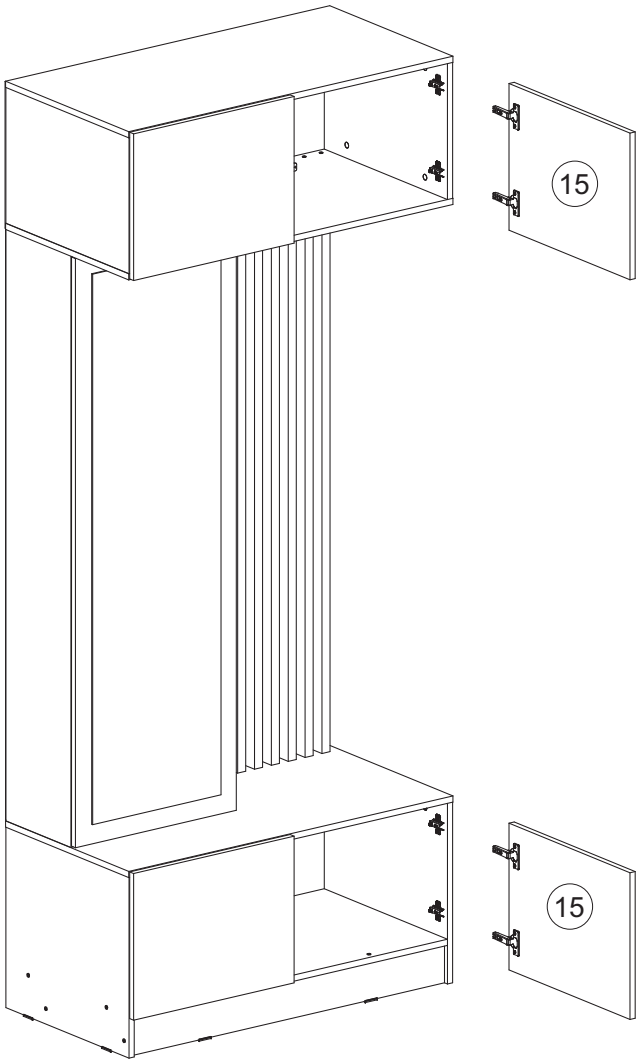

Регулирование зазоров и положения дверей с петлями

регулирование по высоте

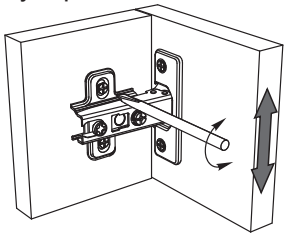

регулирование по ширине

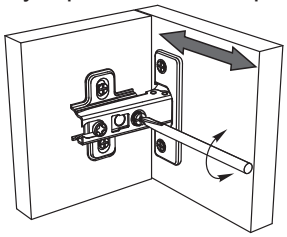

регулирование по глубине

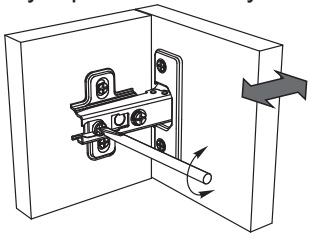

Инструкция по уходу за мебелью и правила эксплуатации

Для поддержания надлежащего внешнего вида и увеличение скора эксплуатации рекомендуется соблюдать следующие общие правила:

1. Мебель должна эксплуатироваться в сухих и теплых помещениях, имеющих отопление и вентиляцию при температуре воздуха не ниже +1° и не выше +40°, относительной влажности 65-85%.
2. Расположение мебели ближе одного метра от отопительных приборов и других источников тепла, а также под прямыми солнечными лучами, вызывает ускоренное старение покрытия и деформацию мебельных щитов.
3. Поверхность деталей мебели следует оберегать от попадания влаги во избежание разбухания каркасов, фасадов и столешницы, отклеивания кромок на боковых поверхностях.
4. Следует оберегать поверхность мебели и ее конструктивные элементы от механических повреждений, которые могут быть вызваны воздействием твердых предметов, абразивных порошков, а также чрезмерными физическими нагрузками.
5. Изделия мебели необходимо устанавливать на ровные поверхности.
6. Рекомендуется для чистки преимущественно пользоваться мягкой тканью или замшей, смоченной и хорошо отжатой перед использованием. Всегда тщательно высушивайте (протирайте сухой тканью) смоченные участки по окончании чистки. Не следует использовать средства, обладающие абразивными свойствами, а также губки с покрытием из металлического волокнообразного или стружечного материала при чистке.
7. В процессе эксплуатации мебели возможно ослабление крепежной фурнитуры, необходимо осуществлять «затяжку» всех изделий металлофурнитуры, осуществляющих крепеж и регулировку узлов, обеспечивающих открывание и трансформацию подвижных элементов.

Общие технические указания по сборке.

Для удобства транспортировки и предохранения от повреждений, мебель поставляется в разобранном виде в индивидуальной упаковке. Вы можете собрать ее самостоятельно, либо воспользоваться услугами квалифицированных сборщиков. Не приступайте к сборке, не ознакомившись с инструкцией!

Проверить комплектность каждой упаковки, согласно комплектовочной ведомости. **При обнаружении дефектов или не комплектности к сборке не приступать. Обратитесь к продавцу.** ВНИМАНИЕ! Не рекомендуется одновременно вынимать детали из всех упаковок во избежание их смешивания (можете перепутать детали). Проверить наличие фурнитуры.

Во избежание перекосов и повреждений, а также загрязнения мебели, сборку производить на ровном полу, покрытом тканью или бумагой. Необходимо соблюдать осторожность, чтобы не повредить поверхность деталей. В сборке сложных и больших изделий желательно участие двух человек. Перед началом сборки необходимо определить расположение деталей в изделии в соответствии со схемами сборки и инструкцией.

Производитель оставляет за собой право вносить незначительные изменения в конструкцию, не изменяющую внешний вид и дизайн изделия без предварительного уведомления.

Поставщик гарантирует соответствие товаров требованиям ГОСТа 16371-14 при соблюдении условий транспортировки, хранения, сборки (для мебели поставляемой в разобранном виде), эксплуатации.

Гарантийный срок эксплуатации мебели: детской и для общественных помещений - 18 месяцев, бытовой – 24 месяца. Гарантийный срок при розничной продаже через торговую сеть исчисляют со дня продажи мебели, но в пределах 30 месяцев со дня ее изготовления. Срок эксплуатации 10 лет.